ØGLÆND SYSTEM

СИСТЕМЫ КАБЕЛЬНЫХ ЛЕСТНИЦ Тип LOE

Being first is good, being smart is better, being both is Simply the Best!

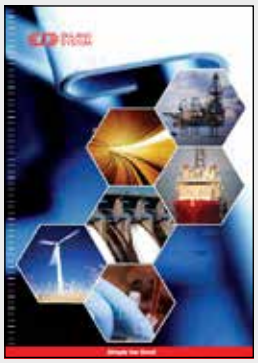

Презентация компании

АССОРТИМЕНТ ПРОДУКЦИИ

Компания «Оглаенд Систем» предлагает широкий ассортимент кабеленесущих систем и опорных конструкций для любых областей применения, в том числе: опорные профиль-каналы, кабельные лестницы, лотки, стойки для оборудования, зажимы для кабелей и труб, различные виды кронштейнов, крепежа и др.

Более подробную информацию
Вы всегда можете узнать, обратившись к нам!

Загрузить последнюю версию каталога продукции с сайта **www.oglaend-system.ru**

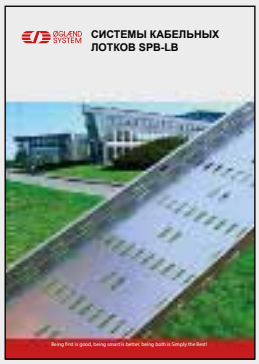

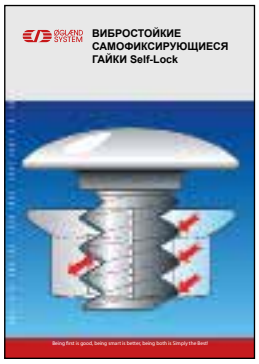

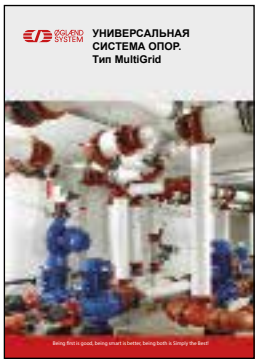

ØGLÆND SYSTEM

www.oglaend-system.ru

Изделия могут подвергаться незначительным модификациям без оповещения об этом.
Актуальная информация представлена на сайте компании.

ТИПЫ МАТЕРИАЛОВ:

PG = Предварительно оцинкованная сталь, 20 мкм
HDG = Горячеоцинкованная сталь, NS/ISO 1461*
SS = Нержавеющая сталь AISI 316L**
AL = Алюминий 5052 H22/H32
CS = Углеродистая сталь
PR = Грунтованная углеродистая сталь

* Качество стали для HDG: Сталь марки EN 10130 Grade DC01
** Качество стали для SS: EN 1.4404

Другие материалы поставляются по заказу.

ОБОЗНАЧЕНИЯ ДЛЯ КРЕПЕЖЕЙ:

Стандарт: Крепеж входит в комплект поставки!
Болты и гайки в количествах, указанных перед скобками, входят в комплект поставки.

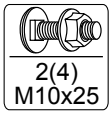
2(4)
M10x25

Данное обозначение показывает тип винта, необходимое их количество и наименование.
Информация для заказа на стр. 22

ПРИМЕР ОБОЗНАЧЕНИЙ:

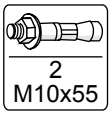
2
M10x55

Болты анкерные
Необходимо 2 шт.
Тип M10x55.

1
M10x20

Болты стопорные
Необходимо 1 шт.
Тип M10x20.

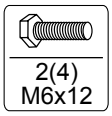
2(4)
M6x12

Болты с шестигранной головкой
Необходимо не менее 2 шт.
Может использоваться (4).
Тип M6x12.

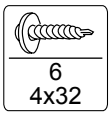
6
4x32

Винт - саморез
Необходимо 6 шт.
Тип 4x32.

Крепеж, указанный в скобках, в комплект поставки НЕ входит!
Цифры в скобках представляют собой количество винтов, которое допустимо использовать для крепления изделия!
Их необходимо заказывать отдельно.

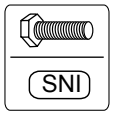
SNI

SNI: Винты не входят в комплект поставки!

Контроль качества

Компания Оглаенд Систем обладает всеми необходимыми международными и российскими сертификатами. Кабельные лестницы типа LOE сертифицированы DNV, имеют сертификат соответствия ГОСТ Р и свидетельство о типовом одобрении РМРС.

Испытания изделий проводились в соответствии с **ГОСТ Р52868-2007 (IEC 61537)**

Патенты

Изделия компании Оглаенд Систем защищены патентами.

Содержание:

Условные обозначения	3
Описание LOE и OE	4
Ассортимент лестниц кабельных	6
Соединители стыковые	9
Принадлежности	10
Оборудование и крепежные материалы	12
Консоли для стен и профиль-каналов	13
Кронштейны потолочные, консоль центральная	14
Рекомендуемые решения	15
Опоры потолочные SMART без спуска	17
Кронштейн вертикальный и кронштейн торцевой	18
Опора для гофрированной стальной крыши	19
Система опорных конструкций UNO	20
Крепление на профиле (сталь)	23
Крепеж	24
Профили с заводской перфорацией	26
Офисы Оглаенд Систем	27

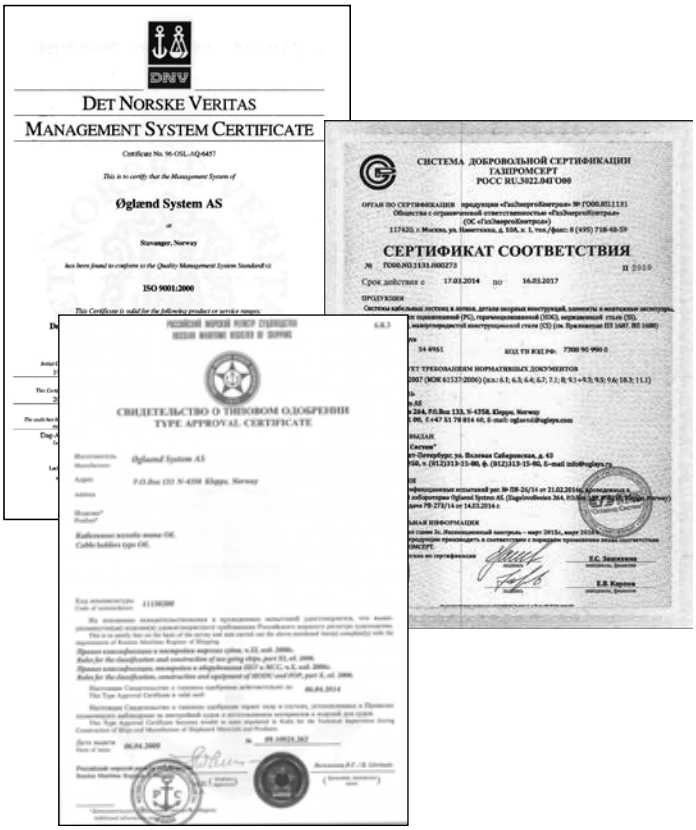

Система OE, 3 типа:

Сертификат PMPC **№09.10024.262**

	Толщина материала HDG	SS	
OE-100	1,5	1,5	100 мм
OE-125	2	1,5	125 мм
OE-150	2	1,5	150 мм

Система OE рекомендуется для больших нагрузок

Прочностные параметры выбираются в соответствии с требованиями проекта, что приводит к экономии!

Сравните, чтобы выбрать оборудование, оптимальное с точки зрения стоимости

ЛЕСТНИЦА OE
Преимущества:

- Идеально подходят для больших нагрузок
- Повышенная боковая устойчивость
- Отсутствие острых кромок
- Открытые профили более стойки к коррозии
- Возможность полного удаления влаги
- Уменьшение веса без ущерба для прочности
- Новые возможности для установки труб при помощи лестниц кабельных
- Вывод кабелей через отверстия в направляющих
- Правильное решение, более безопасное как для монтажника, так и для труб и кабелей

ОЗНАКОМЬТЕСЬ С ПОЛНЫМ КАТАЛОГОМ OE

Лестницы LOE, используемые в нефтегазовой промышленности

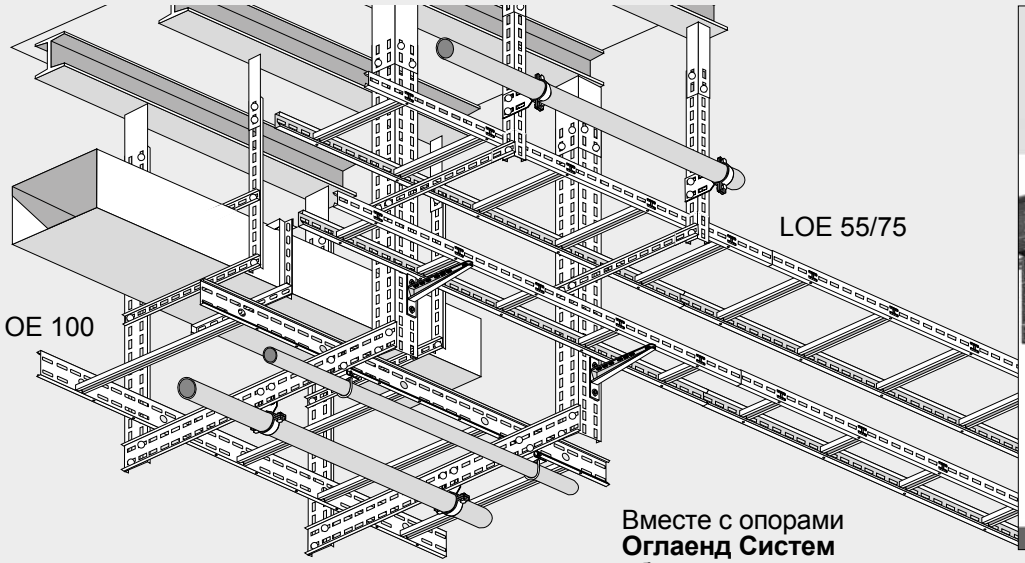

Вместе с опорами **Оглаенд Систем** обеспечивают низкую стоимость монтажа.

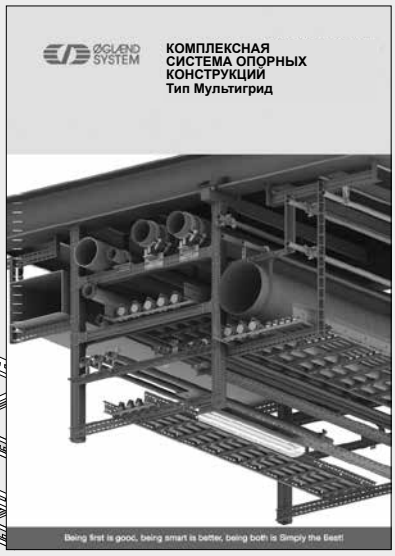

Ознакомьтесь с каталогом

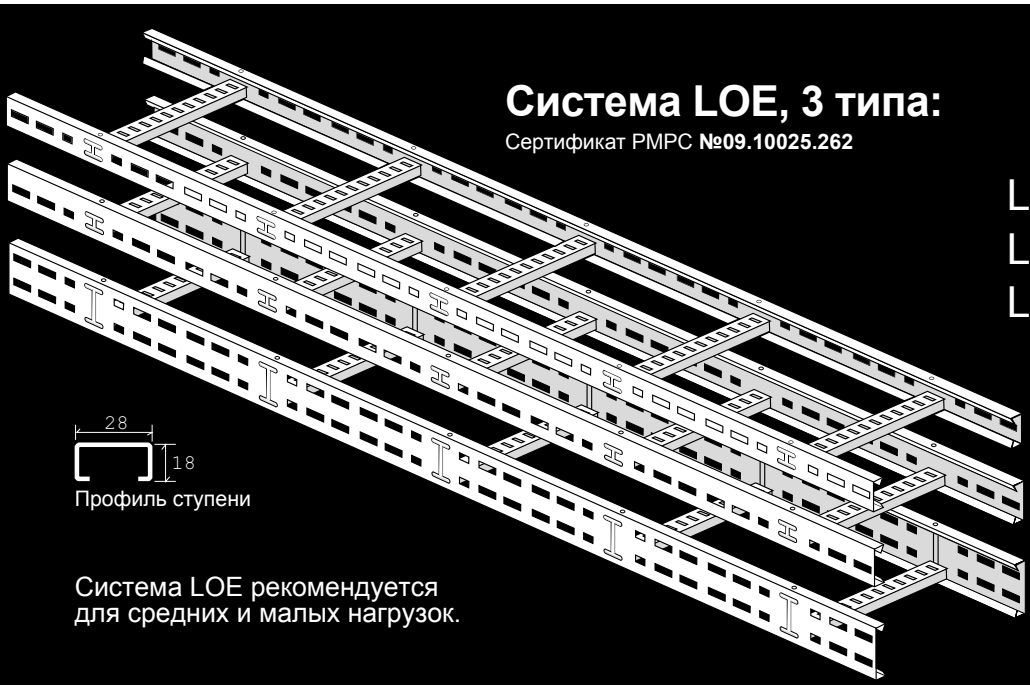

Система LOE, 3 типа:

Сертификат PMPC **№09.10025.262**

	Толщина материала PG	HDG	SS
LOE-55	1	1,25	1
LOE-75		1,25	1
LOE-100		1,5	1,25

Система LOE рекомендуется для средних и малых нагрузок.

Схема распределения нагрузок для:	Интервал	HDG кг/м	SS кг/м
OE-100	3,0 м	217	283
OE-125	3,0 м	400	317
OE-150	3,0 м	448	372

Схема распределения нагрузок для:	Интервал	PG кг/м	HDG кг/м	SS кг/м
LOE-55	3,0 м	85	97	100
LOE-75	3,0 м		150	104
LOE-100	3,0 м		217	188

ЛЕСТНИЦА LOE

Легкая конструкция для средних и малых нагрузок

- Легкая лестница повышенной прочности
- Ступени и направляющие с перфорацией
- Отсутствие острых кромок
- Открытые профили более стойки к коррозии
- Возможность полного удаления влаги
- Простота монтажа

В серию лестниц LOE входит специальное оборудование для монтажа в туннелях

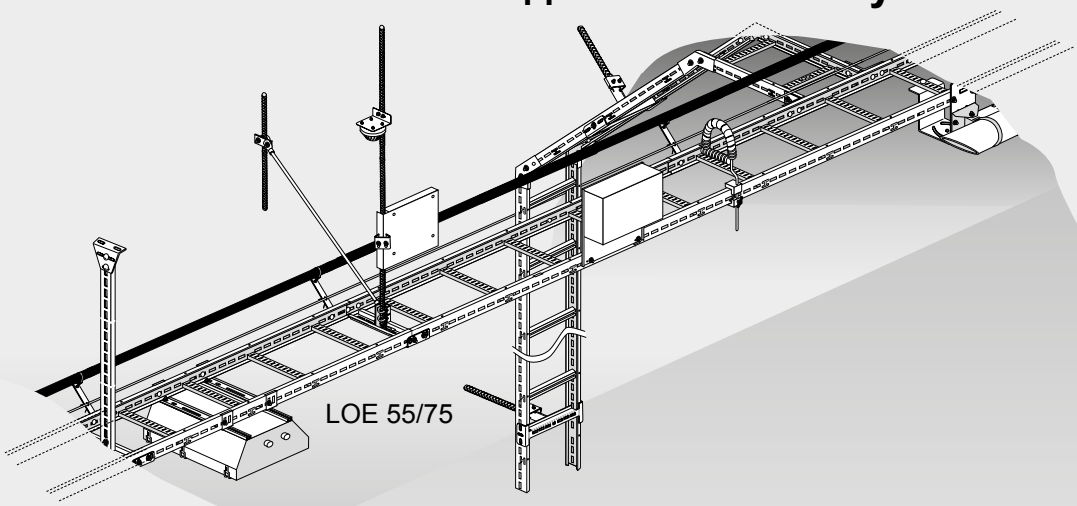

Продуманные и экономичные решения описаны в каталоге оборудования для туннелей

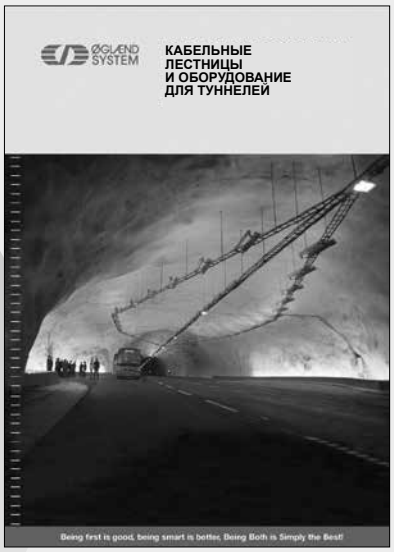

Ознакомьтесь с каталогом

Тип LOE-55
Для малых и средних нагрузок

Высота направляющей 55 мм

Ширина: 200–600 мм
Длина: 3 м
По специальному заказу:
Эпоксидное покрытие и специальная обработка

Толщина материала:
PG = 1 мм

Продукция Оглаенд Систем соответствует стандартам NEMA. Результаты испытаний предоставляются по запросу.

Лестницы LOE-55 для средних нагрузок

Тип содержит информацию о высоте направляющей и ширине лестницы.

Тип	PG Арт.:	Вес PG кг/м
LOE-55-200	1371500	2,0
LOE-55-300	1371501	2,2
LOE-55-400	1371502	2,3
LOE-55-500	1371503	2,5
LOE-55-600	1371504	2,7

Толщина материала:
HDG = 1,25 мм
SS = 1 мм

Лестницы LOE-55 для средних нагрузок

Тип содержит информацию о высоте направляющей и ширине лестницы.

Тип	HDG Арт.:	SS Арт.:	Вес HDG / SS кг/м	
LOE-55-200	1371511	1372330	2,7	2,2
LOE-55-300	1371512	1372331	3,0	2,4
LOE-55-400	1371513	1372332	3,2	2,6
LOE-55-500	1371514	1372333	3,5	2,8
LOE-55-600	1371515	1372334	3,8	3,4

ДАННЫЕ О НАГРУЗКАХ ДЛЯ LOE-55

Допустимая нагрузка на м: В таблице показаны максимально допустимые безопасные рабочие нагрузки для лестницы с толщиной материала 1 и 1,25 мм в соответствии с ГОСТ-Р 52868-2007 (IEC 61537). Коэффициент запаса прочности 1,7.

Расстояние между опорами, м	LOE-55* PG кг/м	LOE-55* HDG кг/м	LOE-55* SS кг/м
2,0	170	176	200
3,0	85	97	100
4,0	31	25	31

* БРН: Безопасные рабочие нагрузки

Продукция Оглаенд Систем соответствует стандартам NEMA. Результаты испытаний предоставляются по запросу.

Тип LOE-75
Для средних нагрузок
Высота направляющей 75 мм

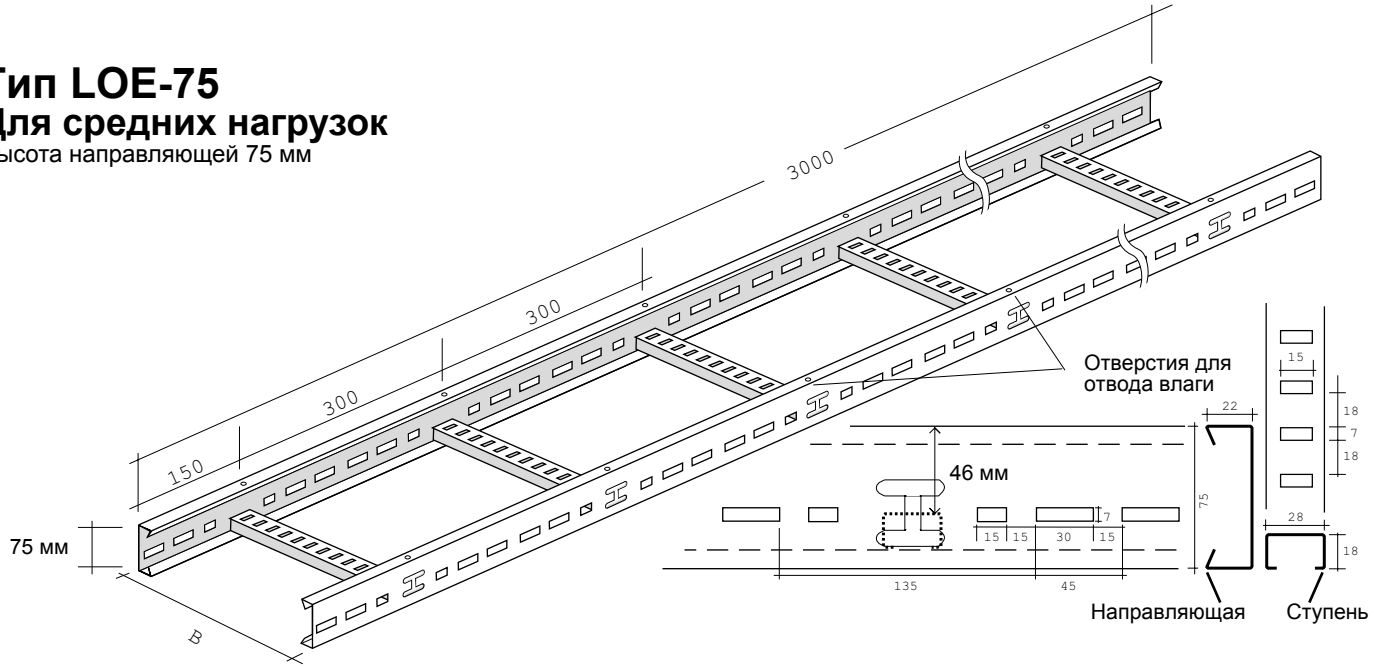

Толщина материала:
HDG = 1,25 мм
SS = 1 мм

Ширина: 200–600 мм
Длина: 3 м
По специальному заказу:
Эпоксидное покрытие и специальная обработка

LOE-75
Тип содержит информацию о высоте направляющей и ширине лестницы.

Тип	HDG Арт.:	SS Арт.:	Вес (кг/м) HDG / SS	
LOE-75-200	1372647	1372335	3,0	2,5
LOE-75-300	1372015	1372336	3,3	2,7
LOE-75-400	1372649	1372337	3,6	2,9
LOE-75-500	1372016	1372338	3,8	3,2
LOE-75-600	1372651	1372339	4,1	3,5

Продукция Оглаенд Систем соответствует стандартам NEMA. Результаты испытаний предоставляются по запросу.

ДАННЫЕ О НАГРУЗКАХ ДЛЯ LOE-75
Допустимая нагрузка на м: В таблице показаны максимально допустимые безопасные рабочие нагрузки для лестницы с толщиной материала 1 и 1,25 мм. Коэффициент запаса прочности 1,7.

Расстояние между опорами, м	LOE-75* HDG кг/м	LOE-75* SS кг/м
2,0	304	181
3,0	150	104
4,0	79	54

* БРН: Безопасные рабочие нагрузки

Продукция Оглаенд Систем соответствует стандартам NEMA. Результаты испытаний предоставляются по запросу.

Тип LOE-100
Для тяжелых нагрузок

Высота направляющей 100 мм

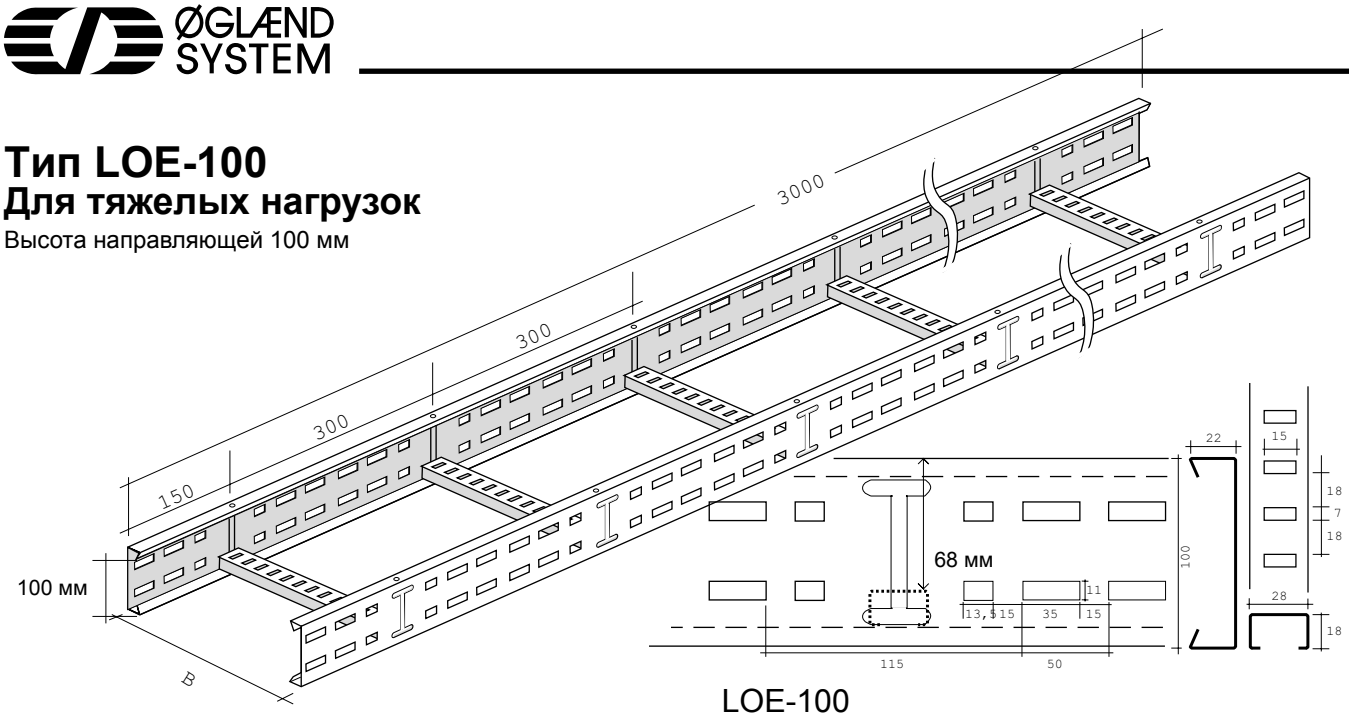

Толщина материала:
HDG = 1,5 мм
SS = 1,25 ммl

Ширина: 200-600 мм
Длина: 3 м
По специальному заказу:
Эпоксидное покрытие и специальная обработка

LOE-100

Тип содержит информацию о высоте направляющей и ширине лестницы.

Тип	HDG Арт.:	SS Арт.:	Вес HDG / SS кг/м	
LOE-100-200	1303360	1303365	4,3	3,6
LOE-100-300	1303361	1303366	4,6	3,9
LOE-100-400	1303362	1303367	4,9	4,1
LOE-100-500	1303363	1303368	5,1	4,3
LOE-100-600	1303364	1303369	5,4	4,5

Для монтажа в туннелях и на широко разнесенных опорах
Тип TOE-100

TOE-100

Тип содержит информацию о высоте направляющей и ширине лестницы.

Тип / длинна	HDG Арт.:	SS Арт.:
TOE-100-200-6	1303370	1303375
TOE-100-300-6	1303371	1303376
TOE-100-400-6	1303372	1303377
TOE-100-500-6	1303373	1303378
TOE-100-600-6	1303374	1303379

Толщина материала:
SS и HDG = 1,25 мм

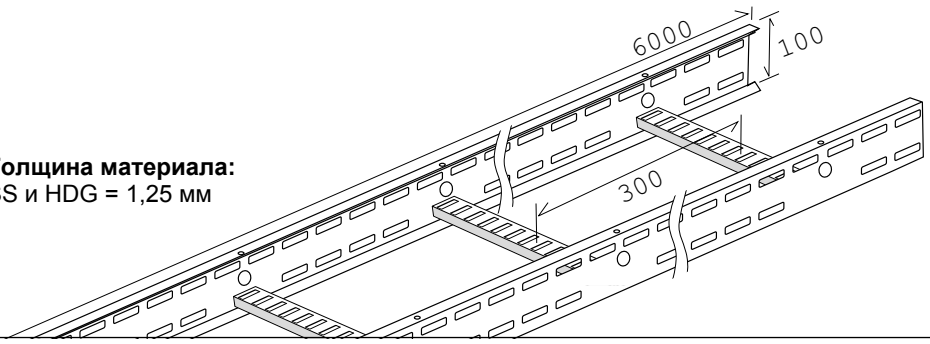

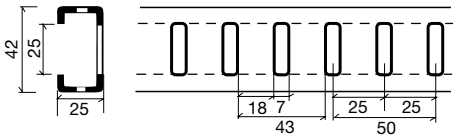

ДАННЫЕ О НАГРУЗКАХ ДЛЯ LOE-100

Допустимая нагрузка на м: В таблице показаны максимально допустимые безопасные рабочие нагрузки для лестницы с толщиной материала 1 и 1,25 мм в соответствии с ГОСТ-Р 52868-2007 (IEC 61537).
Коэффициент запаса прочности 1,7.

Расстояние между опорами, м	LOE-100* HDG кг/м	LOE-100* SS кг/м
2,0	321	316
3,0	217	188
4,0	119	94

* БРН: Безопасные рабочие нагрузки

* Также 3 м. Ознакомьтесь с каталогом оборудования для туннелей

Расстояние между опорами, м	TOE-100* HDG кг/м	TOE-100* SS кг/м
3,0	221	266
4,5	78	82
6,0	45	46

* БРН: Безопасные рабочие нагрузки

Продукция Оглаенд Систем соответствует стандартам NEMA.
Результаты испытаний предоставляются по запросу.

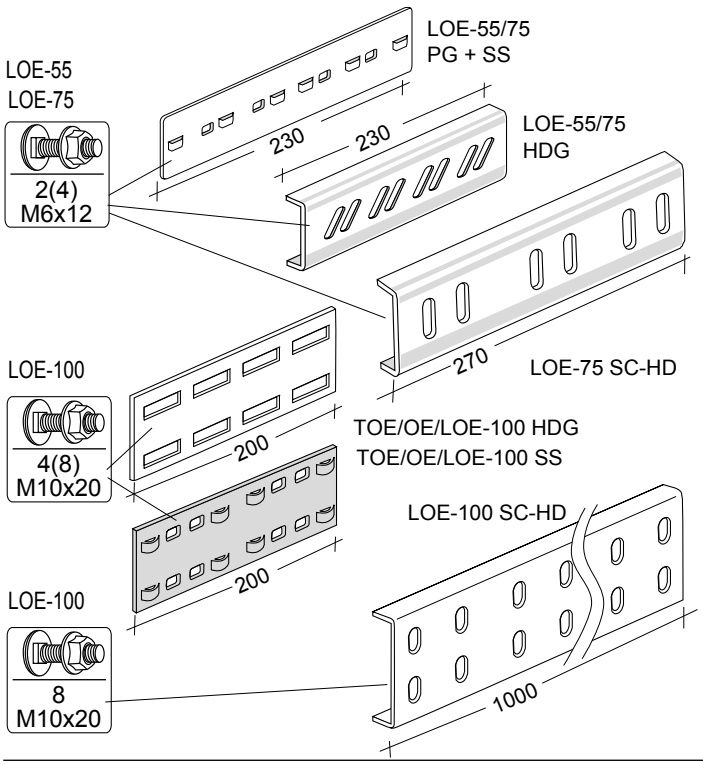

Соединители стыковые

Пластины соединительные позволяют получать очень прочные болтовые соединения.

Тип	PG Арт.:	HDG Арт.:	SS Арт.:
LOE-55 SC	1371551	1371552	1372370
LOE-75 SC		1372025	1372371
LOE-75 SC-HD		1303327	1303329
LOE-100 SC		1371678	1371681
LOE-100 SC-HD		1303328	1303330

SC-HD (соединители стыковые для тяжелых нагрузок)

LOE-75 SC-HD и LOE-100 SC-HD рекомендуются для высоких нагрузок и широко разнесенных опор.

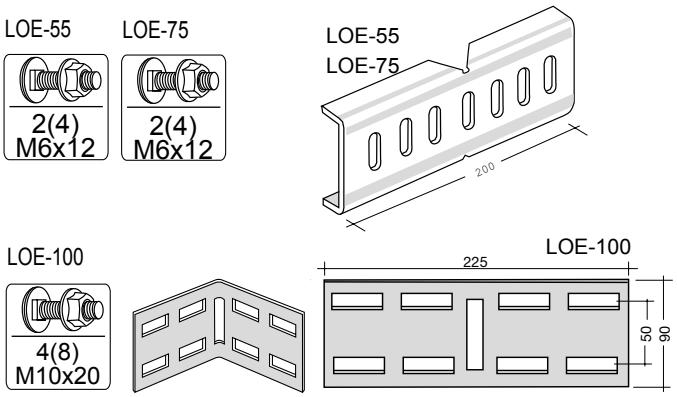

Соединитель стыковой горизонтальный

Соединитель для монтажа под произвольным горизонтальным углом. Изгибается под требуемым углом.

Тип	PG Арт.:	HDG Арт.:	SS Арт.:
LOE-55 HH	1371598	1371553	1372372
LOE-75 HH		1372026	1372373
LOE-100 HH		1303331	1303332

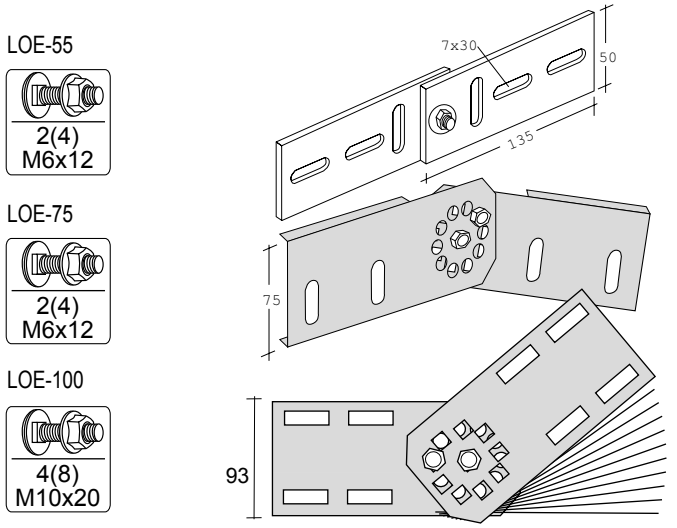

Шарнир вертикальный

Шарнир для монтажа под произвольным вертикальным углом.

Тип	PG Арт.:	HDG Арт.:	SS Арт.:
LOE-55 HV	1371555	1371554	1372374
LOE-75 HV		1372027	1372375
LOE-100 HV		1303333	1371679

Запатентованный шарнир вертикальный обеспечивает такую же устойчивость, как и сварное соединение.

Сочетание 9 и 10 отверстий позволяет регулировать угол с шагом 4°.

LOE-55

LOE-75

LOE-100

Поворот

Тип содержит информацию о высоте направляющей, угле и ширине.

Тип	PG Арт.:	HDG Арт.:	SS Арт.:
LOE-55-90-200	1371394	1371525	1372340
LOE-55-90-300	1371395	1371526	1372341
LOE-55-90-400	1371396	1371527	1372342
LOE-55-90-500	1371397	1371529	1372343
LOE-55-90-600	1371398	1371530	1372344
LOE-75-90-200		1372653	1372345
LOE-75-90-300		1372030	1372346
LOE-75-90-400		1372655	1372347
LOE-75-90-500		1372031	1372348
LOE-75-90-600		1372667	1372349
LOE-100-90-200		1303380	1303385
LOE-100-90-300		1303381	1303386
LOE-100-90-400		1303382	1303387
LOE-100-90-500		1303383	1303388
LOE-100-90-600		1303384	1303389

Для монтажа стыковые соединители не требуются

LOE-55

LOE-75

LOE-100

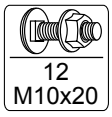

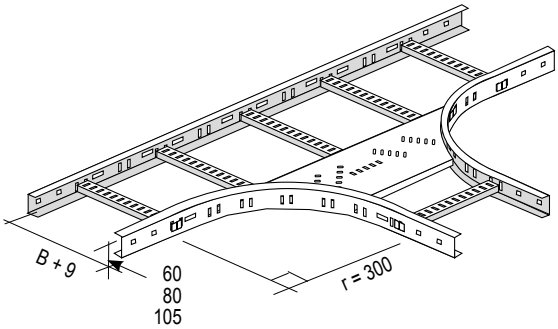

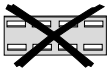

Тройник

Тип содержит информацию о высоте направляющей, форме и ширине.

Тип	PG Арт.:	HDG Арт.:	SS Арт.:
LOE-55 TE-200	1372457	1371534	1372350
LOE-55 TE-300	1372458	1371535	1372351
LOE-55 TE-400	1372459	1371536	1372352
LOE-55 TE-500	1372460	1371538	1372353
LOE-55 TE-600	1372461	1371539	1372354
LOE-75 TE-200		1304400	1304405
LOE-75 TE-300		1304401	1304406
LOE-75 TE-400		1304402	1304407
LOE-75 TE-500		1304403	1304408
LOE-75 TE-600		1304404	1304409
LOE-100 TE-200		1304410	1304415
LOE-100 TE-300		1304411	1304416
LOE-100 TE-400		1304412	1304417
LOE-100 TE-500		1304413	1304418
LOE-100 TE-600		1304414	1304419

Для монтажа стыковые соединители не требуются

LOE-55

LOE-75

LOE-100

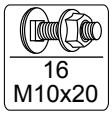

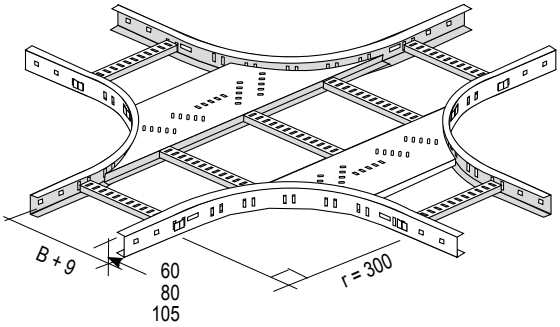

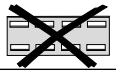

Крестовина

Тип содержит информацию о высоте направляющей, форме и ширине.

Тип	PG Арт.:	HDG Арт.:	SS Арт.:
LOE-55 CP-200	1371445	1371543	1304420
LOE-55 CP-300	1371446	1371544	1304421
LOE-55 CP-400	1371447	1371545	1304422
LOE-55 CP-500	1371448	1371547	1304423
LOE-55 CP-600	1371449	1371548	1304424
LOE-75 CP-200		1304425	1304430
LOE-75 CP-300		1304426	1304431
LOE-75 CP-400		1304427	1304432
LOE-75 CP-500		1304428	1304433
LOE-75 CP-600		1304429	1304434
LOE-100 CP-200		1304435	1304440
LOE-100 CP-300		1304436	1304441
LOE-100 CP-400		1304437	1304442
LOE-100 CP-500		1304438	1304443
LOE-100 CP-600		1304439	1304444

Для монтажа стыковые соединители не требуются

LOE 100

Элемент угловой комбинированный 90+45

Тип содержит информацию о высоте направляющей и ширине.

Тип	HDG Арт.:	SS Арт.:	Вес SS (кг)
LOE-100 CR-200	1304445	1304450	3,2
LOE-100 CR-300	1304446	1304451	3,8
LOE-100 CR-400	1304447	1304452	4,5
LOE-100 CR-500	1304448	1304453	5,2
LOE-100 CR-600	1304449	1304454	6,1

R = 450 мм, радиус кабеля

Измерения при монтаже:
450/600 + 100 мм перекрытие лестницы.

Для монтажа стыковые соединители не требуются

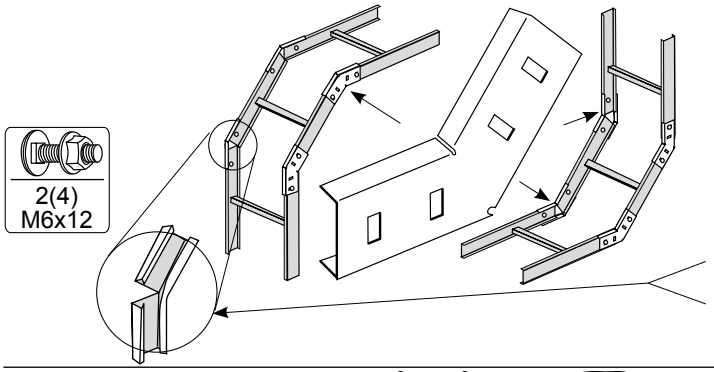

Элемент угловой гибкий

Тип	PG Арт.:	HDG Арт.:	SS Арт.:
SPB/LOE-55 RB-45	1371540	1371541	1372376

Используется стандартная лестница. Направляющие отрезаются на необходимую длину, после чего наклонный участок закрепляется угловыми соединителями.

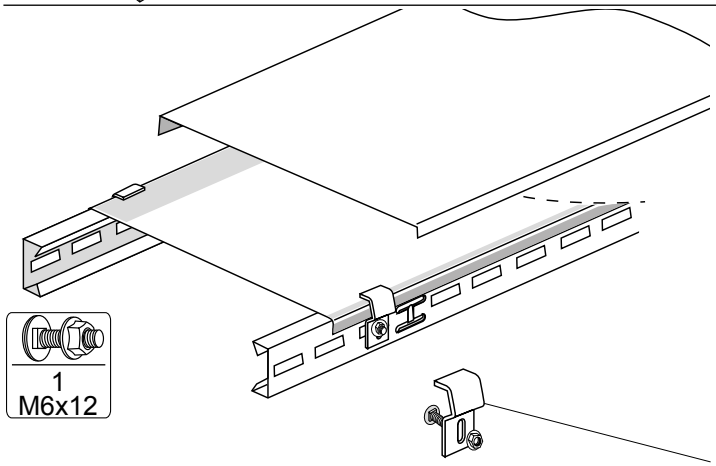

Крышка

Тип содержит информацию о ширине лестницы

Тип	PG Арт.:	HDG Арт.:	SS Арт.:
SPB/LOE CO-200	1371557	1371563	1302606
SPB/LOE CO-300	1371558	1371564	1302607
SPB/LOE CO-400	1371559	1371565	1302608
SPB/LOE CO-500	1371560	1371567	1302609
SPB/LOE CO-600	1371561	1371568	1302610

Поставляется элементами длиной 3 м
Крышки для изгибов 45/90, тройников и крестовин поставляются по специальному заказу

Скоба для крышки

На одну крышку 3 м требуется 4 зажима

Тип	HDG Арт.:	SS Арт.:
SPB/LOE-55 CC	1372672	1372670
LOE-75 CC	1372872	1372379
LOE-100 CC	1303334	1303335

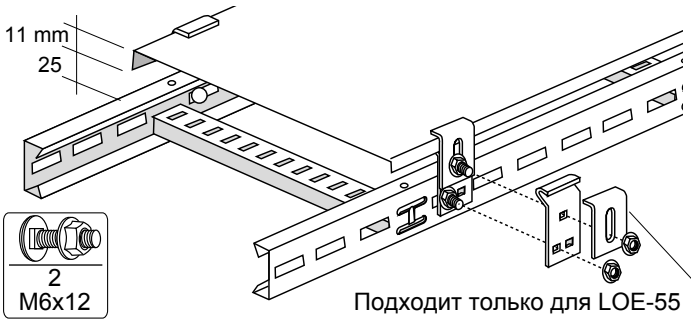

Скоба для крышки удлинительная / Для вентилируемой крышки

Тип	HDG Арт.:	SS Арт.:
SPB-RF/LOE-55 CC-V		70001

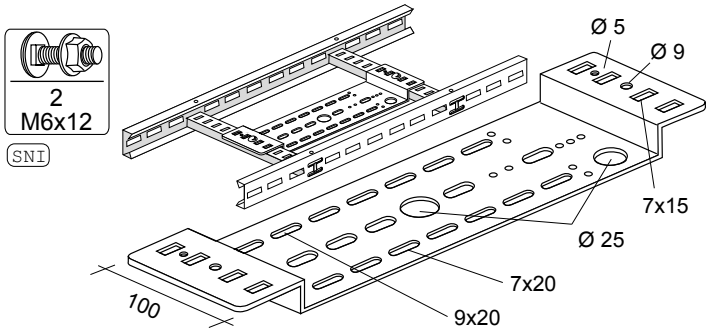

Монтажные пластины

Тип	PG Арт.:	HDG Арт.:	SS Арт.:
LOE SO-RU	1372638	1372056	1372378

Пластина размещается между ступенями лестницы и закрепляется винтами стопорными или саморезами.

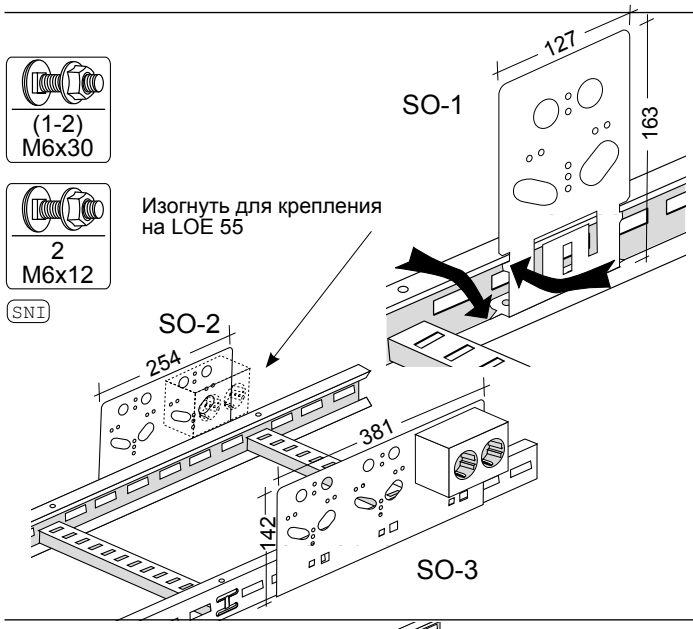

Монтажные пластины

Тип	PG Арт.:	HDG Арт.:	SS Арт.:
A-SPB/LOE SO-1*	1301082	1371592	1372377
A-SPB/LOE SO-2*	1303336	1306855	1303337
A-SPB/LOE SO-3**	1306856	1303338	1303339

* Крепится к LOE-55 с помощью специальных пазов Крепится к LOE-75 с помощью болта (не входит в комплект поставки)
** Крепится 2 болтами (не входят в комплект поставки). SO-3 имеет отверстия для крепления соединительных коробок.

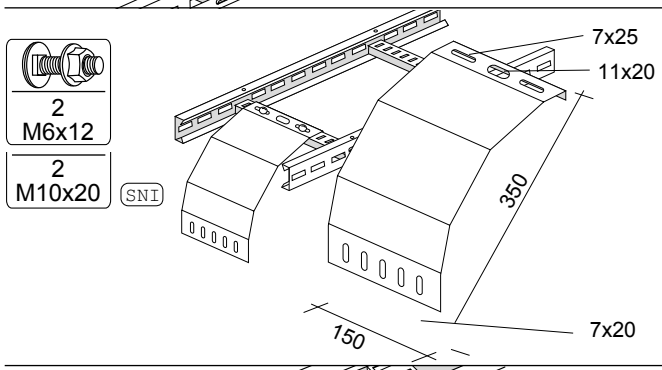

Пластина выходная

Ширина 150

Тип	PG Арт.:	HDG Арт.:	SS Арт.:
A-LOE EX	1372641	1302499	1371723

На лестницах большой ширины используется одновременно несколько пластин.

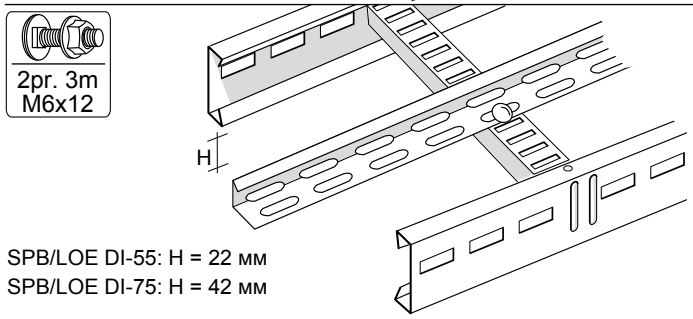

Делитель

Тип	PG Арт.:	HDG Арт.:	SS Арт.:
SPB/LOE DI-22	1371571	1371572	1372380
SPB/LOE DI-42		1372783	1371706

Поставляется элементами длиной 3 м
Конструкция может отличаться от представленной на рисунке.

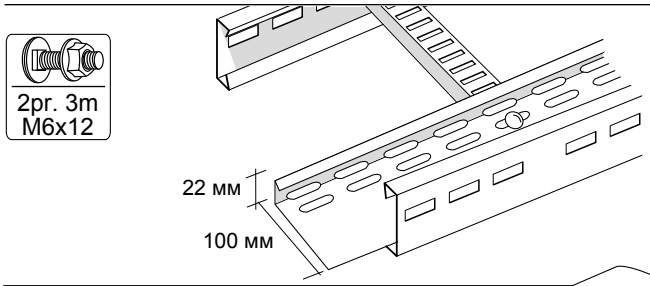

Канал-делитель

Тип	PG Арт.:	HDG Арт.:	SS Арт.:
LOE DI-CH	1372019	1372034	1304496

Поставляется элементами длиной 3 м

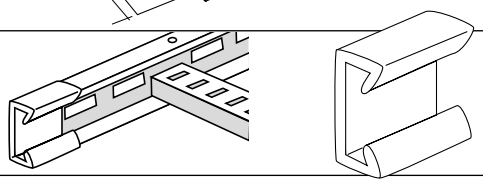

Защита торцевая

A-LOE 55 EP (Желтый пластик) Арт.: 1371597

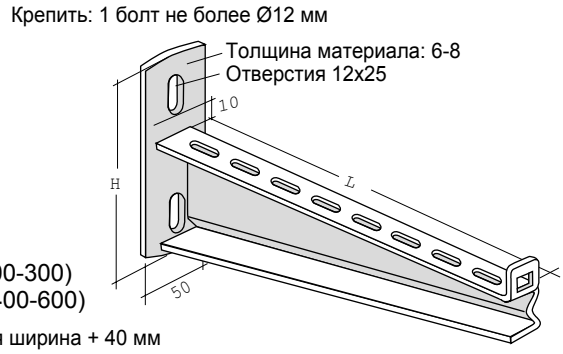

Консоль
для лестниц LOE, RZ и лотков SPB.

Тип содержит информацию о ширине лестницы.
Коэффициент запаса = 2.

Тип L	HDG Арт.:	SS Арт.:	Макс. нагрузка	Вес SS (кг)
S-M CA-35-100	1372689	1302442	350 kg	0,4
S-M CA-35-200	1372690	1302443	250 kg	0,5
S-M CA-35-300	1372691	1302444	200 kg	0,6
S-M CA-35-400	1372692	1302445	175 kg	0,8
S-M CA-35-500	1372693	1302446	150 kg	0,9
S-M CA-35-600	1372694	1302447	125 kg	1,1

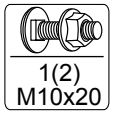

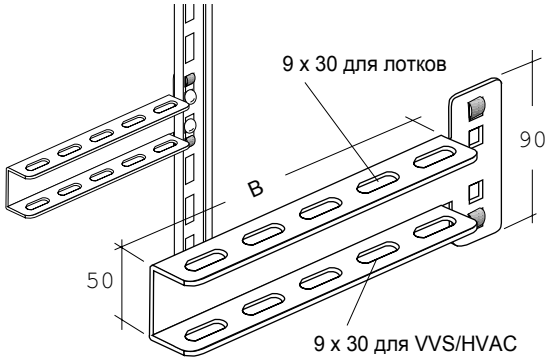

Консоль
для каналов CH 50-1.

Тип содержит информацию о ширине лестницы.
Коэффициент запаса = 2.

Тип	PG Арт.:	Макс. нагрузка (кг)
S-M CB-20-200	1372657	50
S-M CB-20-300	1372658	30

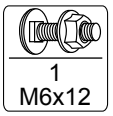

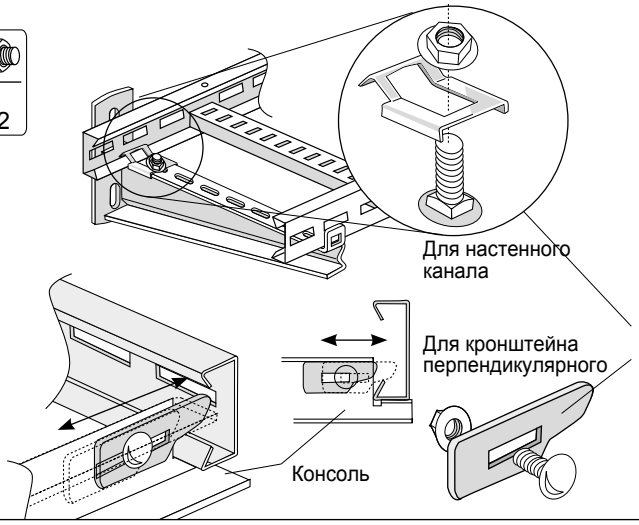

Зажим крепежный

Зажим для крепления к стенным кронштейнам и центральным консолям.

Тип	PG Арт.:	HDG Арт.:	SS Арт.:
S-LOE FC-CA-35	1371556	61082	1372384
S-LOE FC-CS-20	1304460		1304461

Зажим крепежный устанавливается на консоль, а затем смещается, блокируя лестницу.

Порядок применения. Подходят как для Mekano, ак и для UNO

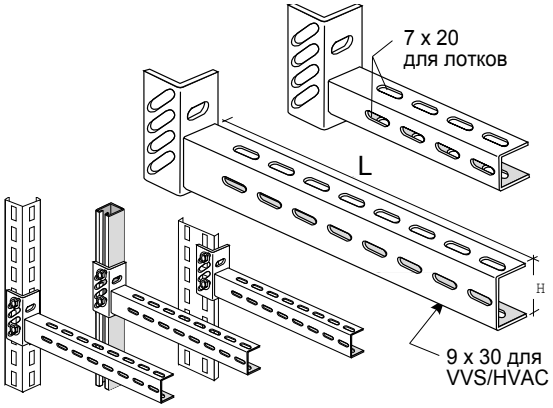

Консоль
для лестниц LOE, RZ и лотков SPB.

Тип содержит информацию о ширине лестницы
Коэффициент запаса = 2.

Тип	H + L	HDG Арт.:	SS Арт.:	Макс. нагрузка	Вес SS (кг)
S-M CB-30-100	38 + 129	1302437	1371791	180 kg	0,40
S-M CB-30-150	38 + 179	1302438	1371792	180 kg	0,45
S-M CB-30-200	38 + 229	1302439	1371793	200 kg	0,50
S-M CB-30-300	50 + 329	1302440	1371794	200 kg	0,60
S-M CB-30-400	50 + 429	1302441	1371799	200 kg	0,70

SNI

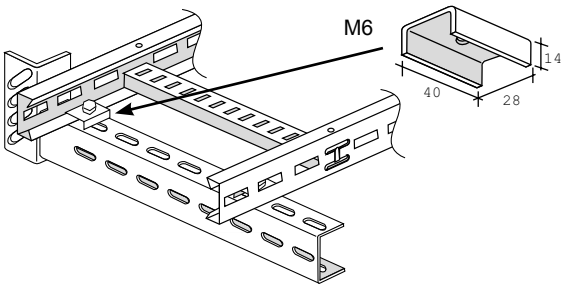

Зажим крепежный

Поставляются в вариантах: Ø7 мм или Ø10 мм

Тип	HDG Арт.:	SS Арт.:
S-M FC-M6	1372048	1372148
S-M FC-M10	1372050	1372147

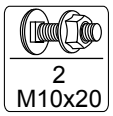

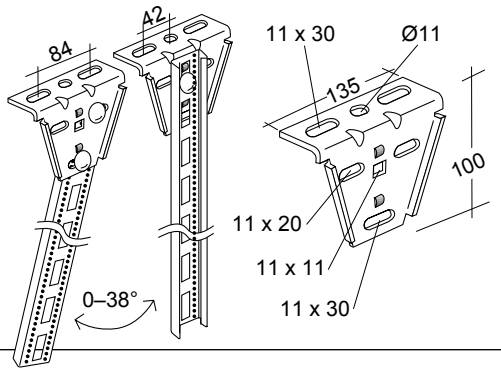

Кронштейн потолочный
с углом, регулируемым в пределах 0–38°

Тип	PG Арт.:	HDG Арт.:	SS Арт.:
S-M CE-SD	1372151	1372150	1372385

Для крепления каналов CH 50-1 и CH 42-1.

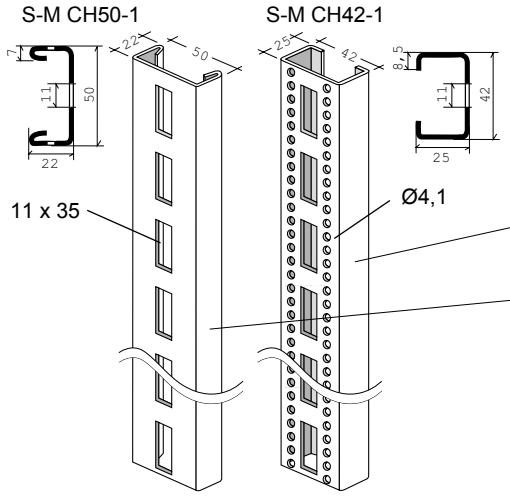

Канал

Тип	PG Арт.:	HDG Арт.:	SS Арт.:
S-M CH42-1-300	1303342		1303347
S-M CH42-1-450	1303343		1303348
S-M CH42-1-900	1303344		1303349
S-M CH42-1-3000	1303345		1303350
S-M CH50-1-3000		1371684	1371687

Опора центральная, см. до стр. 17.

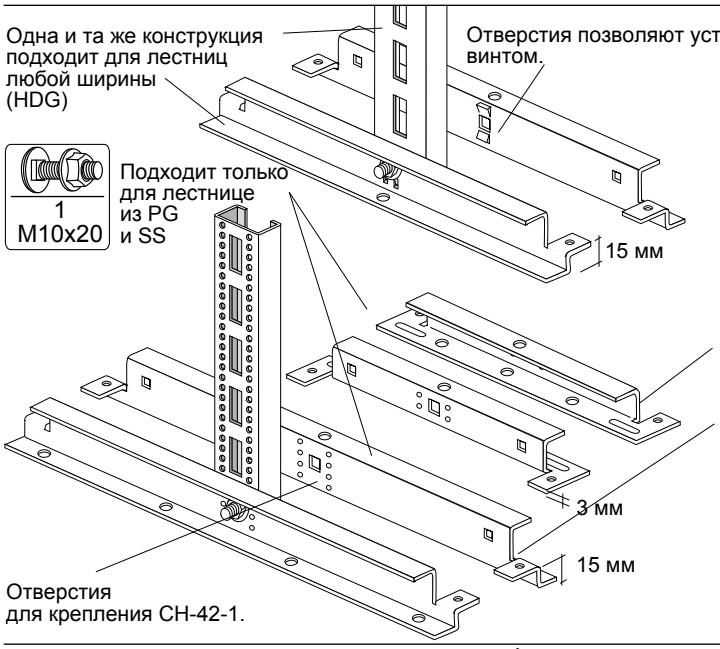

Консоль центральная

Тип	PG для CH42-1 Арт.:	HDG для CH50-1 Арт.:	SS для CH42-1 Арт.:
S-LOE CS-20-200	1303300	1303305	1303310
S-LOE CS-20-300	1303301	1303306	1303311
S-LOE CS-20-400	1303302	1303307	1303312
S-LOE CS-20-500	1303303	1303308	1303313
S-LOE CS-20-600	1303304	1303309	1303314

Может использоваться с лестницами различной высоты.
Опора центральная из PG или SS подходит только для крепления канала CH42-1.
Опора центральная из HDG подходит только для крепления канала CH-50-1.

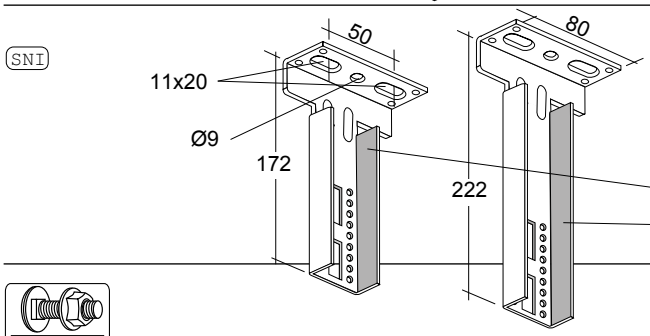

Опора центральная

См. стр. 17.

Тип	PG Арт.:	HDG Арт.:	SS Арт.:
S-LOE CH48-1-172	1304477	1304478	1304476
S-LOE CH48-1-222	1304480	1304481	1304479

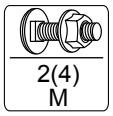

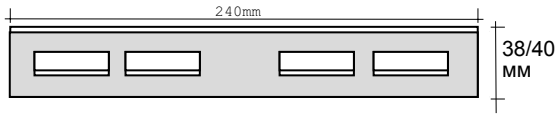

Соединитель стыковой

для каналов CH42-1 и CH50-1.

Тип		HDG Арт.:	SS Арт.:
S-M SC-CH42-1		89707	89708
S-M SC-CH50-1		1372763	1302595

Опора центральная для лестниц LOE (PG)

Рекомендуемые решения:

Стандарт

Опора центральная для ширины 200–600 мм:

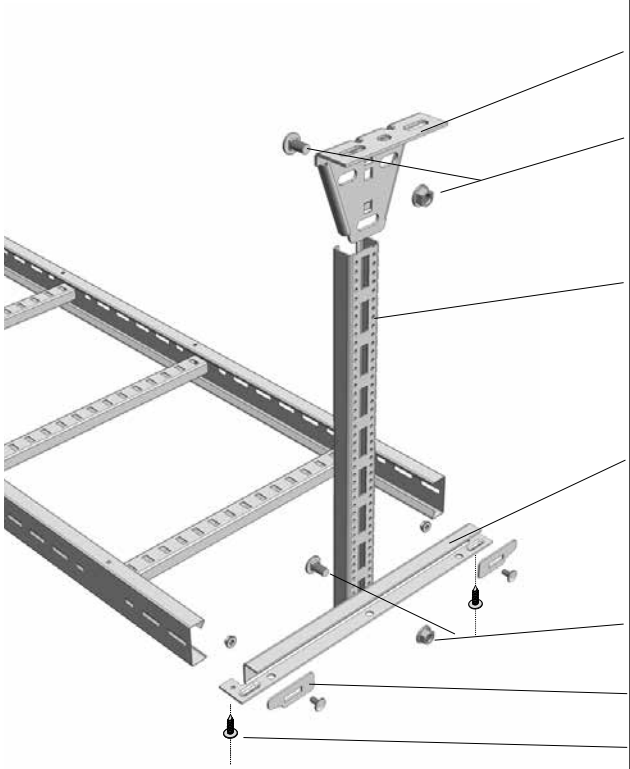

Арт:	
1372151	**Кронштейн потолочный** S-M CE-SD
1371980	**Болты стопорные** (входят в комплект поставки) S-M LS-M10x25
1303342 1303343 1303344 1303345	**Канал** Выберите длину S-M CH42-1-300 S-M CH42-1-450 S-M CH42-1-900 S-M CH42-1-3000
1303300 1303301 1303302 1303303 1303304	**Консоль центральная** LOE CS-20-200 LOE CS-20-300 LOE CS-20-400 LOE CS-20-500 LOE CS-20-600
1371980	**Болты стопорные** (входят в комплект поставки) S-M LS-M10x25
1304460	**Зажим крепежный** S-LOE FC-CS-20
1372820	**Винт-саморез**

Тяжелый режим работы

Опора центральная для ширины 500–600 мм

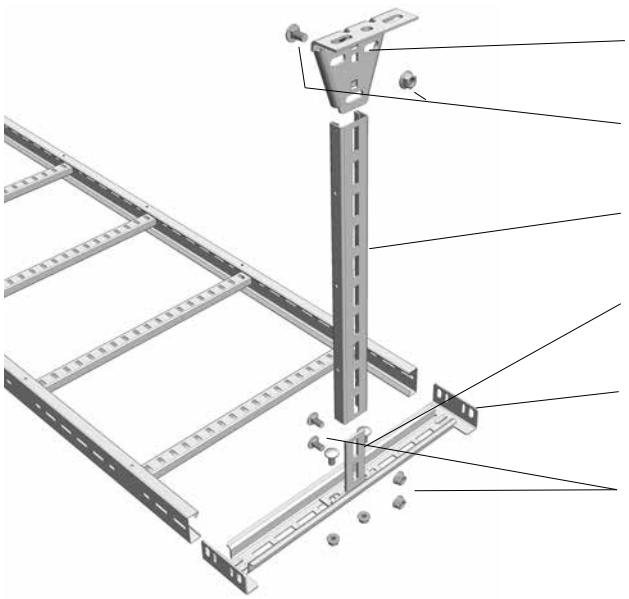

1372151	**Кронштейн потолочный** S-M CE-SD
1371980	**Болты стопорные** (входят в комплект поставки) S-M LS-M10x25
1371684	**Канал** S-M CH50-1-3000
1304462	**Пластина соединительная** S-LOE AB 35x120-10
1372128 1372129	**Консоль центральная** S-LOE CS-U-40-500 S-LOE CS-U-40-600
1371980	**Болты стопорные** (входят в комплект поставки) S-M LS-M10x25

КРОНШТЕЙН для опоры центральной

- Прочная консоль с минимальным спуском
- Множество различных вариантов
- Перфорированное основание позволяет устанавливать опоры для труб

Лестница крепится к кронштейну двумя винтами, которые заказываются отдельно.
Для LOE 55 и 75 — 2 винта M6x12.
Для LOE 100 и TOE 100 — 2 винта M10x20.

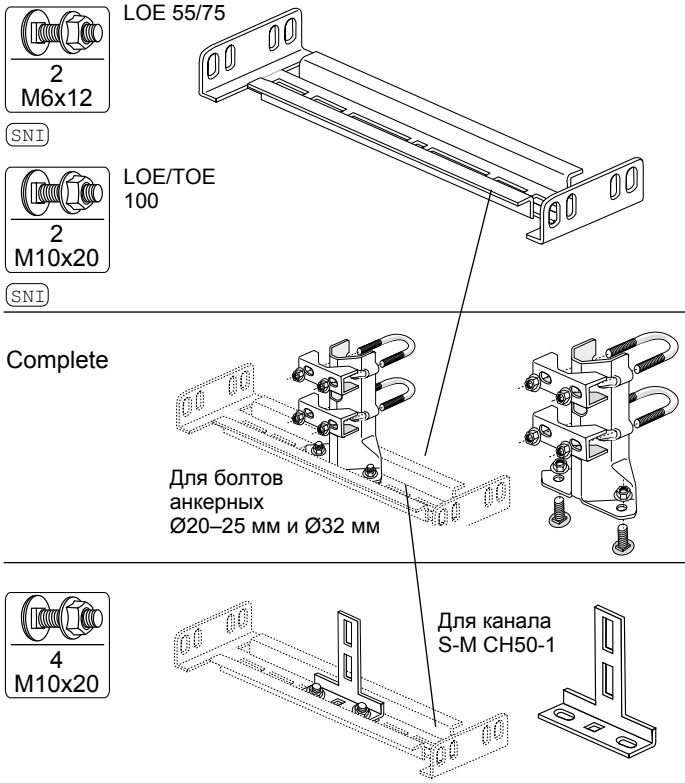

Консоль центральная

Тип содержит информацию о ширине лестницы

Тип	HDG Арт.:	SS Арт.:
S-LOE CS-40U-200	1372125	1372360
S-LOE CS-40U-300	1372126	1372361
S-LOE CS-40U-400	1372127	1372362
S-LOE CS-40U-500	1372128	1372363
S-LOE CS-40U-600	1372129	1372364

Кронштейн

для болта анкерного для опоры центральной

Тип	HDG Арт.:	SS Арт.:
S-TOE RO-CS-40-Ø25	1304464	1304465
S-TOE RO-CS-40-Ø32		85554

Кронштейн угловой для канала

Тип	HDG Арт.:	SS Арт.:
S-LOE AB-35x120-10	1304462	1304463

SMART

опора потолочная в комплекте: детали крепления не выступают за нижний край лестницы См. на следующей стр.

Фотография сделана на Vetco Able (Форус, Норвегия).

SMART: опора потолочная в комплекте: детали крепления не выступают за нижний край лестницы

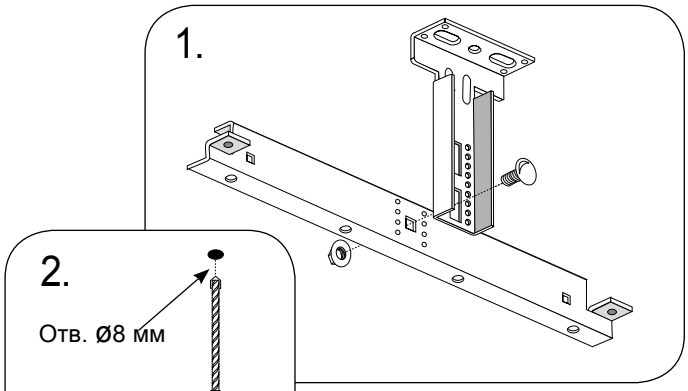

1. **Соедините консоль центральную и канал одним винтом M 10x20.**

Обратите внимание, что выступы консолей входят в перфорацию каналов, в результате чего образуется жесткая, стойкая к кручению конструкция, удерживаемая только одним винтом.

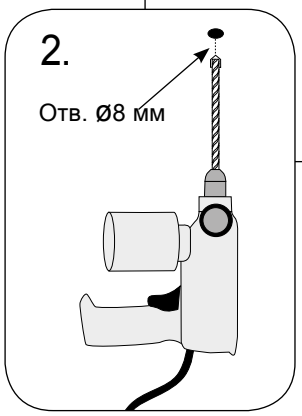

2. **При помощи перфоратора просверлите в бетоне отверстие Ø8 мм.**

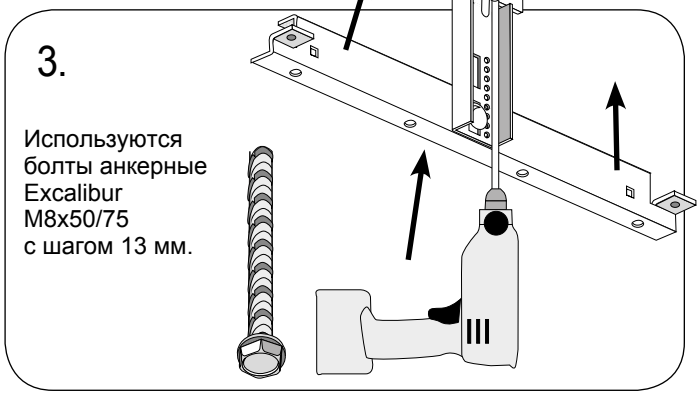

3. **Поместите болт анкерный M8 в отверстие центральное канала центрального и закрепите опору при помощи пневматического гаечного ключа.**

Этот инструмент позволяет закрепить опору быстро, даже на высокопрочном бетоне.

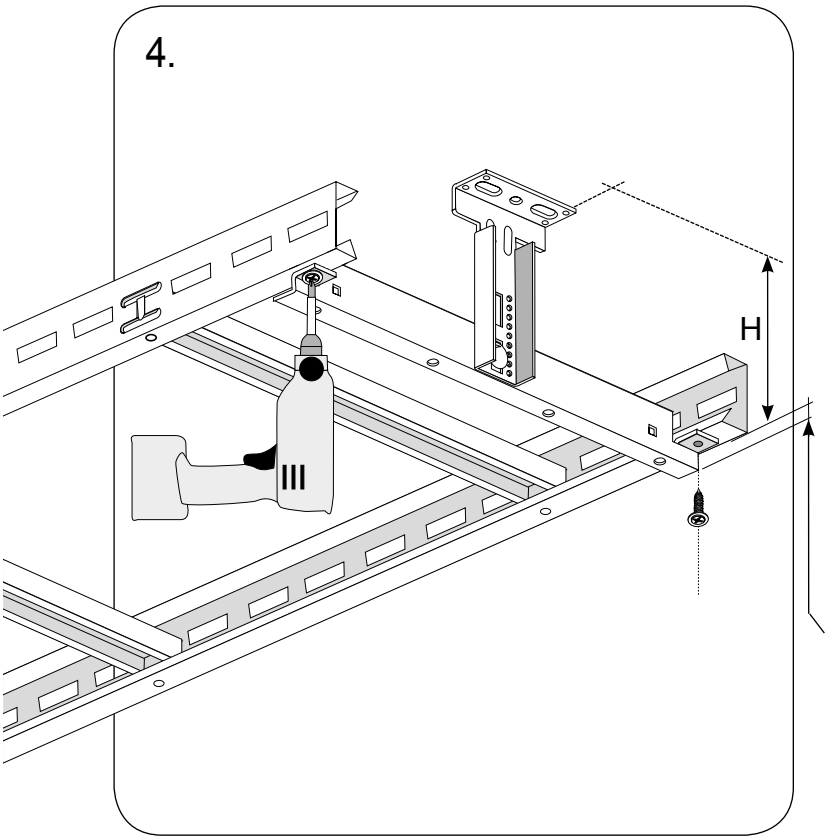

4. **Установите лестницу и закрепите ее саморезами.**

H*	Ширина лестницы:	
	200–400	500–600
CH-48-172	170 мм	155 мм
CH-48-222	220 мм	205 мм

*) H = Расстояние от потолка до нижнего края лестницы.

Для крепления консоли шириной 500-600 мм требуется пространство 15 мм

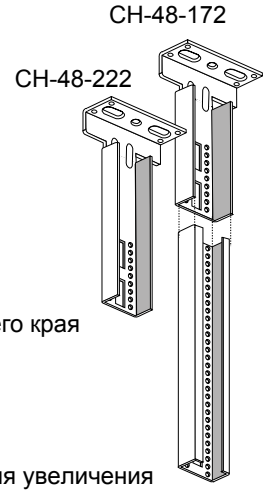

Для увеличения высоты используется канал CH-42

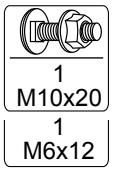

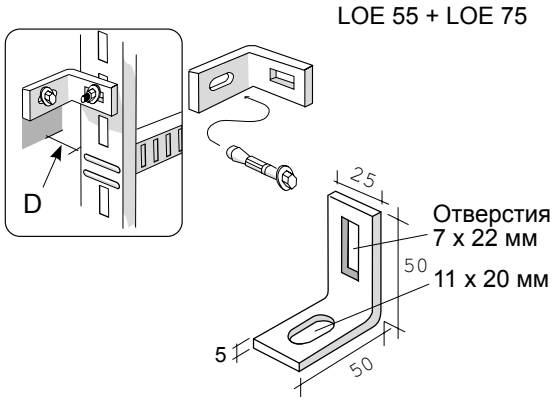

Кронштейн угловой

Кронштейн угловой для вертикальной установки.

Тип	PG Арт.:	HDG Арт.:	SS Арт.:
S-M AB-50x50-10/6	1372735	1372761	1371817

Расстояние D от лестницы до стены 0–10 мм.

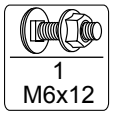

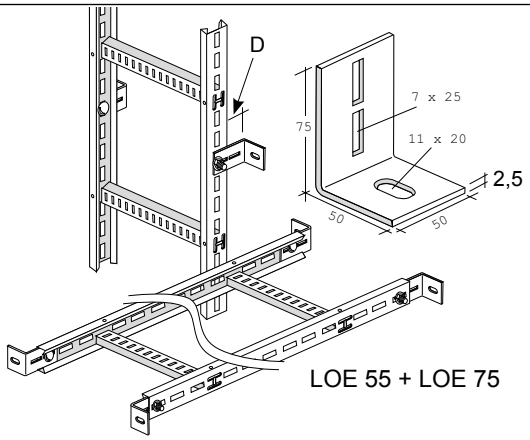

Кронштейн удлинительный стенной

Тип	PG Арт.:	HDG Арт.:	SS Арт.:
S-LOE WD	1304466	1304467	1304468

Расстояние D от лестницы до стены 0–10 мм.

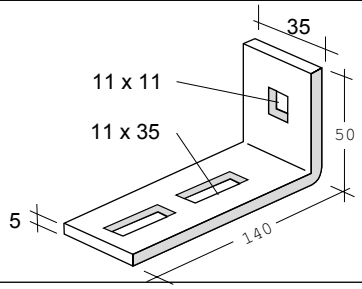

Кронштейн угловой

Тип	HDG Арт.:	SS Арт.:
S-SPB AB-50x140-10	1301081	1304469

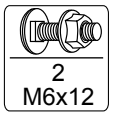

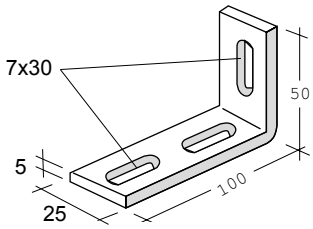

Кронштейн угловой

Тип	HDG Арт.:	SS Арт.:
S-M AB-50x100-6	1372696	1372382

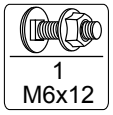

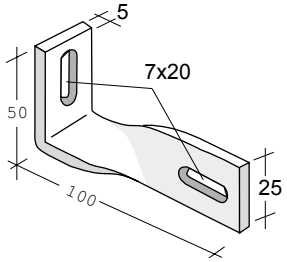

Кронштейн спиральный

Тип	HDG Арт.:	SS Арт.:
S-M AB-TW-50x100-6	1372697	1372383

Опора для гофрированной стальной крыши

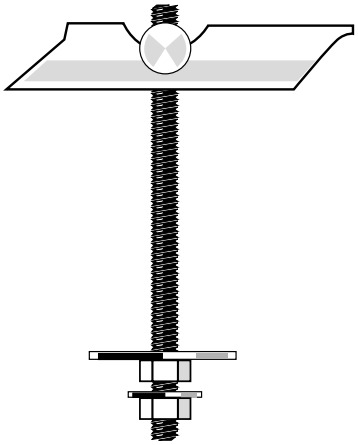

Зажим шарнирно-рычажный
для гофрированной стальной крыши

Тип	PG Арт.:	Макс. нагрузка:
S-M TC-M6x100	1372819	60 кг
S-M TC-M8x100	1372876	80 кг
S-M TC-M10x100	1372877	80 кг

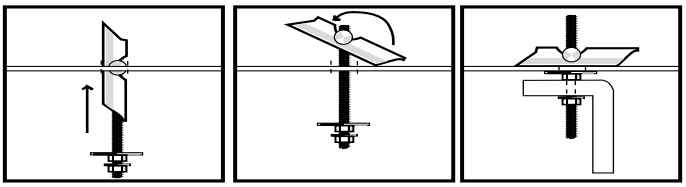

Отверстие Ø:
S-M TC-M-6 = 16 мм
S-M TC-M-8 = 22 мм
S-M TC-M-10 = 25 мм

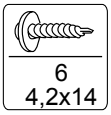

Состоит из 2 одинаковых частей, поставляемых комплектом.

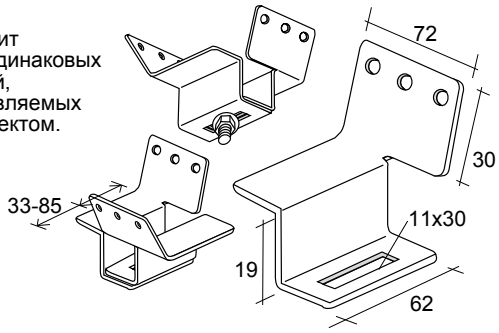

Кронштейн регулируемый
для стальной крыши

Тип	PG Арт.:	HDG Арт.:
S-SPB SR-X	1372121	1372122

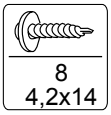

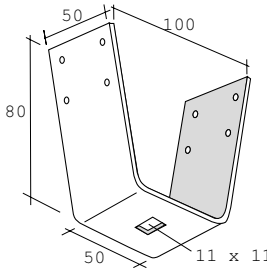

Кронштейн потолочный сдвоенный

Тип	PG Арт.:	HDG Арт.:
S-SPB SR-100	1372136	По заказу

Стандарт: 50 мм.
Другие размеры — по специальному заказу.

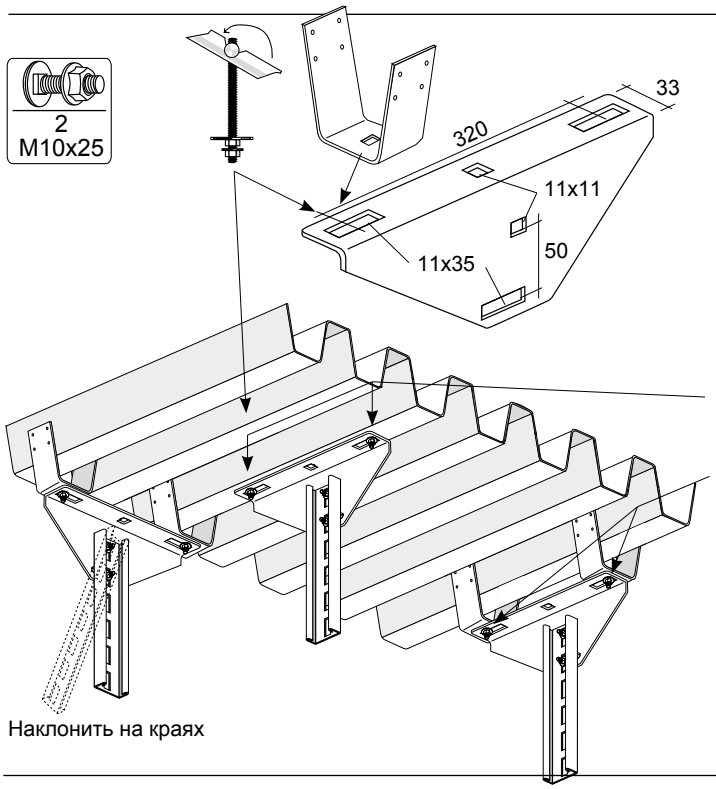

Кронштейн угловой

Тип	PG Арт.:	HDG Арт.:	SS Арт.:
S-M SR-350	1304470	1304471	1304472

Болт стопорный для зажима шарнирно-рычажного
S-M TC-M10x100 Арт.: 1372877

2 стандартных стопорных болта M 10x25 Арт: 1371980

Система опор UNO Каналы:

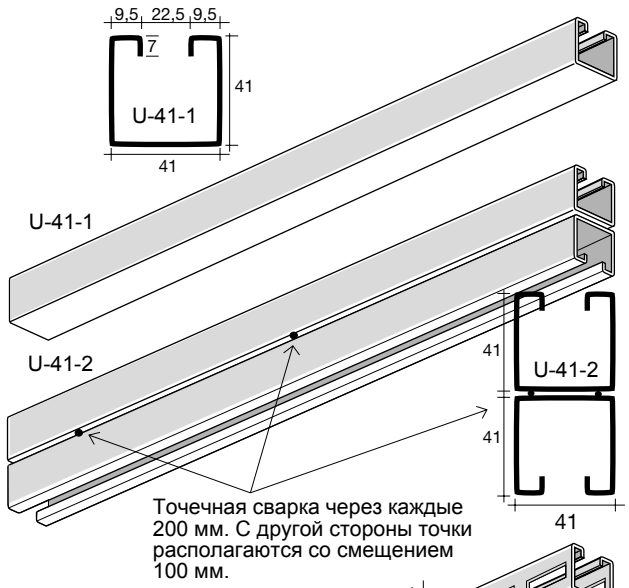

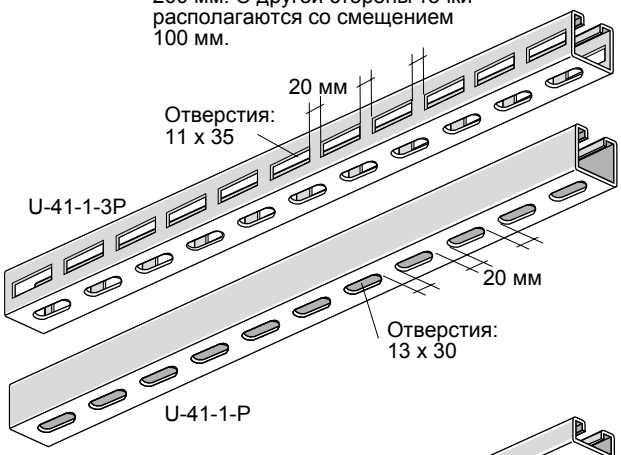

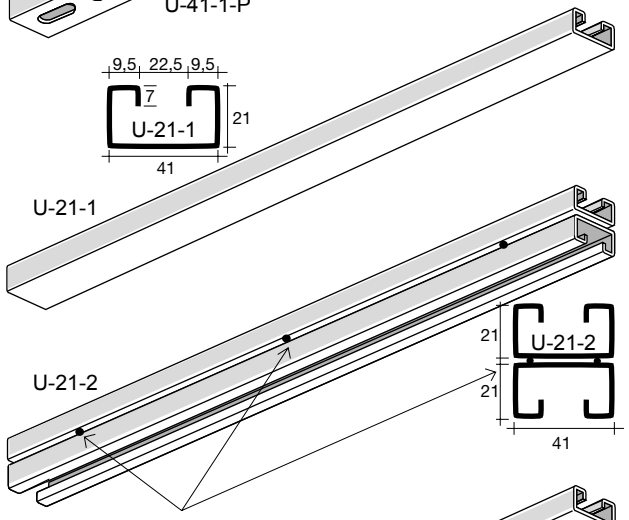

Качество материалов для каналов UNO:
HDG = 2,5 мм. SS = 2 мм. Технические характеристики предоставляются по запросу.

Каналы типа U-41

Стандартная длина — 6 м.

Тип (одинарный)	HDG Арт.:	SS Арт.:	PG Арт.:	Вес SS (кг)
S-UNO-41-1(6 м)	1302233	1371865	70702	2,3
S-UNO-41-1(3 м)	1302227	1371859		
Тип (сдвоенный)				
S-UNO-41-2(6 м)	1302235	1371867		4,5
S-UNO-41-2(3 м)	1302229	1371864		

При сварке каналов друг с другом оставляют зазор 3 мм, который необходим для оцинковки.

Каналы перфорированный UNO

Стандартная длина — 6 м.

Тип (одинарная перфорация)	HDG Арт.:	SS Арт.:	PG Арт.:	Вес SS (кг)
S-UNO-41-1-P3(3 м)		83969		
Тип (сдвоенная перфорация)				
S-UNO-41-1-P(6 м)	1302234	1371866	81829	2,1
S-UNO-41-1-P(3 м)	1302228	1371863		

Каналы U-21

Стандартная длина — 6 м.

Тип (одинарная перфорация)	HDG Арт.:	SS Арт.:	PG Арт.:	Вес SS (кг)
S-UNO-21-1	1302230	1371860	1372860	1,5
Тип (сдвоенная перфорация)				
S-UNO-21-2	1302232	1371862		3,0

При сварке каналов друг с другом оставляют зазор 3 мм, который необходим для оцинковки.

Каналы перфорированный UNO

Стандартная длина — 6 м.

Тип (одинарная перфорация)	HDG Арт.:	SS Арт.:	PG Арт.:	Вес SS (кг)
S-UNO-21-1-P	1302231	1371861	1302199	1,4

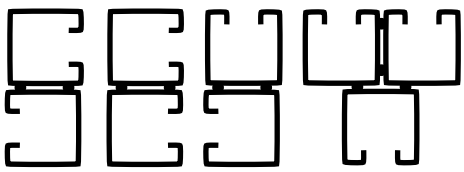

По специальному заказу могут быть поставлены различные сочетания.
Если вам требуются специальные решения — обращайтесь к нам.

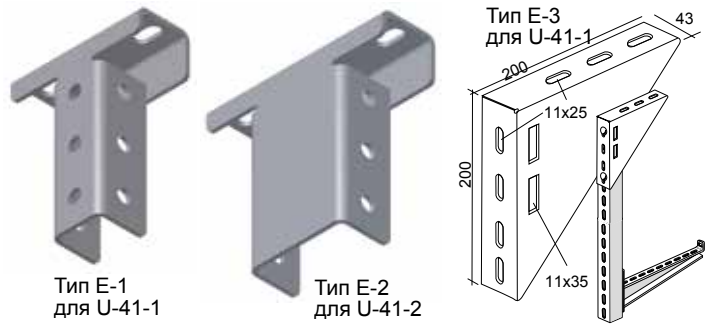

Кронштейн для UNO каналов

Type	PG Арт.:	HDG Арт.:	SS Арт.:	Вес SS (кг)
S-UNO E-1		1302296	1371925	1,45
S-UNO E-2		1302297	1371926	1,85
S-UNO E-3	1304473	1304474	1304475	0,80

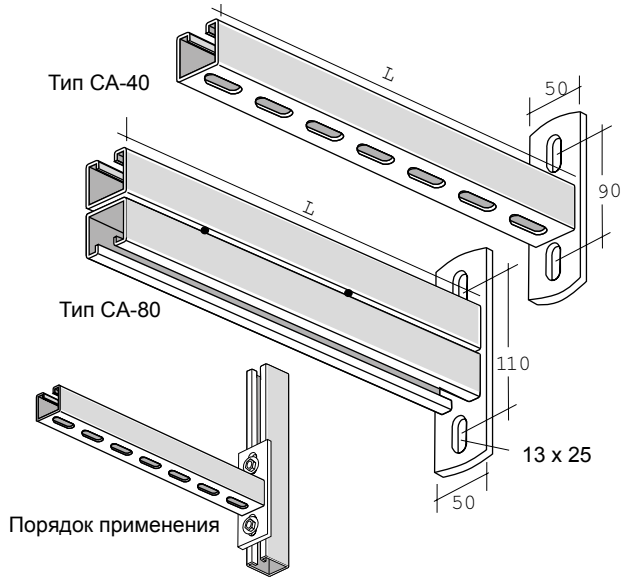

Кронштейн

Коэффициент запаса = 2. Макс, нагрузка в кг.
Тип содержит информацию о длине.

Тип	HDG Арт.:	SS Арт.:	Макс. нагрузка	Вес SS (kg)
S-UNO CA-40-200	1302300	1371880	500	0,7
S-UNO CA-40-300	1302301	1371881	500	0,9
S-UNO CA-40-400	1302302	1371882	360	1,1
S-UNO CA-40-500	1302303	1302311	230	1,3
S-UNO CA-40-600	1302304	1371883	180	1,5
S-UNO CA-40-800	1302305	1302312	145	1,9
S-UNO CA-40-1000	1302306	1302313	115	2,4

Тип	L мм	HDG Арт.:	SS Арт.:	Макс. нагрузка	Вес SS (kg)
S-UNO CA-80-450	450	1302307	1302314	400	2,4
S-UNO CA-80-600	673	1302308	1371884	300	3,4
S-UNO CA-80-750	823	1302309	1371885	200	4,0
S-UNO CA-80-900	973	1302310	1371886	175	4,7

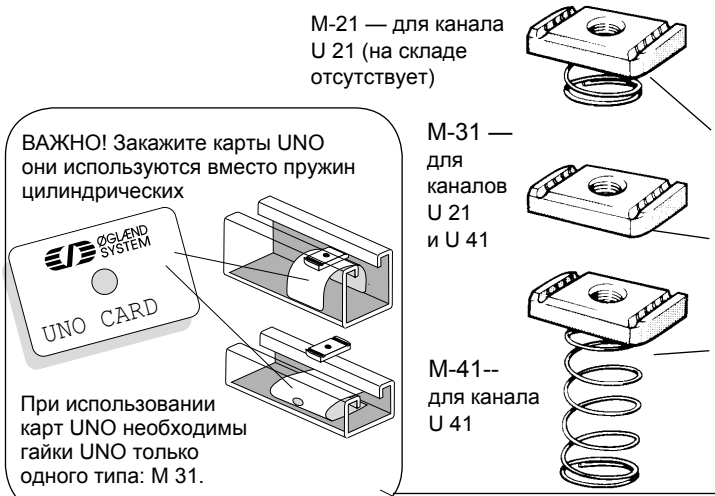

Гайки пружинные

для каналов UNO

Тип	Dim.	HDG Арт.:	SS Арт.:	Вес SSx100(кг)
S-UNO NU-M-2106	M 6	1302246	1371868	2,2
S-UNO NU-M-2108	M 8	1302247	1371869	2,0
S-UNO NU-M-2110	M 10	1302248	1371870	3,0
S-UNO NU-M-2112	M 12	1302249	1371871	3,5
S-UNO NU-M-3106	M 6	1302250	1371872	2,0
S-UNO NU-M-3108	M 8	1302251	1371873	2,7
S-UNO NU-M-3110	M 10	1302252	1371874	2,7
S-UNO NU-M-3112	M 12	1302253	1371875	2,5
S-UNO NU-M-4106	M 6	1302254	1371876	2,2
S-UNO NU-M-4108	M 8	1302255	1371877	2,0
S-UNO NU-M-4110	M 10	1302256	1371878	3,0
S-UNO NU-M-4112	M 12	1302257	1371879	3,5

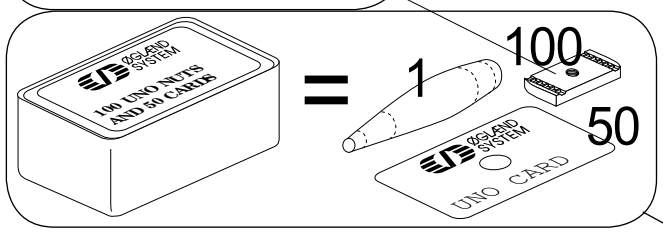

Гайки UNO

Поставляются в пластиковой коробке, в которой содержится 100 гаек, 50 карт UNO и один штифт-держатель.

Тип	Размеры	HDG Арт.:	SS Арт.:
S-UNO Nu-Card M6	M6	1302236	1302240
S-UNO Nu-Card M8	M 8	1302237	1302241
S-UNO Nu-Card M10	M 10	1302238	1302242
S-UNO Nu-Card M12	M 12	1302239	1302243

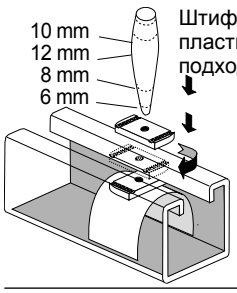

Штифт-держатель конический пластиковый универсальный подходит для всех гаек.

Установка карты и гайки.

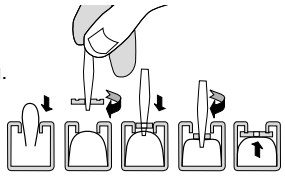

Для заказа только карт UNO:	Арт.:
S-UNO NU-Card	1302244
Штифты-держатели	Арт.:
S-UNO NU-FP	1302245

Кронштейны UNO в качестве подвесов центральных

Показатели по специальному запросу

Кронштейн S-M CA-35-

S-UNO CA-40

Крепление гайками UNO для каналов UNO

Крепление болтами сквозными

Кронштейн S-M CA-35-

Заглушки UNO пластиковые:
Тип: D-97. Арт.: 1371927

Односторонняя конструкция, ассиметричная нагрузка.

Двухсторонняя конструкция, симметричная нагрузка.

Кронштейн S-M CA-35-

S-UNO CA-80

Кронштейн S-M CA-35-

S-UNO CA-80

Также могут устанавливаться консоли UNO в различных сочетаниях.

В качестве стойки напольной

Крепится болтами удлинительными, шпильками привариваемыми или сваркой.

Опора боковая для установки лестниц кабельных в коридорах

Тип E-3
для U-41-1
и каналов S-M
CH50-1

43

200

11x25

200

11x35

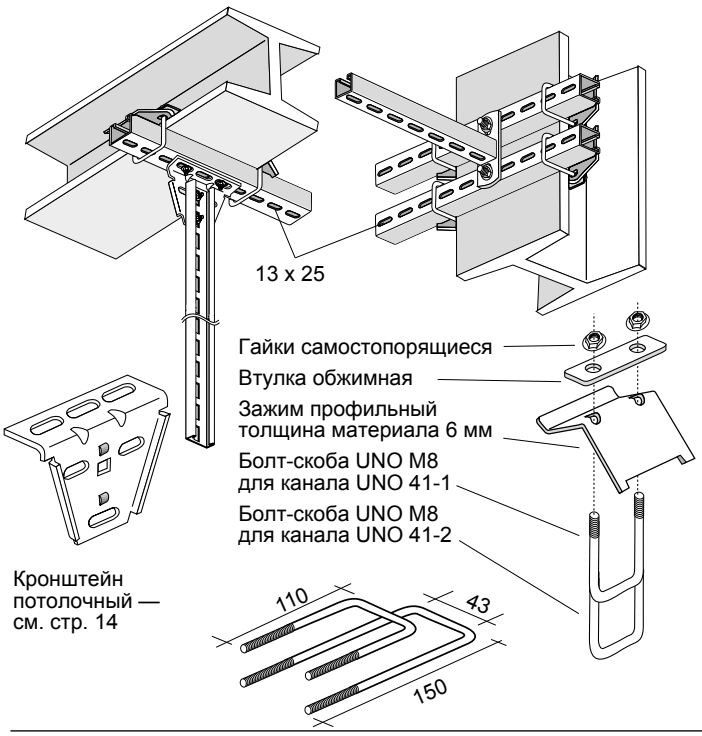

Пример крепления к профилю*

Зажим профильный UNO SS для толстых фланцев (0–30 мм).
Рекомендуемая макс, нагрузка – 500 кг на каждый зажим.
Изготавливается из нержавеющей стали (SS) 6 мм.
Поставляются по запросу в комплектах (также из HDG):
(для канала UNO 41-2)

Тип	SS Арт.:
S-UNO BC-30-1 (для UNO 41-1 канал)	1304498
S-UNO BC-30-2 (для UNO 41-2 канал)	1304499

*) Ознакомьтесь с каталогом универсальных опор.

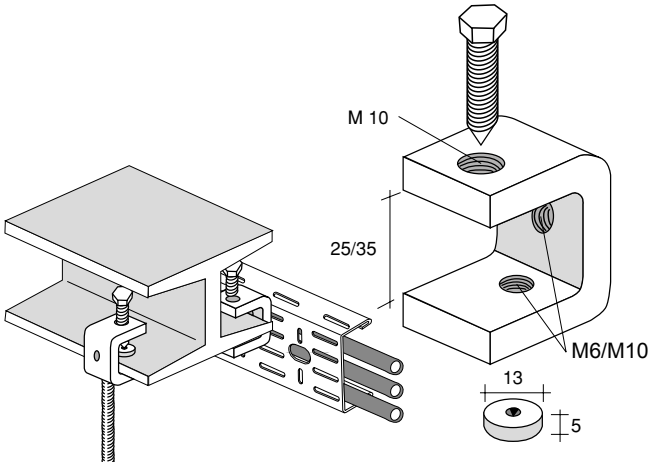

Зажимы профильные

Винт с конической резьбой входит в комплект поставки

Тип	Макс. нагрузка (кг)	SS Арт.:
S-M BC-U-25/6	50	1371801
S-M BC-U-25/10	50	1371802
S-M BC-U-35/10	50	1371803

Втулка обжимная — по запросу

S-M BC-PS	Арт.: 1371804

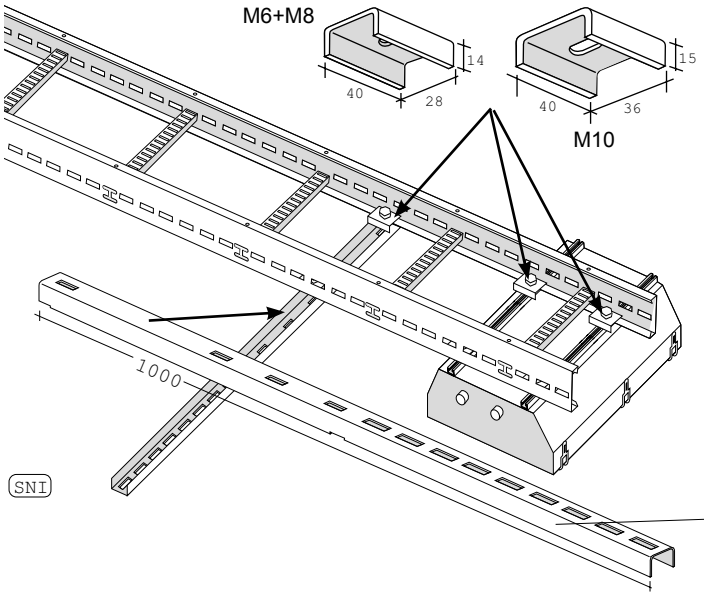

Зажим обжимной

для опор приборов осветительных
Комплект поставки: 0 7+ 9 + 11 мм

Тип	HDG Арт.:	SS Арт.:
S-M FC-M6	1372048	1372148
S-M FC-M8	1372049	1372149
S-M FC-M10	1372050	1372147

КАНАЛ

для приборов осветительных

Тип	HDG Арт.:	SS Арт.:
S-TOE CH-LB1000	1372047	1304497

Элементы крепежные:

Болт анкерный Excalibur

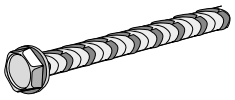

Тип Размеры	Стд. упаковки	Марка бетона-30	Марка бетона-60	Коэфф. запаса = 3	Арт.:
S-M AC-EXC-6x50	100	3,83 kN	4,33 kN		1306837
S-M AC-EXC-8x50	100	4,87 kN	6,83 kN		1306838
S-M AC-EXC-8x75	100	7,00 kN	9,50 kN		1306839
S-M AC-EXC-10x75	50	6,27 kN	9,67 kN		1306840
S-M AC-EXC-10x100	50	11,13 kN	16,00 kN		1306841

ВАЖНО! Для установки болтов анкерных Excalibur необходимо использовать пневматический гаечный ключ.
Например, можно использовать: Bosch GDS 14,4 /18B- Milwaukee PIW 14,4 B.

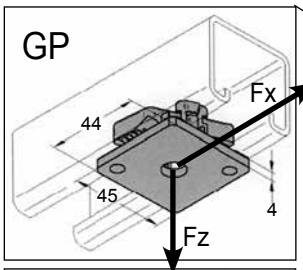

Гайка UNO для канала UNO-41 (PG)

Тип/наименование	Тип/размер	Fx	Fz	Арт.:
S-UNO-NU-M-1008	GP M8	4,4 kN	7,3 kN	1306842
S-UNO-NU-M-1010	GP M10	7,0 kN	10,6 kN	1306843
При установки гаек на шпильки резьбовые типа GP необходимо использовать контргайки.				
S-UNO-NU-M-1108	MP M8	4,4 kN	7,3 kN	1306844
S-UNO-NU-M-1110	MP M10	7,0 kN	10,6 kN	1306845

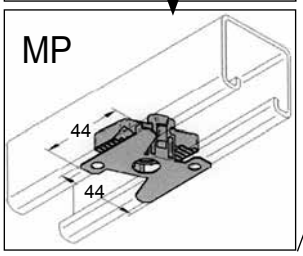

	Арт.:
Инструмент для резки шпилек резьбовых: S-UNO CT-M10	1306846
Запасная часть для резака S-UNO CT-M10-PA	1306847

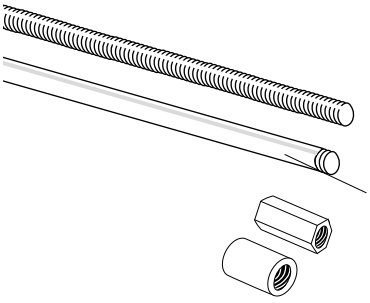

ШПИЛЬКА РЕЗЬБОВАЯ Тип	PG Арт.:	HDG Арт.:	SS Арт.:
S-M TR-06-1000	1372752		
S-M TR-06-2000	1372753		
S-M TR-08-1000	1372754		
S-M TR-10-300	1372738		
S-M TR-10-500	1372739		
S-M TR-10-1000	1372747	1372743	1371416
S-M TR-10-2000	1372746	1372742	1371418
S-M TR-10-3000			1371419
Крышка белая пластиковая для шпильки резьбовой (за метр):	M6 A-SPB CO-TR-6 1372734 M10 A-SPB CO-TR-10 1372733		
Соед. гайка M6x32	1372828		
Соед. гайка M10x30	1301009		

SKRUER FOR LOE/SPB-LB PRODUKTER / SCREWS FOR LOE/SPB-LB PRODUCTS:

Для крыши стальной гофрированной

ВИНТЫ-САМОРЕЗЫ	Тип:	СТД. упаковки	PG. Арт.:	HDG Арт.:	SS Арт.:
4,2 x 13 мм	S-M SC-SE-4,2x14	100	1372820		
4,2 x 25 мм	S-M SC-SE-4,2x25	100	1372821		

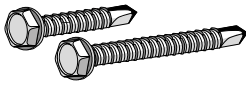

ВИНТЫ-САМОРЕЗЫ из нержавеющей стали					
4,8 x 13 мм	MARUTEX S-M SC-SE-4,8x13				1371373
4,8 x 25 мм	Marutex S-M SC-SE-4,8x25				1371374

BITS: S-M SC-SE-BI-4,8 Арт.: 1371375

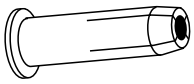

Для установки на бетон

Анкер клиновой с втулкой
Подходит для установки каналов на бетон

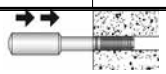

Гайка соединит. M10 Арт.: 1908372

Тип	Упаковки	Арт.:
S-M WE-M10x40	50	1306850
S-M WE-M12x50	50	1306851

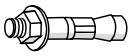

Болты удлинительные					
M10 x 60.	SM AC-10x60	50	1372769	1371365	1371370
M10 x 85.	SM AC-10x80	50		1371366	1371371

Накладки стыковые LOE 55/75 + SPB-LB

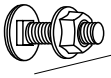

ВИНТЫ СТОПОРНЫЕ / Самостопорящимися являются только болты из нержавеющей стали					
M 6 x 12	SM LS-M6x12	200	1372750		1371981
M10 x 20	SM LS-M10x20	100			1371983
M10 x 25	SM LS-M0x25	100		1371980	

С цилиндрическими скругленными головками и гайками фланцевыми для опор LOE 55/75 и накладок стыковых LOE 100.

ØGLÆND SYSTEM

ВНИМАНИЕ: Крепёж поставляется комплектно!

				Стандарт. уп. PG + HDG/SS	PG. Арт.:	HDG. Арт.:	SS. Арт.:
КОМПЛЕКТЫ БОЛТОВ СТОПОРНЫХ Со скругленной головкой и гайками фланцевыми. *) Низкий	M 6 x 12 *		S-M LS-NU-M6x12	200	1372750		1371981
	M 6 x 16 *		S-M LS-NU-M6x16	100			84487
	M 6 x 20 *		S-M LS-NU-M6x20	100			1371982
	M 6 x 30		S-M LS-NU-M6x30	200	1372749		1371361
	M10 x 20 *		S-M LS-NU-M10x20	100			1371983
	M10 x 25 *		S-M LS-NU-M10x25	100		1371980	1371437
	M10 x 50		S-M LS-NU-M10x50	50		1371589	1371362
БОЛТЫ СТОПОРНЫЕ *) Низкий; Высокий	M 6 x 12 *	DIN 603	S-M LS-M6x12	200	1372167		1372161
	M 6 x 16 *	DIN 603	S-M LS-M6x16	200			84493
	M 6 x 25	DIN 603	S-M LS-M6x25	200 / 100	1372169		1372162
	M 6 x 50	DIN 603	S-M LS-M6x50	200 / 100	1371360		85520
	M10 x 20 *	DIN 603	S-M LS-M10x20	100			1372163
	M10 x 25 *	DIN 603	S-M LS-M10x25	200 / 100		1372765	84352
	M10 x 30	DIN 603	S-M LS-M10x30	100		86008	89821
	M10 x 35	DIN 603	S-M LS-M10x35	100			82709
	M10 x 50	DIN 603	S-M LS-M10x50	50			89822
	M10 x 70	DIN 603	S-M LS-M10x70	50			81396
БОЛТЫ С ШЕСТИГРАННОЙ ГОЛОВКОЙ На болты другой длины резьба нанесена только частично (DIN 931).	M 6 x 12	DIN 933	S-M HE-M6x12	200			1372780
	M 6 x 16	DIN 933	S-M HE-M6x16	100	1372171		1371318
	M 6 x 20	DIN 933	S-M HE-M6x20	100	1372172		1371319
	M 6 x 30	DIN 933	S-M HE-M6x30	100			1371320
	M 8 x 20	DIN 933	S-M HE-M8x20	200		1371301	1371321
	M 8 x 25	DIN 933	S-M HE-M8x25	200		1371302	1371322
	M 8 x 30	DIN 933	S-M HE-M8x30	200		1371303	1371323
	M10 x 16	DIN 933	S-M HE-M10x16	100	1372178		1371324
	M10 x 20	DIN 933	S-M HE-M10x20	200 / 100		1371304	1371325
	M10 x 25	DIN 933	S-M HE-M10x25	200 / 100		1371305	1371326
	M10 x 30	DIN 933	S-M HE-M10x30	200 / 100		1371306	1371327
	M10 x 35	DIN 933	S-M HE-M10x35	100		1371307	1371328
	M10 x 45	DIN 933	S-M HE-M10x45	100		1371308	1371329
	M10 x 50	DIN 933	S-M HE-M10x50	100		1371309	1371330
	M10 x 55	DIN 933	S-M HE-M10x55	100 / 50		1371310	1371331
	M12 x 25	DIN 933	S-M HE-M12x25	100		1371311	1371332
	M12 x 35	DIN 933	S-M HE-M12x35	100		1371312	1371333
Конический конец	M12 x 45	DIN 933	S-M HE-M12x45	100 / 50		1371313	1371334
	M10 x 40	DIN 933	S-M HE-M10x40	100		1371314	1371335
ВИНТЫ СО СКРУГЛЕННОЙ ГОЛОВКОЙ Torx T30	M 6 x 16	DIN 7985	S-M PS-M6x16	200	1372164		1372156
	M 6 x 20	DIN 7985	S-M PS-M6x20	200	1372842		1372157
	M 6 x 25	DIN 7985	S-M PS-M6x25	200	84954		1372158
	M 6 x 30	DIN 7985	S-M PS-M6x30	200	1372166		1372159
	M 6 x 40	DIN 7985	S-M PS-M6x40	200	1372168		1372160
НАСАДКИ Torx T30, конические	Насадки конические		Torx T30		1371417		
ГАЙКИ ФЛАНЦЕВЫЕ Антивибрационные	6 мм	DIN 6923	S-M NU-FL-M6	100	1372843		1371971
	8 мм	DIN 6923	S-M NU-FL-M8	100	1372831		1371972
	10 мм	DIN 6923	S-M NU-FL-M10	100/50/50	1372832	1372180	1371973
	12 мм	DIN 6923	S-M NU-FL-M12	50			1371343
ГАЙКИ ШЕСТИГРАННЫЕ	M 6 x 10	DIN 934	S-M NU-M6	100	1372844		1372781
	M 8 x 13	DIN 934	S-M NU-M8	100		1372176	1371340
	M10 x 17	DIN 934	S-M NU-M10	100 / 50		1372845	1371341
	M12 x 19	DIN 934	S-M NU-M12	100 / 50		1372179	1371342
ШАЙБЫ Типовые коды: OD, Ø, t=	◎5x30,5x1,5		S-M WA-5x30,5x1,5	200			84394
	◎6x12x1,6	DIN 125	S-M WA-6,4x12x1,6	200			1372782
	◎6x18x1,6	DIN 125	S-M WA-6,4x18x1,6	200	1372175		1371349
	◎6x25x1,5		S-M WA-6x25x1,5	100/200	1372848		1371350
	◎8x16x1,6	DIN 125	S-M WA-8,4x16x1,6	100	1372849	1371345	1371351
	◎8x40,3x1,5		S-M WA-8x40,3x1,5	200			84345
	◎10,5x20x2	DIN 125	S-M WA-10,5x20x2	100		1372850	1371352
	◎13x24x2,5	DIN 125	S-M WA-13x24x2,5	100		1371346	1371353
	▣7x30.4x1.5		S-M WA-7x30,4x1,5	200			84562
	▣11x32x1		S-M WA-11x32x1	200			1371354
	▣7x35x2		S-M WA-7x35x2	200	1371594		
	◎10x(29x33)x3		S-M WA-10x(29x33)x3	200	84110		
ШАЙБЫ РИФЛЕНЫЕ	M 6	DIN 6798	S-M SW-M6	200	1372852		1371355
	M 8	DIN 6798	S-M SW-M8	100			1371356
	M10	DIN 6798	S-M SW-M10	200	1372854		1371357
	M12	DIN 6798	S-M SW-M12	100	1371359		1371358
БОЛТЫ АНКЕРНЫЕ ДЛЯ ЦЕМЕНТИРОВАНИЯ Количество: V.G. = 5.8; S.S. = A4-70; P.G. = 5.8	M 6 x 40		S-M AC-6x40	150	1372767		
	M 6 x 52		S-M AC-6x52	100			1371368
	M 8 x 50		S-M AC-8x50	100	1372768		1371369
	M 8 x 60		S-M AC-8x60	50		1371364	
	M10 x 60		S-M AC-10x60	50	1372769	1371365	1371370
	M10 x 85		S-M AC-10x85	40		1371366	1371371
	M12 x 110		S-M AC-12x110	25			89823
ВИНТЫ-САМОРЕЗЫ в упаковках по 100 шт.							
Для пластин стальных толщиной до 1 мм	4.2 x 13 мм		32-PH	100	1349417		
Для пластин стальных толщиной до 3 мм	4.2 x 14 мм		34-PH	100	1372820		
Для пластин стальных толщиной до 3 мм	4.2 x 25 мм		36-PH	100	1372821		
ВИНТЫ-САМОРЕЗЫ ИЗ НЕРЖАВЕЮЩЕЙ СТАЛИ							
Для пластин толщиной до 1,3 мм	4.8 x 13 мм	MARUTEX M4.8x13	Нержавеющая сталь качества A2	100			1371373
Для пластин толщиной до 2,5 мм	4.8 x 25 мм	MARUTEX M4.8x25	Нержавеющая сталь качества A2	100			1371374
Насадки для Marutex				10	1371375		

Макс. момент затяжки гаек фланцевых самостопорящихся: M6= 8-10 Н·м, M8= 20-23 Н·м, M10= 40-45 Н·м, M12= 80-85 Н·м.

PG = 4-7 мкм **HDG** = 40-70 мкм **SS** = A4-70 (с шестигранной головкой = A4-80)

PG = Предварительно оцинкованная сталь, 20 мкм
HDG = Горячеоцинкованная сталь NS/ISO 1461
SS = Нержавеющая сталь AISI 316L
AL = Алюминий 5052 H22/H32
CS = Углеродистая сталь
PR = Грунтованная углеродистая сталь

Профиль-каналы перфорированные

Используются в качестве опорных конструкций для различных лотков, лестниц и электрического оборудования.
Поставляется элементами длиной 3 м.

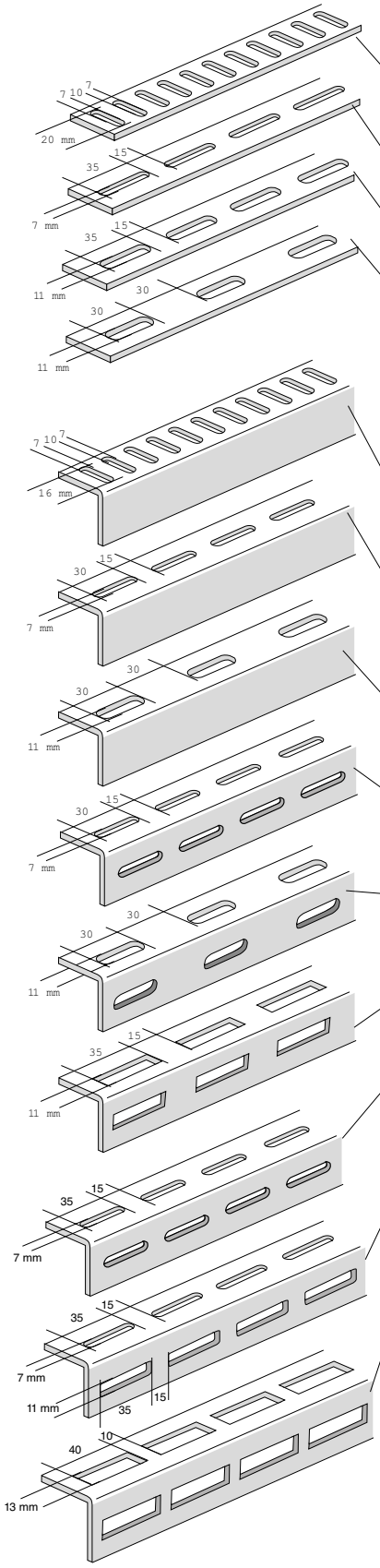

Профили плоские

Перфорация продольная

Тип	PR Арт.:	HDG Арт.:	SS Арт.:	AL Арт.:	SS Вес, кг
FI-CW-7x20-30x5x3000	1372104	1372130			2,6
FI-CW-7x20-40x5x3000	1372105	1372131			3,8
FI-CW-7x20-50x4x3000	1372101	1372103			4,0
Перфорация продольная					
FI-LW-7x35-25x5x3000	1372107	1372111	1371930		2,4
FI-LW-7x35-30x5x3000	1372108	1372112	1371931	78173	3,0
FI-LW-7x35-40x5x3000	1372109	1372113	1371932	78229	4,2
FI-LW-7x35-50x5x3000	1372110	1372114	1371933		5,5
FI-LW-11x35-40x5x3000	81477	81484	86858		3,9
FI-LW-11x30-50x5x3000		81485	1371935		5,4
FI-LW-11x30-40x6x3000			1371984		5,0
FI-LW-11x30-40x8x3000	1372100	1372102			6,6

Уголки перфорированные

Перфорация поперечная

Тип	PR Арт.:	HDG Арт.:	SS Арт.:	AL Арт.:	SS Вес, кг
AI-CW-7x16-30x30x3x3000	1372132	1372134	1371942	78228	3,9
AI-CW-7x16-40x40x4x3000	1372133	1372140	1371943		6,9
Перфорация продольная					
AI-LW-7x30-30x30x3x3000	1372115	1372117	1371939		3,9
AI-LW-7x30-40x40x4x3000	1372116	1372118	1371940		6,9
AI-LW-7x30-50x50x3x2000				78045	1,5*
AI-LW-11x30-50x50x5x3000	1372119	1372120	1371941		10,7
Перфорация двойная продольная					
AI-LW-7x30-40x40x4x3000			1371945		6,6
AI-LW-11x30-50x50x5x3000		78662	1371946		10,1
AI-LW-11x35-49x49x4x3000**		88349	88348		7,9
AI-LW-7x35-49x49x4x3000**		88347	88342		3,6
AI-LW-7x35/11x35-49x49x4x3000**		88346	88344		8,2
AI-LW-13x40-54x54x4x3000**			88351		7,8

* Вес для AL

**По специальному заказу поставляются детали определенной длины до 3 м

Канал привариваемый для трубных зажимов

Для быстрого и легкого монтажа труб при помощи зажимов для труб ETIN. Поставляется элементами длиной 3 м.

Тип	PR Арт.:	HDG Арт.:	SS Арт.:	AL Арт.:	SS Вес, кг/м
RZ- WB	78463		78497		1

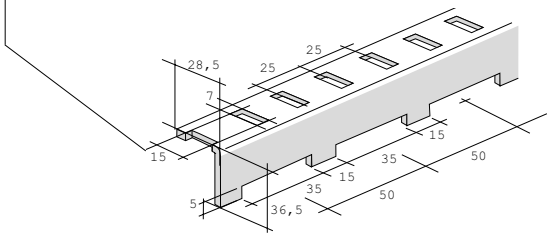

АДРЕСА

ХОЛДИНГОВАЯ КОМПАНИЯ
Øglaend Industrier AS
P.O.Box 133
NO-4358 Kleppe
Тел.: + 47 51 78 81 00
Факс:+ 47 51 78 81 60
Email: oglind@oglsys.no
www.oglaend-system.com

ФИЛИАЛЫ

Норвегия
Øglaend System AS
Головной офиос/завод изготовитель
P.O.Box 133
NO-4358 Kleppe
Тел.: + 47 51 78 81 00
Факс:+ 47 51 78 81 60
Факс отдела продаж + 47 51 78 81 61
Email: oglind@oglsys.no
www.oglaend-system.com

Россия (Санкт-Петербург)
ООО «Оглаенд Систем»
Тел.:+ 7(812) 313 15 80
Факс:+ 7(812) 313 15 80
Email: info@oglsys.ru
www.oglaend-system.ru

Дания
Øglaend System ApS
Тел.: + 45 86 88 66 66
Факс: + 45 86 88 66 67
Email: oglind@oglsys.dk

Дубай (Средний восток)
Oglaend Industries Middle East
Тел.:+ 971 43415986
Факс:+ 971 4 3415987
Моб: + 971 50 55 86183
Email: oglaendsys_me@xsmall.com

Малайзия
Oglaend Industries SDN BHD
Тел.: + 60 3 51 922 049
Факс: + 60 3 51 922 039
Моб: + 601 26 85 57 65
Email: sales@oglindind.com www.
fraser@oglindind.com

Нидерланды
Oglaend System BV
Тел.: + 31180414 204
Факс: + 31180419 395
Email: info@oglaend-system.nl

Сингапур (Юго-Восточная Азия)
Oglaend System Singapore Pte. Ltd.
Тел.: + 65 67 48 82 78
Факс:+ 65 67 48 86 15
Email: oglaend.system@pacific.net.sg

Швеция
Oglaend System AB
Тел.:+ 46 (0)46 25 81 40
Факс: + 46 (0)69 25 81 45
Email: oglaend-system@oglsys.se

Великобритания
Oglaend System UK Ltd.
Тел.:+ 44121 552 9662
Факс:+ 44121 5446627
Email: oglaend.system@oglsys.co.uk

Корея
Oglaend System Korea Co Ltd.
Тел.: + 82 518 320 761
Факс: + 82 518 320 762
Email: oglaend@oglaend-system.cakr

ТОРГОВЫЕ ПРЕДСТАВИТЕЛЬСТВА

Норвегия
Øglaend System AS,
Division Oslo:
Тел.:+ 47 22 251510
Факс: + 47 22 25 25 21

Øglaend System AS,
Division Alesund:
Тел.:+ 47 7019 09 50
Факс:+ 47 7019 09 51

Øglaend System AS,
Division Trondheim:
Тел.:+ 47 73 80 99 70
Факс: + 47 73 80 99 77

АГЕНТСТВА - ДИСТРИБЬЮТОРЫ

Абу Даби
Proserv Albadie LLC
Тел.: + 971 26 27 73 70
Факс: + 971 29 27 79 72
Email: proserv@emirates.net.ae
www.priserv.no

Австралия
J.T.Day Pty. Ltd.
Тел.: + 61 8 93 45 33 88
Факс:+ 61 8 9345 30 68
Email: enquiries@Jtday.com.au
www.jtday.com.au

Бразилия
M.O.TECH do Brazil
Тел.: + 55 21 2532 2101
Факс:+ 55 21 2517 2437
Email: motech@motech.com.br
www.motech.com.br

Бруней
Shinba Integrated Engineering Services
Тел.: + 673 333-1489
Факс:+ 675 333-6333
Email: info@shinbales.com

Канада
Apel/CSA Enterprises
Тел.: + 1 902 450 5647
Факс:+ 1 902450 5286
Email: urquhart@csarep.com
www.csarep.com

Финляндия
Elmario - Shipping Oy
Тел.:+ 358 22 54 61 00
Факс: + 358 22 54 62 76

Finn H&T Group Oy
Тел.: + 358 45 630 4004
Факс:+ 358 3 5752550
Email: teppakuivanen@finnhtgroup.fi
www.finnhtgroup.fi

Исландия
Smith & Norland
Тел.:+ 354 52 03 000
Факс:+ 354 52 03 011
Email: sminor@sminor.is
www.sminor.is

Индонезия
P.T. MultiTarexMulia
Тел.: + 62 21 3983 5337
Факс: + 62 21 3983 5340
Email: agus@multitarex.co.id
www.multitarex.caid

Италия
Ecis Group
Тел.:+ 39 039 27881
Факс: + 39 039 2781353
Email: seco@ecisgroup.it
www.ecisgroup.it

Малайзия
Estim Link (Letrik Umata) SND BHD
Тел.: + 60 6 85 417 230,430 580
Факс:+ 60 6 85 414 352
Email: ellusb@tm.net.my

Таиланд
Probity International Co Ltd.
Тел.: + 66 2 710 6146 Ext 107
Факс: + 66 2 710 6147
Email: ak@probabity.co.th
www.probabity.co.th

США (Техас и Луизиана)
Source IEC
Тел.: +1 281 882 8300
Факс: + 1 281 882-8305
Email: bob.johnson@sourceiec.com
www.sourceiec.com

Вьетнам
MT Corporatin
Тел.: + 848 821 0373
Факс:+ 848 821 0358
Email: mail@mt-co.com

ПРОСТО ЛУЧШЕЕ!

Эти слова служат девизом компании с момента ее основания в 1977 году.

Претворяя этот девиз в жизнь, компания стала лидером мирового рынка в своей области.

Цель компании Оглаенд Систем – разработка более качественных, простых и экономичных систем.

Головной офис
Øglænd System AS

а/я 133, N-4358 Kleppe,
Тел.: +47 51 78 81 00, Факс: (47) 51 78 81 60
Факс отдела продаж: +47 51 78 81 61

ООО «Оглаенд Систем»

197022, Россия
г. Санкт-Петербург, а/я 125
тел./факс: (812) 313 15 80
тел. (812) 313 15 80
info@oglsys.ru
www.oglaend-system.ru

ØGLÆND SYSTEM