ØGLÆND SYSTEM

КОМПЛЕКСНАЯ СИСТЕМА ОПОРНЫХ КОНСТРУКЦИЙ MultiGrid™

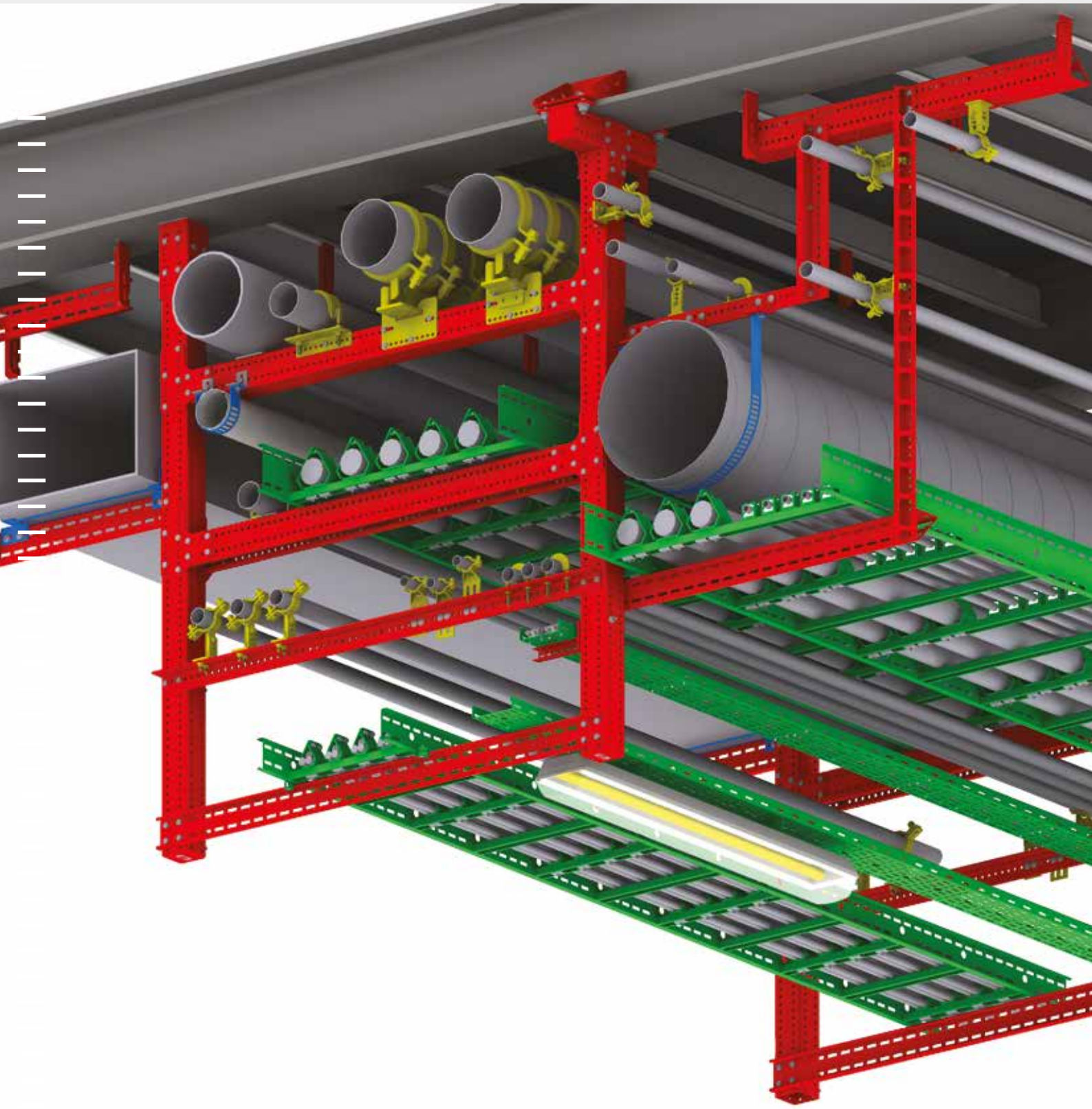

Being first is good, being smart is better, being both is Simply the Best!

АССОРТИМЕНТ ПРОДУКЦИИ

Компания «Оглаенд Систем» предлагает широкий ассортимент систем и поддерживающих конструкций для любых областей применения, в том числе: опорные профиль-каналы, кабельные лестницы, лотки, стойки для оборудования, зажимы для кабелей и труб, различные виды кронштейнов, крепежа и др.

Более подробную информацию
Вы всегда можете узнать, обратившись к нам!

Презентация компании

Загрузить последнюю версию каталога продукции с сайта **www.oglaend-system.ru**

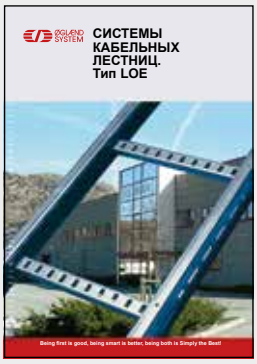

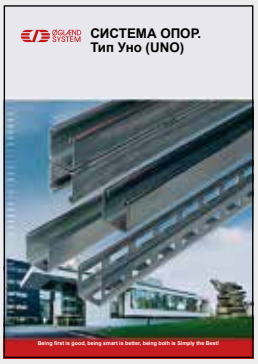

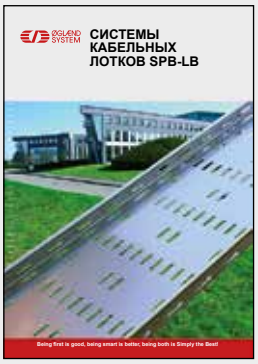

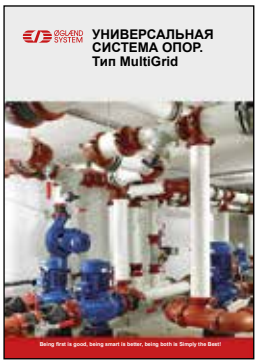

ØGLÆND SYSTEM

www.oglaend-system.ru

Области применения:

Система опорных конструкций MultiGrid™
Электроснабжение/КИП/Телекоммуникации
Системы вентиляции и кондиционирования
Трубопроводы

ТИПЫ МАТЕРИАЛОВ:

PG = Предварительно оцинкованная сталь, 20 мкм
HDG = Горячеоцинкованная сталь NS/ISO 1461*
SS = Нержавеющая сталь AISI 316L**
AL = Алюминий 5052 H22/H32
CS = Углеродистая сталь
PR= Грунтованная сталь

* Качество стали для HDG:
Сталь марки EN 10130 Grade DC01
** Качество стали для SS: EN 1.4404
Другие материалы поставляются по заказу.

ОБОЗНАЧЕНИЯ ДЛЯ КРЕПЕЖЕЙ:

Стандарт: Крепеж входит в комплект поставки!
Болты и гайки в количествах, указанных перед скобками, входят в комплект поставки.

Данное обозначение показывает тип винта, **необходимое их количество** и наименование.
Информация для заказа – на стр. 81.

ПРИМЕР ОБОЗНАЧЕНИЙ:

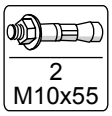

Болты анкерные
Необходимо 2 шт.
Тип M10x55.

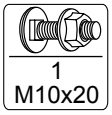

Болты стопорные.
Необходимо 1 шт.
Тип M10x20.

Болты с шестигранной головкой.
Необходимо не менее 2 шт.
(Может использоваться 4).
Тип M6x12.

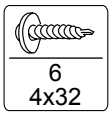

Винт-саморез.
Необходимо 6 шт.
Тип 4x32.

Крепеж, указанный в скобках, в комплект поставки НЕ входит!
Цифры в скобках представляют собой количество винтов, которое допустимо использовать для крепления изделия! Их необходимо заказывать отдельно.

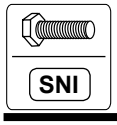

SNI:
Крепеж не входит в комплект поставки!

Содержание:

	Ассортимент продукции	2
	Обозначения	3
MultiGrid™	**MultiGrid™:** Универсальные опорные конструкции	4
Старт-кронштейны	**Старт-кронштейны** (привариваемые и болтовые)	10
Профиль-каналы	Профиль-каналы **Mekano™**	14
	Перечень стандартных U- , L- , T-образных и консольных опорных конструкций	18
Электроснабжение КИП Телекоммуникации	**MultiGrid™: Электроснабжение, КИП, телекоммуникации**	64
	Кронштейны угловые для всех каналов	66
	Кронштейны кабельных каналов	
	Планки и перемычки	
	Соединители стыковые для каналов	
	Зажимы и струбцины	68
	Спрашивайте специальные каталоги: Зажимы для труб ETIN Зажимы для крепления высоковольтных кабелей SmartCleat, Стойки, панели и монтажные пластины для оборудования Системы креплений осветительного оборудования	69
	MultiGrid™: Системы вентиляции и кондиционирования	70
HVAC	**MultiGrid™: Стандартные детали опор для труб**	72
Трубопроводы	**MultiGrid™: для применения на судах**	75
Судостроение	Универсальная система опор **для бетонных конструкций** **Кронштейны для монтажа на бетон**	76
Бетонные конструкции	Универсальная система опор **из FRP**	78
FRP	**Различные изделия** UNO, болт U-образные, крюк предохранительный	79
	Крепеж и элементы крепежные	80
	Профиль-каналы перфорированные	82
	Офисы Оглаенд Систем	83

Патенты

Изделия компании Оглаенд Систем защищены патентами.

Новые профиль-каналы Mekano

Легкие, полностью совместимые, обладают значительной **стойкостью к кручению.**
Толщина материала – 1,5-3 мм.
Обработка поверхности.

Ознакомьтесь с новой конструкцией, заявленной на получение патента на **стр. 14.**

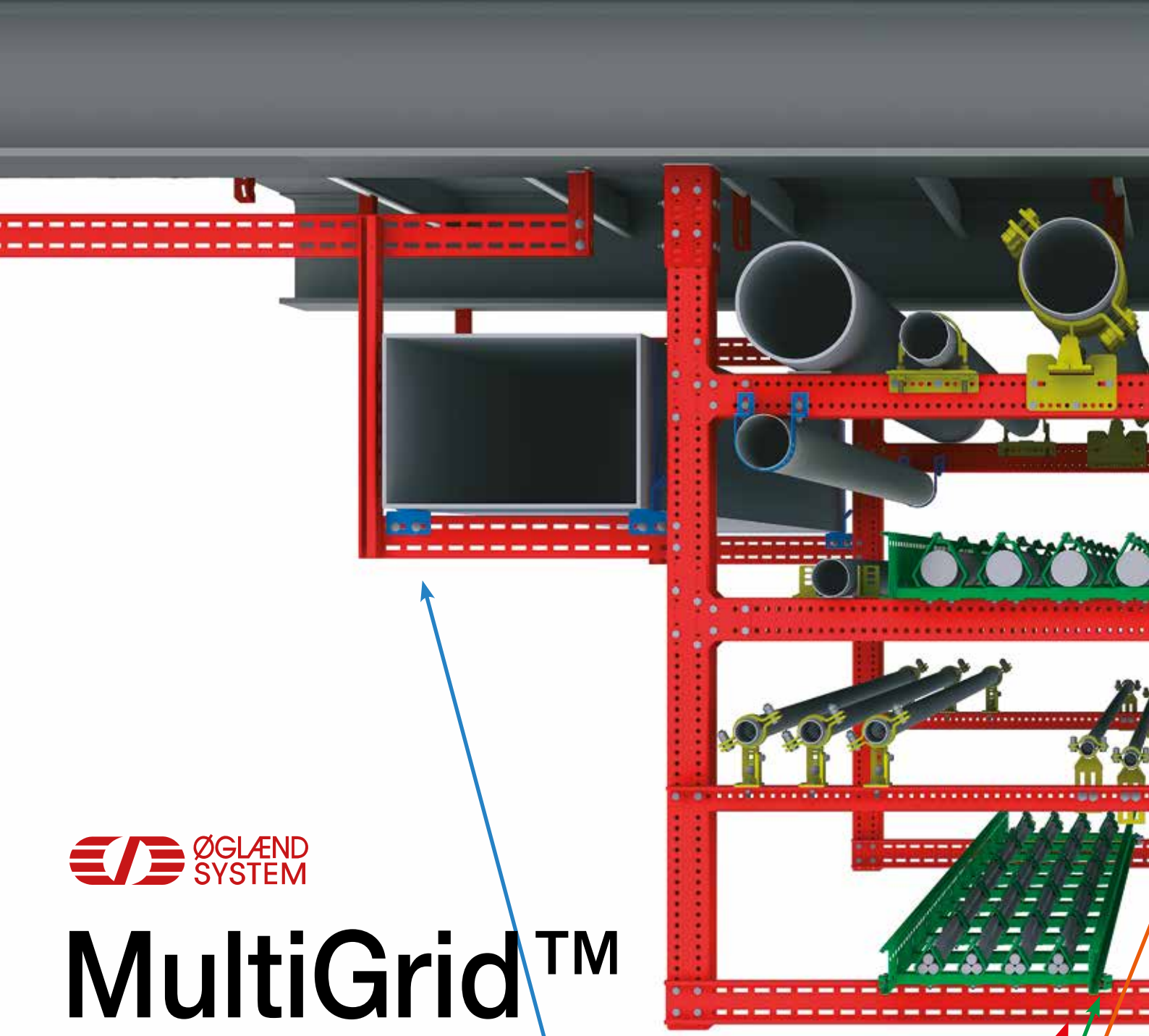

ØGLÆND SYSTEM

MultiGrid™

Универсальные опоры

Система MultiGrid™ представляет собой комплексную систему опорных конструкций для инженерных сетей: кабельные трассы, системы трубопроводов, вентиляции и кондиционирования, освещения, сигнализации, систем управления и распределения силовых сетей, сетей КИП и А. Ключевой особенностью этой системы является совместимость ее составных частей, что обеспечивает этим опорам максимальную гибкость независимо от области применения. Благодаря гибкости и универсальности система может быть использована для различных инженерных сетей одновременно. Система опорных конструкций MultiGrid сформированна на основе болтовых соединений и обеспечивает размещение всех инженерных сетей.

MultiGrid™

MultiGrid™ – это общее название всей комплексной системы опорных конструкций. В систему входят привариваемые и болтовые старт-кронштейны, а также профиль-каналы и рамы.

Области применения:

Система опорных конструкций MultiGrid™ для:

- Электроснабжение/КИП/Телекоммуникации
- Системы вентиляции и кондиционирования
- Трубопроводы

Mekano™

Mekano – это общее название профиль-каналов и крепежных приспособлений, используемых в системе MultiGrid. Каналы Mekano – многофункциональны и используются для создания опорных конструкций. Все детали Mekano в данном каталоге отмечены красным цветом.

Специальные детали

Изделия под прокладку систем электроснабжения, КИП и телекоммуникации выделены зеленым цветом. Изделия под установку систем вентиляции и кондиционирования выделены синим, а трубопроводов – желтым цветом.

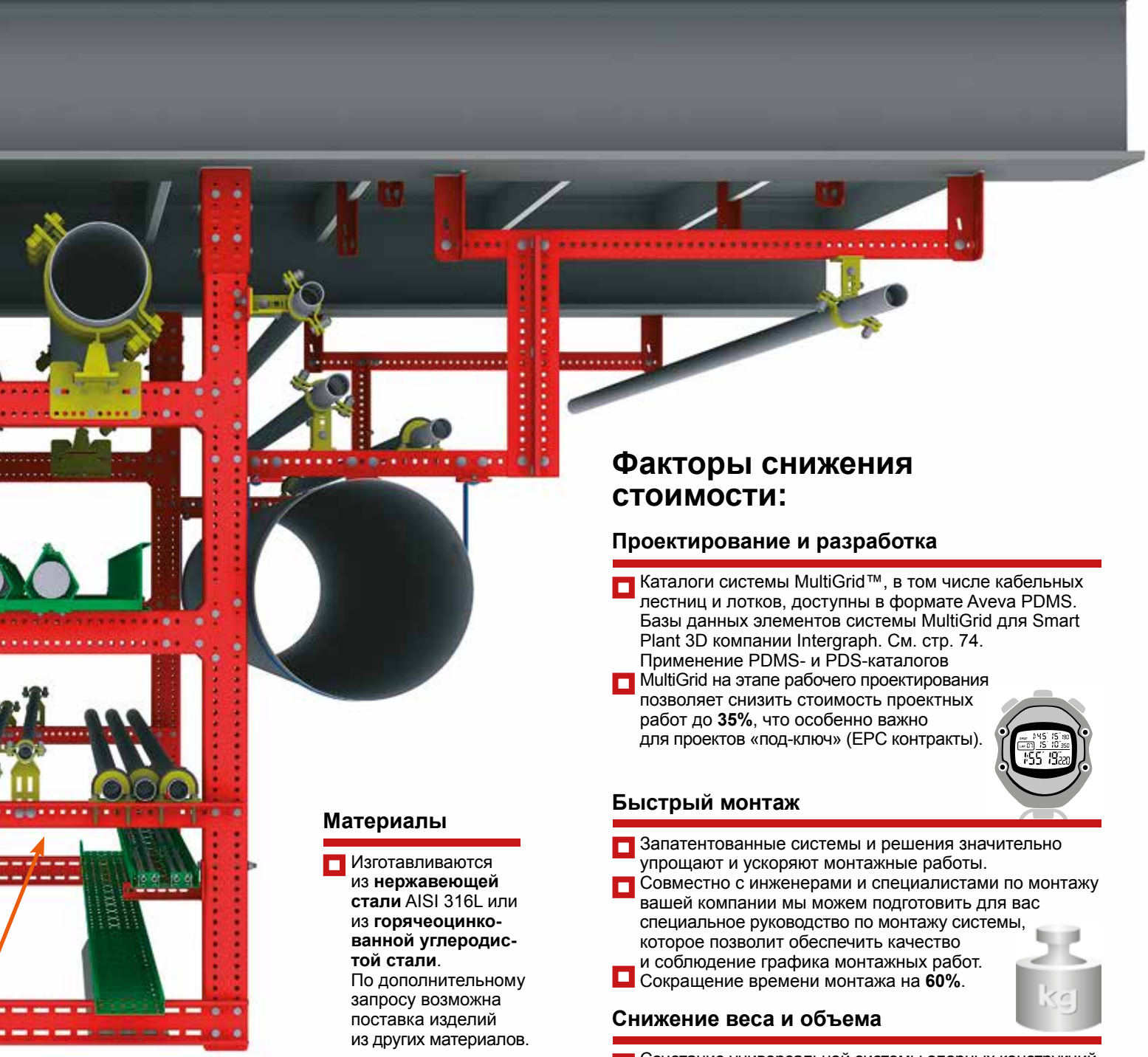

Материалы

- Изготавливаются из **нержавеющей стали** AISI 316L или из **горячеоцинкованной углеродистой стали**.
  По дополнительному запросу возможна поставка изделий из других материалов.

Снижение полной стоимости системы

Система MultiGrid™ позволяет оптимизировать все факторы, оказывающие влияние на итоговую стоимость конструкций. Обеспечивается снижение стоимости до 30%.

Данные о сечениях в системе SINTEF

Поддержка системы MultiGrid™:

STAAD.Pro SAP2000 AVEVA PDMS INTERGRAPH

Факторы снижения стоимости:

Проектирование и разработка

- Каталоги системы MultiGrid™, в том числе кабельных лестниц и лотков, доступны в формате Aveva PDMS. Базы данных элементов системы MultiGrid для Smart Plant 3D компании Intergraph. См. стр. 74.
  Применение PDMS- и PDS-каталогов
- MultiGrid на этапе рабочего проектирования позволяет снизить стоимость проектных работ до **35%**, что особенно важно для проектов «под-ключ» (EPC контракты).

Быстрый монтаж

- Запатентованные системы и решения значительно упрощают и ускоряют монтажные работы.
- Совместно с инженерами и специалистами по монтажу вашей компании мы можем подготовить для вас специальное руководство по монтажу системы, которое позволит обеспечить качество и соблюдение графика монтажных работ.
- Сокращение времени монтажа на **60%**.

Снижение веса и объема

- Сочетание универсальной системы опорных конструкций, применимой для размещения различных инженерных сетей, и использование запатентованных деталей и узлов позволяют на **20%** снизить вес и на **15%** – объем, занимаемый инженерными сетями.

Повышение безопасности работ

- Наши системы и решения позволяют значительно сократить время на всем протяжении проекта (проектирование, строительство, эксплуатация).

Срок службы и безопасность инвестиций

- Ключевая особенность MultiGrid™ – совместимость используемых деталей и узлов.
- Совместимость и гибкость данной системы остаются неизменными уже более 30 лет. Это обеспечивает безопасность ваших будущих инвестиций и гарантирует, что любые модификации будут совместимы со старыми моделями.
- Система MultiGrid™ совместима с системой изделий из FRP (полиэстера армированного стекловолокном).

ØGLÆND SYSTEM

Система опор MultiGrid™

В основу системы MultiGrid™ положен принцип прямоугольного расположения привариваемых кронштейнов (например, 1200 x 600 см). Приварка к подволоку этих кронштейнов осуществляется на ранней стадии строительства. Затем они подвергаются пескоструйной очистке и окрашиваются совместно с другими стальными конструкциями.

Широкий ассортимент старт-кронштейнов и профиль-каналов обеспечивает превосходные возможности для создания опорных конструкций под прокладку (установку) любых инженерных сетей.

Система MultiGrid™ обладает высокой гибкостью при модификации конструкций и не требует сварочных работ для их выполнения. При монтаже системы MultiGrid™ не требуется остановка действующих взрывоопасных производств.

1 Начальный этап монтажа: старт-кронштейны привариваются к корпусным конструкциям до их окраски, образуя прямоугольную сетку.

2 В целях обеспечения максимальной гибкости к старт-кронштейнам при помощи болтов крепятся горизонтальные профиль-каналы Mekano.

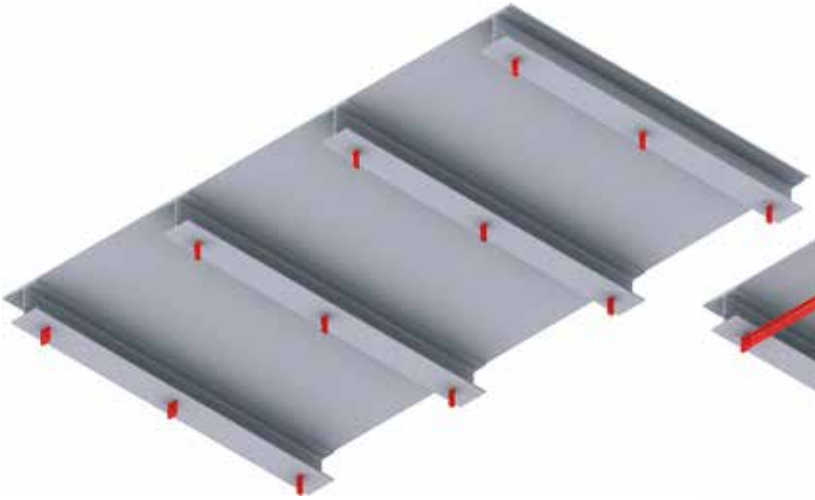

Без сварки

Без пескоструйной очистки

Без покраски

Традиционная привариваемая опорная конструкция

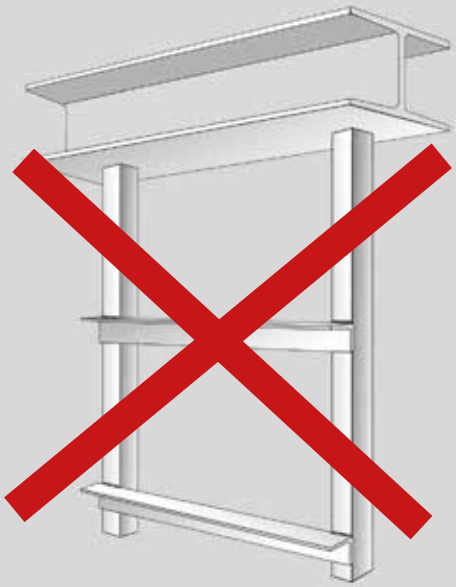

Сверху: старт-кронштейны, приваренные в форме прямоугольной сетки и готовые к окраске

Максимальное снижение итоговой стоимости системы

Широкий ассортимент кронштейнов системы MultiGrid™ обеспечивает размещение систем с различными нагрузками. Выбор старт-кронштейнов должен производиться из соображений обеспечения требуемой допустимой нагрузки.

Выбор шага прямоугольной сетки для установки старт-кронштейнов осуществляется в ходе обсуждения со специалистами-проектировщиками.

Все старт-кронштейны и профиль-каналы Mekano полностью совместимы, что обеспечивает системе высокую гибкость и наиболее низкую полную стоимость.

3 Вертикальные и горизонтальные профиль-каналы Mekano крепятся к старт-кронштейнам при помощи болтов и могут использоваться в качестве опорных конструкций для любых инженерных сетей.

4 Система MultiGrid™: гибкая, легкая и безопасная система опорных конструкций; простота монтажа и гибкость при возможных модификациях.

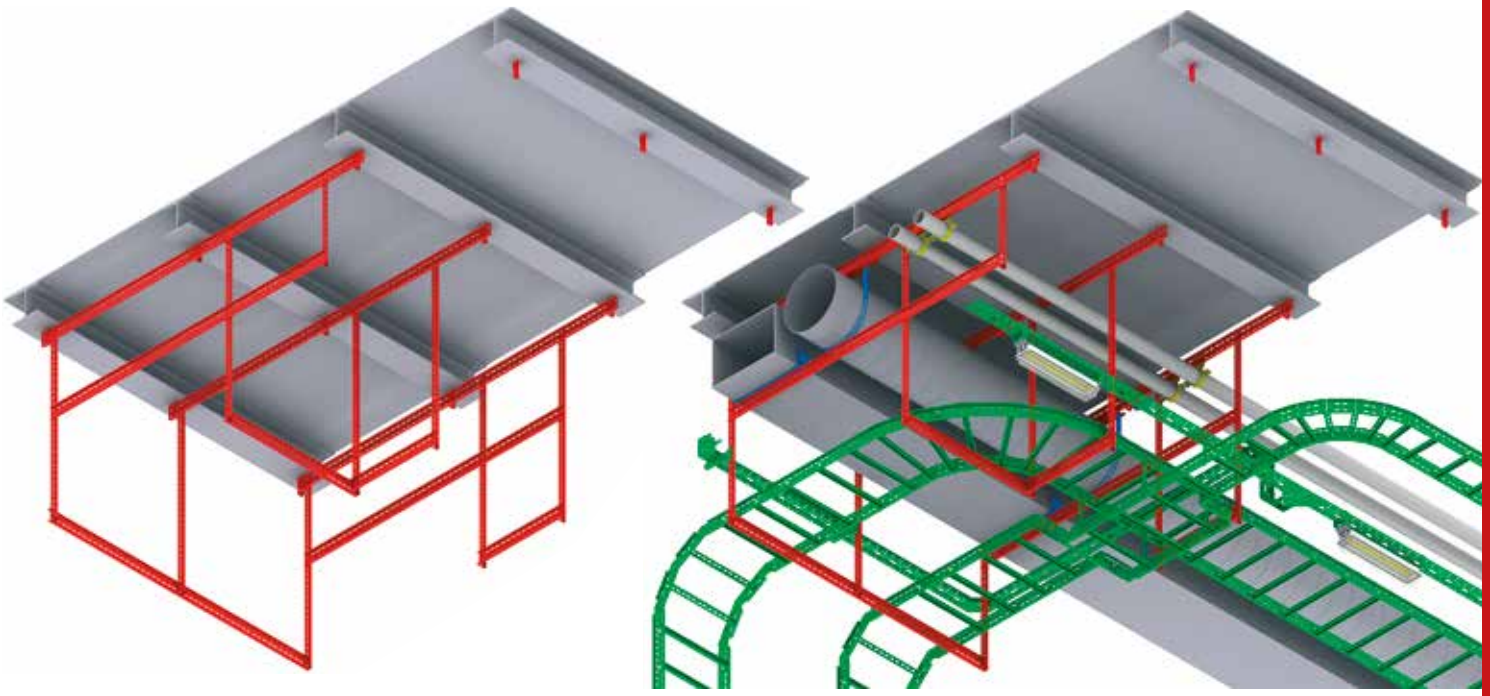

Какие опорные конструкции бы вам ни потребовались, необходимые для них элементы могут быть размещены до начала монтажа.

С чего начать?

Выберите старт-кронштейны, соответствующие требуемой допустимой нагрузке

Направление увеличения нагрузки

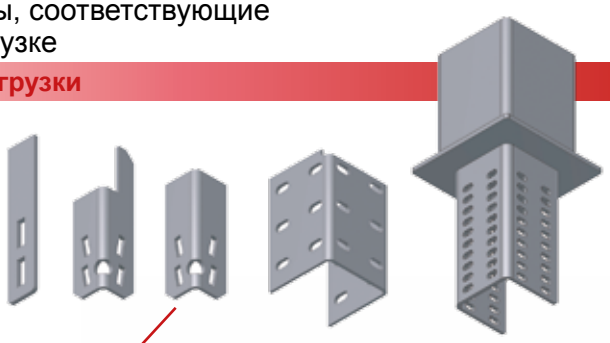

СВАРОЧНЫЕ РАБОТЫ

Страница 10

ДЛЯ СВАРОЧНЫХ РАБОТ

Старт-кронштейны привариваемые
Полный ассортимент приведен на стр. 10-11

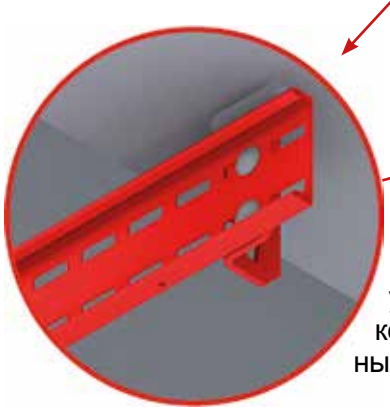

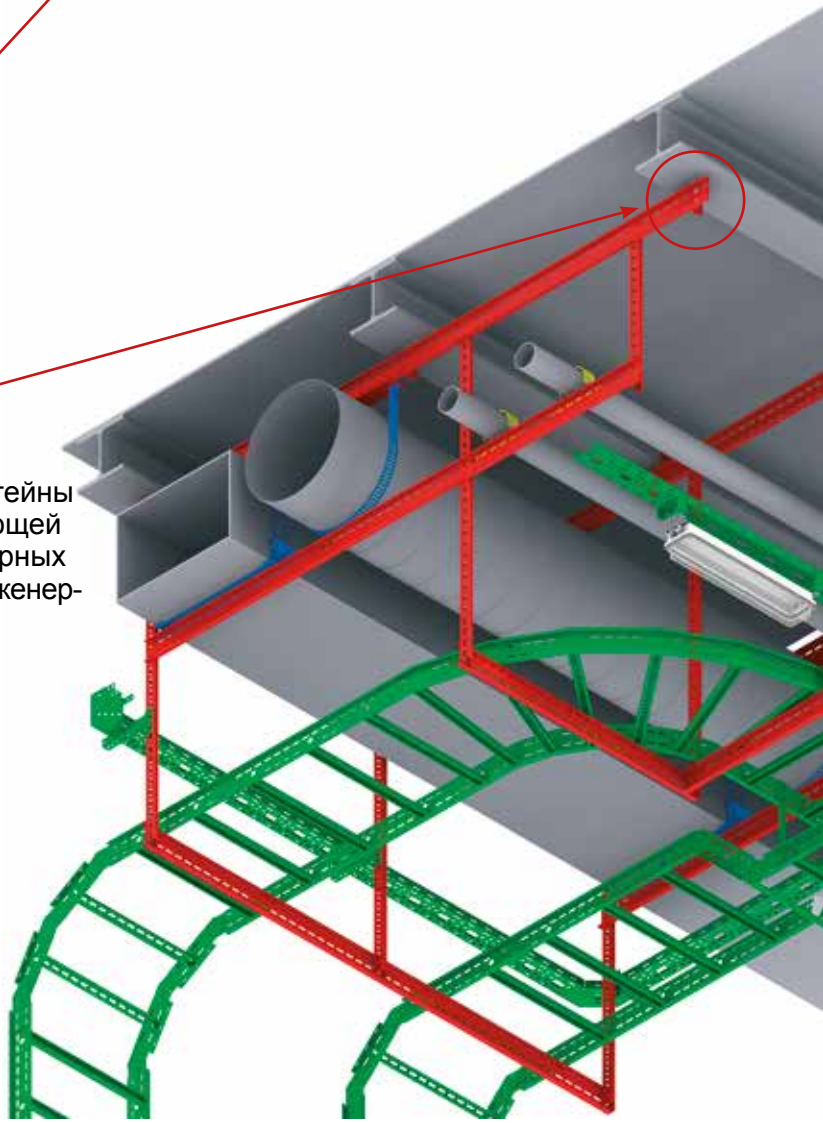

Старт-кронштейны для последующей установки опорных конструкций инженерных сетей

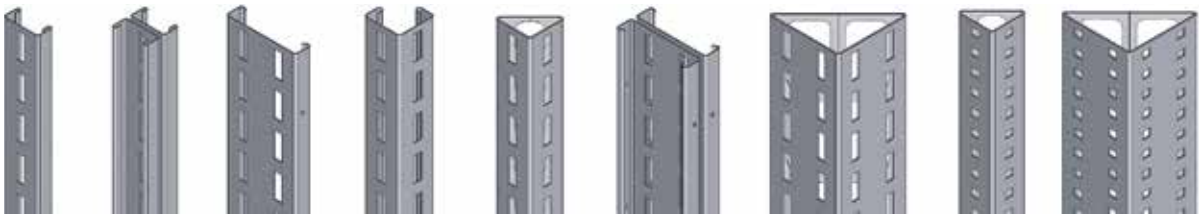

Опорные профиль-каналы Mekano™ см. полный каталог на стр. 14-17

Направление увеличения нагрузки

Выберите профиль-каналы, соответствующие требуемой нагрузке

Выберите старт-кронштейны, соответствующие требуемой нагрузке

Направление увеличения нагрузки

ДЛЯ БЕССВАРОЧНЫХ РАБОТ

Старт-кронштейны болтовые

См. полную номенклатуру на стр. 12-13

БЕССВАРОЧНЫЕ РАБОТЫ

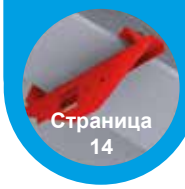

Страница 14

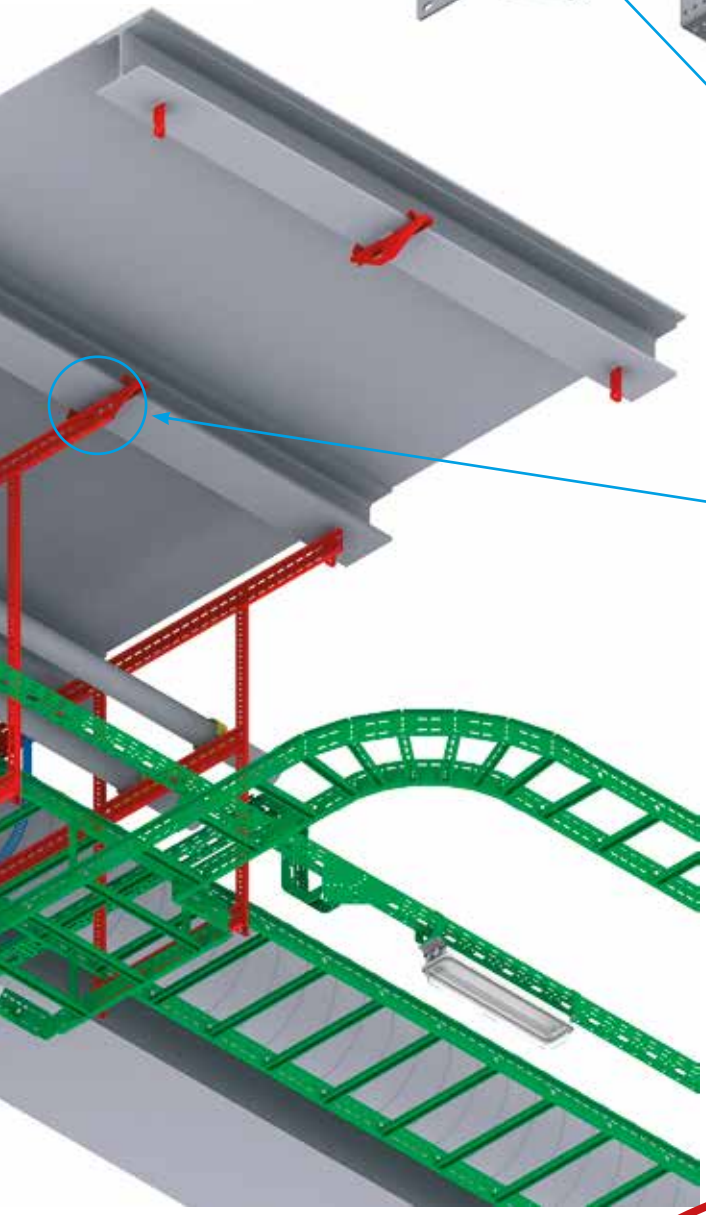

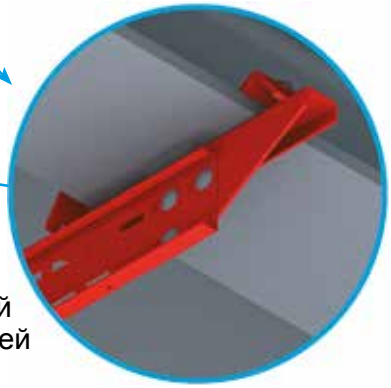

Болтовые старт-кронштейны для установки опорных конструкций под любой тип инженерных сетей

Опорные профиль-каналы из FRP в сочетании со старт-кронштейнами из FRP или стали с соответствующей допустимой нагрузкой.

См. стр. 78.

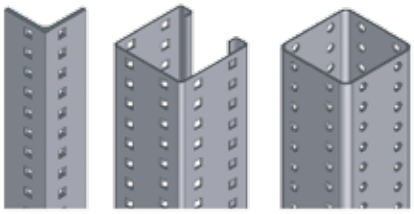

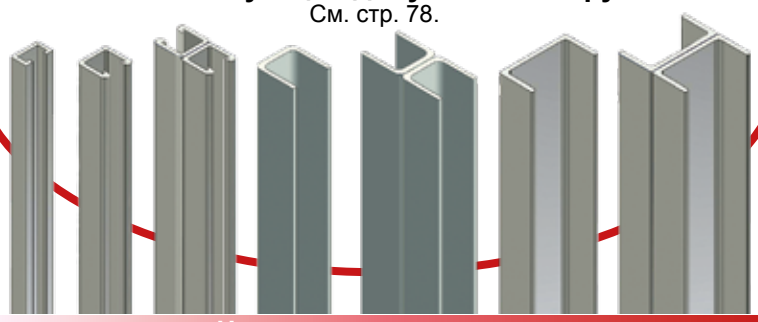

Направление увеличения нагрузки

Старт-кронштейны привариваемые – типовые опорные конструкции для систем электроснабжения, КИП, вентиляции и кондиционирования

Тип содержит информацию о длине и рекомендуемом к использованию профиль-канале

S-M WB-125-CH50-1*

S-M WB-200-CH50-1

Используются с профиль-каналами Mekano типа S-M CH50-1

Тип	Т, мм	Вес, кг	Арт. CS*	Арт. SS
S-M WB-125-CH50-1**	6	0,3	1302511	1371695
S-M WB-200-CH50-1	6	0,5	1302512	1371696

* Марка стали CS: S235JR

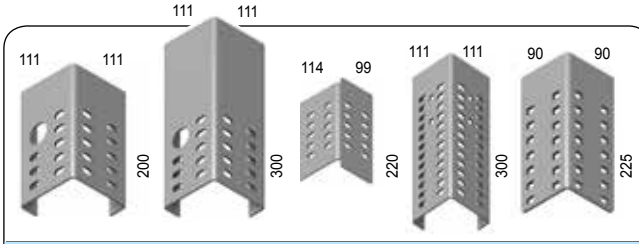

Тип	Т, мм	Вес, кг	Арт. CS	Арт. SS
S-M WB-200-CH100-2T	4	1,6	По запросу	1301024
S-M WB-300-CH100-2T	4	2,5	По запросу	1301061
SM WB-ST-220-CH100-2T	4	1,2	По запросу	1301073
S-M WB-300-CH100-2T3 (для профиль-канала 100-2T3)	4	2,3	По запросу	1302061
S-M WB-IN-225-CH100-2T	5	1,4	По запросу	1301059

Используются с профиль-каналами Mekano типов:

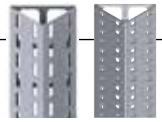

100-2T2 100-2T3

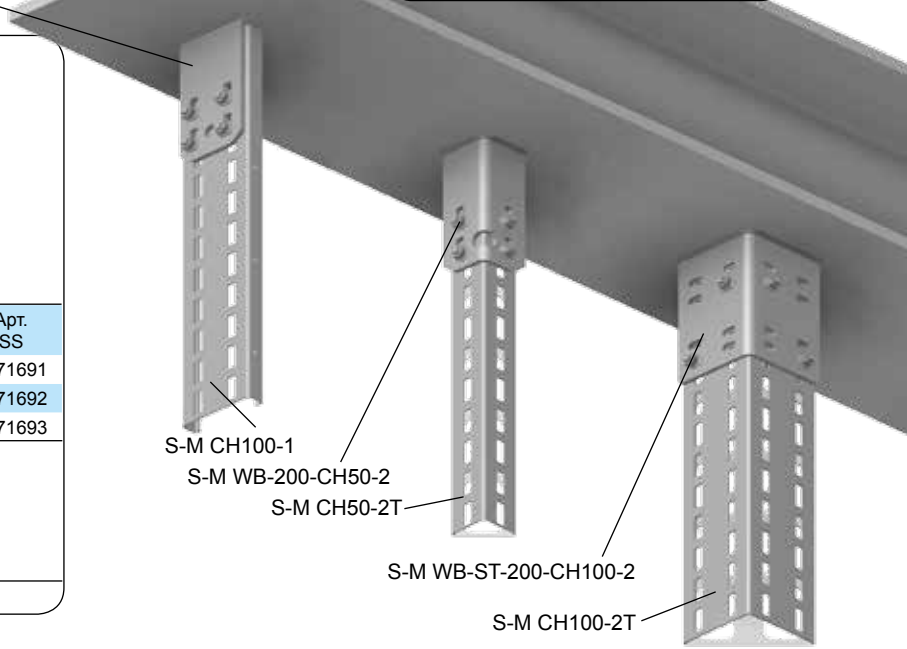

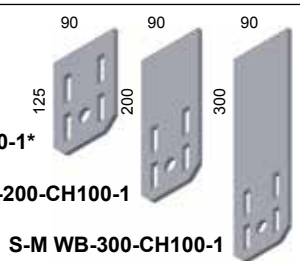

S-M WB-125-CH100-1*

S-M WB-200-CH100-1

S-M WB-300-CH100-1

Тип	Т, мм	Вес, кг	Арт. CS*	Арт. SS
S-M WB-125-CH100-1	6	0,5	1302507	1371691
S-M WB-200-CH100-1	6	0,8	1302508	1371692
S-M WB-300-CH100-1	6	1,2	1302509	1371693

Используются с профиль-каналами Mekano типов:
S-M CH100-1
S-M CH100-2T

100-1 100-2T

* Марка стали CS: S355J2-Y05

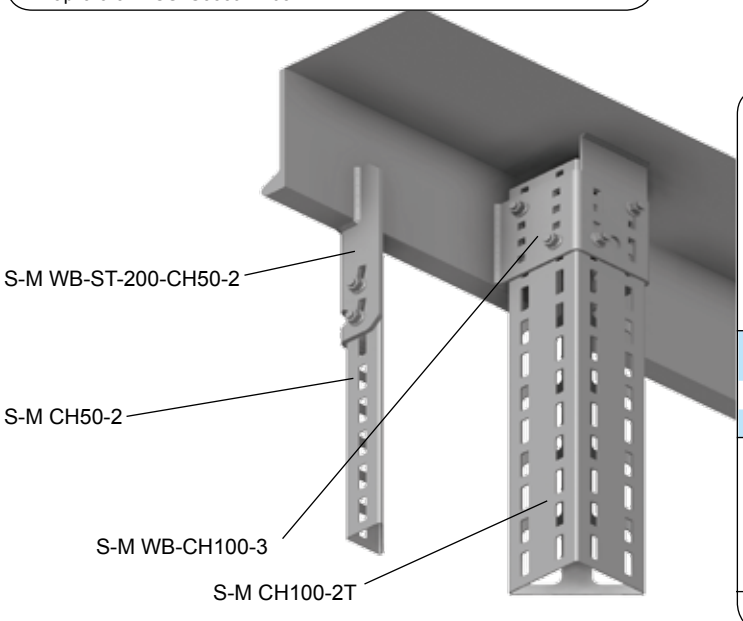

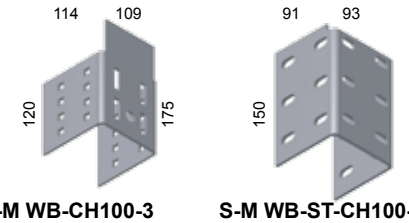

S-M WB-CH100-3 **S-M WB-ST-CH100-3**

Тип	Т, мм	Вес, кг	Арт. CS*	Арт. SS
S-M WB-CH100-3	4	1,3	1372516	1372517
S-M WB-ST-CH100-3	4	1,2	1372514	1372515

Используются с профиль-каналами Mekano типа S-M CH100-3

100-3

* Марка стали CS: S235JR

Старт-кронштейны привариваемые – типовые опоры для труб и тяжелых нагрузок

Тип содержит информацию о длине и рекомендуемом к использованию профиль-канале

Тип	T, мм	Вес, кг	Арт. CS*	Арт. SS
S-M WB-125-CH50-2	6	0,5	82210	82211
S-M WB-200-CH50-2	6	0,9	1302514	1371698
S-M WB-300-CH50-2	6	1,3	1302599	1371699
S-M WB-ST-200-CH50-2	6	0,9	84287	84283

Используются с профиль-каналами Mekano типов:
S-M CH50-2
S-M CH60-2
S-M CH50-2T

50-2 60-2 50-2T

* Марка стали CS: S355J2-Y05

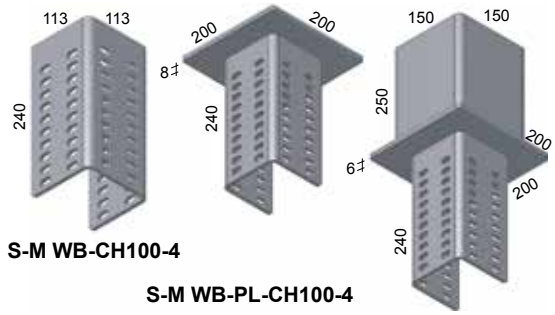

Тип	T, мм	Вес, кг	Арт. CS*	Арт. SS
S-M WB-CH100-4	6	3	1372606	1372601
S-M WB-PL-CH100-4	6	5,5	N/A	1372552
S-M WB-FP-CH100-4	6	11	N/A	1372602

Используются с профиль-каналами Mekano типа S-M CH100-4

100-4

* Марка стали CS: S355J2-Y05

Кронштейны из углеродистой стали поставляются без покрытия.

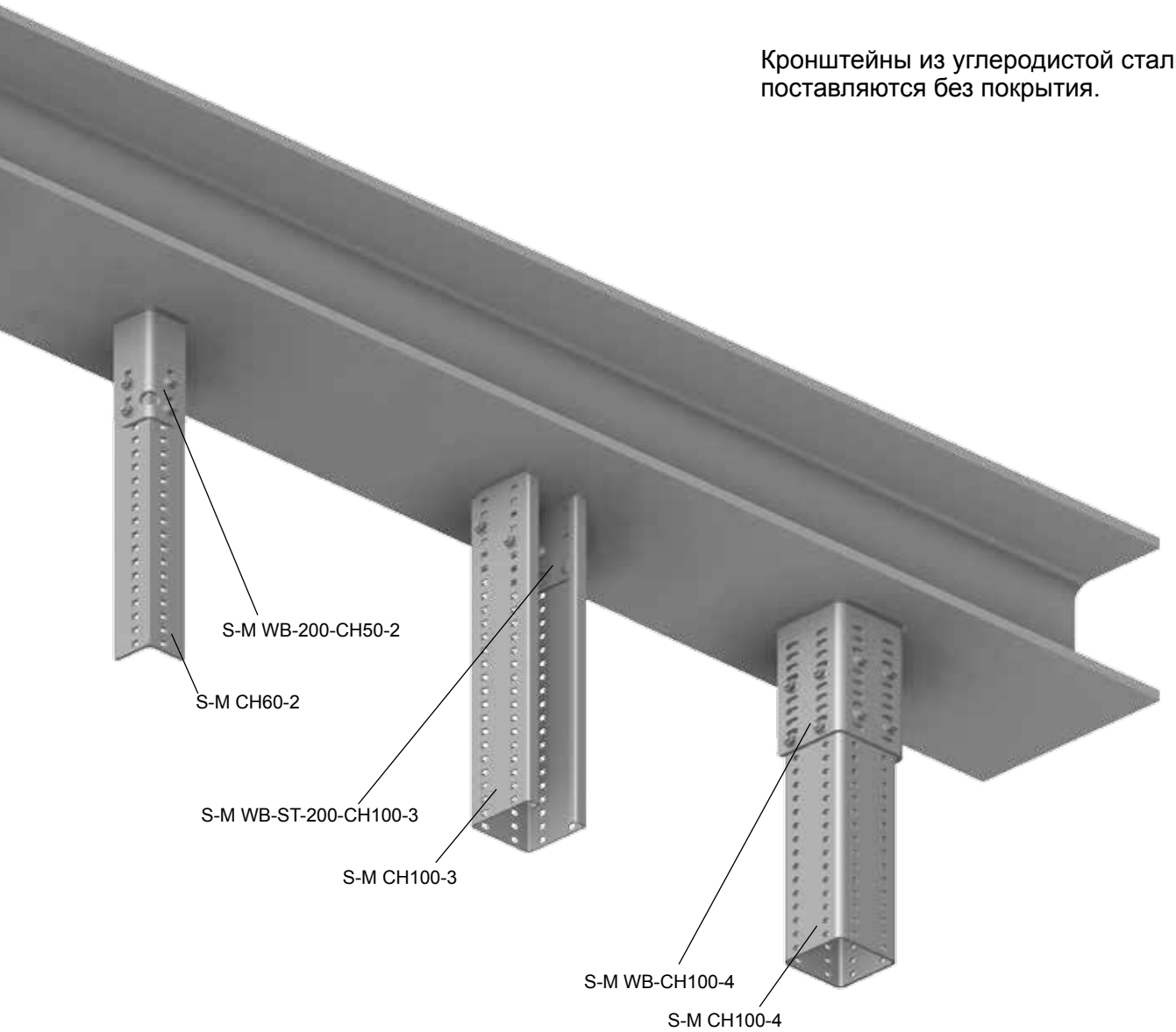

Старт-кронштейны болтовые – типовые опорные конструкции для систем электроснабжения, КИП, вентиляции и кондиционирования

Тип содержит информацию о рекомендуемом к использованию профиль-канале

Решения болтовые для монтажа на бетонное основание, см. стр. 77

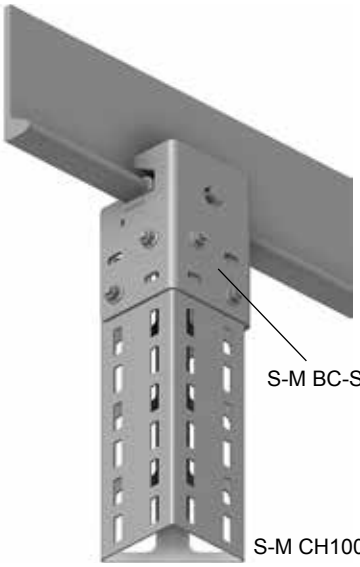

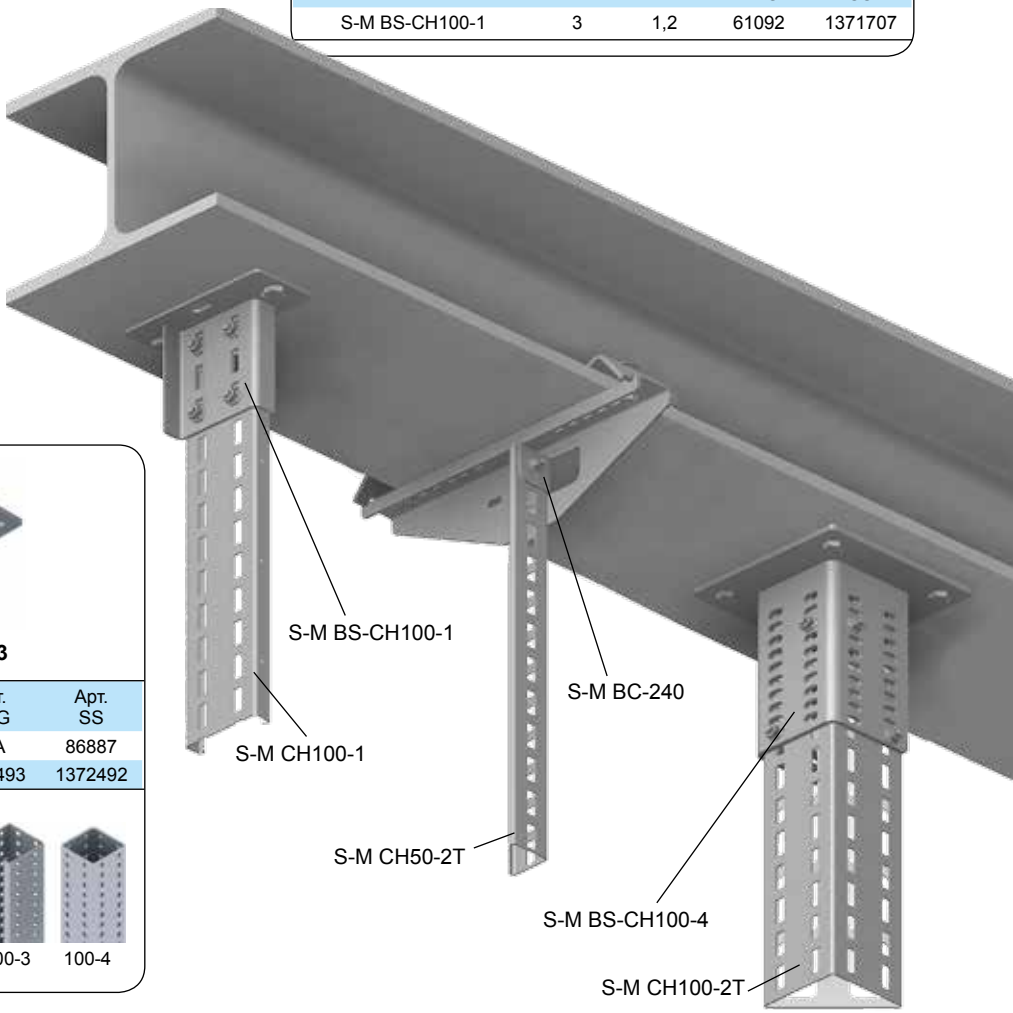

S-M BS-CH100-1

Используются с профиль-каналами Mekano типов:
S-M CH100-1
S-M CH100-2T

Тип	T, мм	Вес, кг	Арт. HDG	Арт. SS
S-M BS-CH100-1	3	1,2	61092	1371707

S-M BC-ST-HD

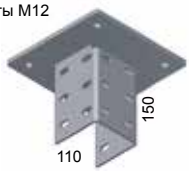

S-M BS-CH100-3

Тип	T, мм	Вес, кг	Арт. HDG	Арт. SS
S-M BC-ST-HD	4	6	N/A	86887
S-M BS-CH100-3	4	3,6	1372493	1372492

Используются с профиль-каналами Mekano типов:
S-M CH100-2T2
S-M CH100-2T3
S-M CH100-3
S-M CH100-4

Более подробная информация представлена на стр. 68

S-M BC-180

S-M BC-FC

S-M BC-240

Тип	T, мм	Вес, кг	Арт. HDG	Арт. SS
S-M BC-FC	4	0,37	85196	85197
S-M BC-180	3	1,15	85621	85622
S-M BC-240	3	1,7	85623	85624

Используются с профиль-каналами Mekano типов:
S-M CH50-1
S-M CH50-2
S-M CH50-2T1,5
S-M CH50-2T2

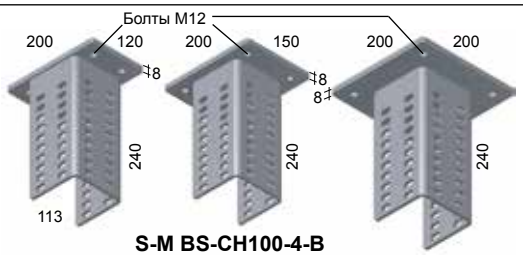

S-M BS-CH100-4-C

S-M BS-CH100-4-B

S-M BS-CH100-4

Тип	T, мм	Вес, кг	Арт. HDG*	Арт. SS
S-M BS-CH100-4-C	6	5	1372522	1372523
S-M BS-CH100-4-B	6	5,3	1372554	1372555
S-M BS-CH100-4	6	6	1372603	1372550

Используются с профиль-каналами Mekano типа S-M CH100-4

* Марка стали CS: S355J2-Y05

Старт-кронштейны болтовые – типовые опорные конструкции для трубопроводов и тяжелых нагрузок

Тип содержит информацию о рекомендуемом к использованию профиль-канале

S-M BS-CH60-2

Тип	Т, мм	Вес, кг	Арт. HDG	Арт. SS
S-M BS-CH60-2	4	2,1	1371424	1371423

Используются с профиль-каналами Mekano типов:
S-M CH60-2
S-M CH50-2T1.5
S-M CH50-2T2
S-M CH100-2T3
S-M CH100-2T3

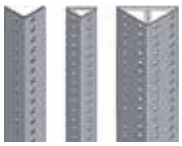

S-M BC-CH100-3

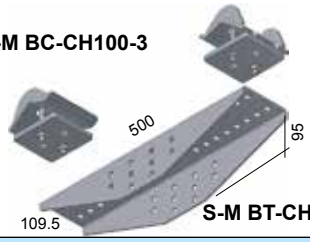

S-M MG-CA

Более подробная информация на стр. 68

Тип	Т, мм	Вес, кг	Арт. HDG	Арт. SS
S-M BC-CH100-3	4	2	1372490	1372491
S-M BT-CH100-3	4	2	1372494	1372495
S-M MG-CA 3			80926	1372497

Используются с профиль-каналами Mekano типов:
S-M CH100-2T2
S-M CH100-2T3
S-M CH100-3

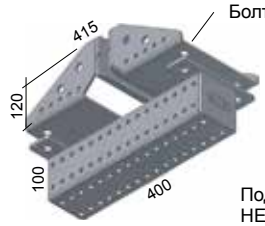

S-M BC-MS-CH100-4

Более подробная информация на стр. 63

Под установку к двутавру HE240-1000A/B

Тип	Т, мм	Вес, кг	Арт. HDG	Арт. SS
S-M BC-MS-CH100-4	5	16	1372519	1372520

Используются с профиль-каналами Mekano типа S-M CH100-4

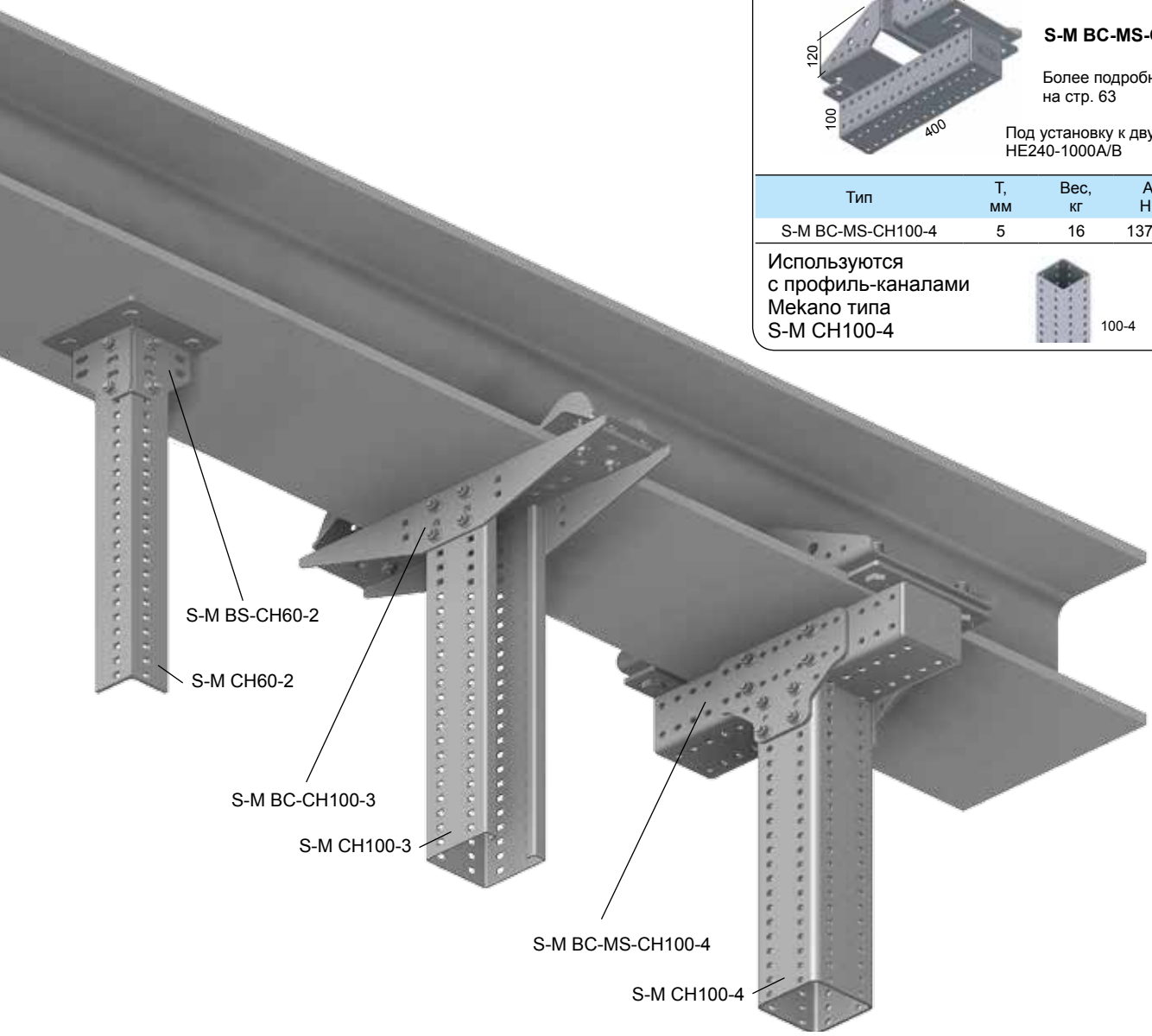

ØGLÆND SYSTEM

Профиль-каналы опорные для систем электроснабжения, КИП, систем вентиляции и кондиционирования

Электроснабжение, КИП, телекоммуникации

Системы вентиляции и кондиционирования

Направление увеличения нагрузки

Трубопроводы

Mekano 50-1
Одинарный и сдвоенный

S-M CH50-1

Mekano 50-2

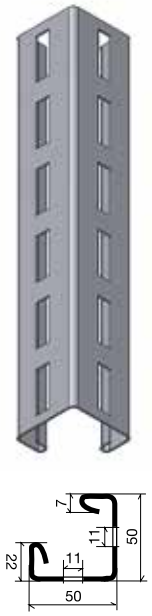

S-M CH50-2

Mekano 100-1
Одинарный и сдвоенный

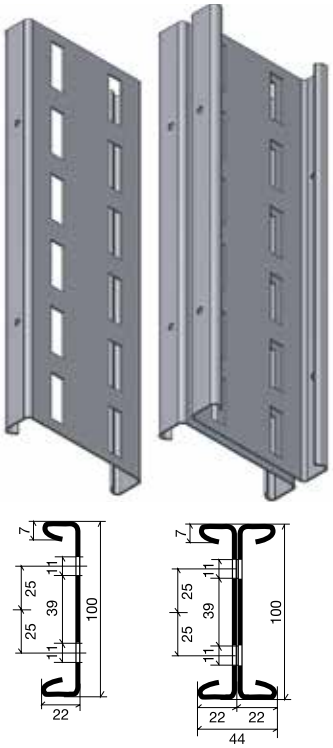

S-M CH100-1

Mekano 50-2T
Mekano 100-2T

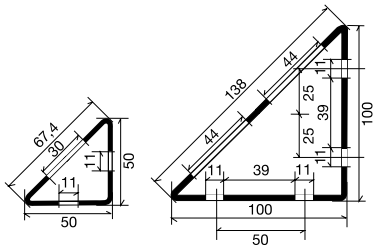

S-M CH50-2T **S-M CH100-2T2**

Характеристики:

Тип	Толщина, мм	Вес, кг/м
S-M CH50-1-3	1,5	1,3

Тип	Толщина, мм	Вес, кг/м
S-M CH50-2-3	1,5	1,7

Тип	Толщина, мм	Вес, кг/м
S-M CH100-1-3	1,5	1,7

Тип	Толщина, мм	Вес, кг/м
S-M CH50-2T1,5-3	1,5	1,4
S-M CH50-2T2-3	2,0	1,8
S-M CH100-2T2-3	2,0	3,8

Информация для заказа:
Тип содержит информацию о ширине и длине

Тип	Арт. HDG	Арт. SS
S-M CH50-1-3	1371684	1371687

Тип	Арт. HDG	Арт. SS
S-M CH50-2-3	1302506	1371689

Тип	Арт. HDG	Арт. SS
S-M CH100-1-3	1371649	1371685

Тип содержит информацию о ширине, толщине материала и длине

Тип	Арт. HDG	Арт. SS
S-M CH50-2T1,5-3	1372186	1372181
S-M CH50-2T2-3	1372187	1372182
S-M CH100-2T2-3	1372189	1372184

Данные для расчета

Тип канала:	CH50-1 (1,5) Сдвоенный	CH50-2 (1,5 мм)	CH100-1 (1,5) Одинарный	CH100-1 (1,5) Сдвоенный	CH50-2T (1,5 мм)	CH50-2T (2 мм)	CH100-2T (2 мм)
A_E	305	215	214	427	245	325	461
I_{TE}	237	169	160	319	33 853	41 015	273 205
I_{XE}	127 000	81 598	31 4961	629 922	35 062	71 015	521 996
I_{YE}	44 790	81 598	11 960	40 000	55 062	71 015	521 996
W_{XP}	5 082	2 663	6 299	12 599	1 682	2 168	7 844
W_{YP}	1 991	2 663	762	1 850	1 682	2 168	7 844
C_{TP}	158	113	106	213	2 492	3 101	12 217

A_E – Эффективная площадь поперечного сечения (мм²)
I_{TE} – Эффективный момент инерции, кручение (мм⁴)
I_{XE} – Эффективный момент инерции, изгиб относительно оси X (мм⁴)
I_{YE} – Эффективный момент инерции, изгиб относительно оси Y (мм⁴)
W_{XP} – Момент сопротивления, относительно оси X, перфорированный (мм³)
W_{YP} – Момент сопротивления, относительно оси Y, перфорированный (мм³)
C_{TP} – Момент сопротивления, кручение, перфорированный (мм³)

ØGLÆND SYSTEM

Профиль-каналы опорные для трубопроводов и тяжелых нагрузок

Электроснабжение, КИП, телекоммуникации
Системы вентиляции и кондиционирования
Трубопроводы

Направление увеличения допустимой нагрузки

Mekano 50-2T
Mekano 100-2T

Толщина
2,5 мм
3 мм

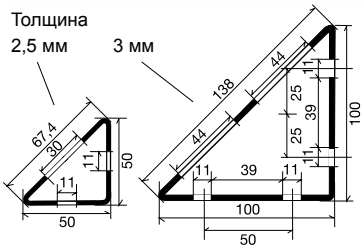

S-M CH50-2T S-M CH100-2T

Тип	Толщина, мм	Вес, кг/м
S-M CH50-2T2,5-3	2,5	2,4
S-M CH100-2T3-3	3,0	6,0

Тип	Арт. HDG	Арт. SS
S-M CH50-2T2,5-3	1372188	1372183*
S-M CH100-2T3-3	1372190	1372185*

CH50-2T (2,5 мм)	CH100-2T (3 мм)
240	722
54 474	449 902
88 245	789 750
88 245	789 750
26 278	11 792
26 278	11 792
4 171	19 343

Mekano 60-2
С одинарной
и двойной перфорацией

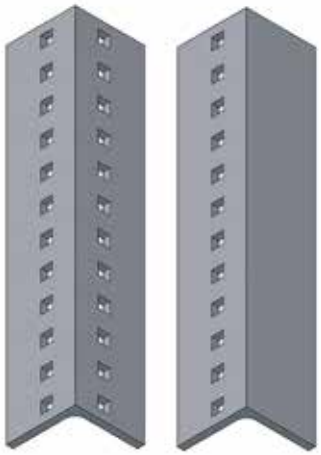

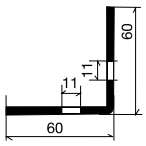

S-M CH60-2
(под заказ)

Тип	Толщина, мм	Вес, кг/м
S-M CH60-2-A-3	6	5,1
S-M CH60-2-B-3	6	5,3

Тип содержит информацию о ширине, толщине материала и длине

Тип	Арт. HDG	Арт. SS
Двойная перфорация		
S-M CH60-2-A-3	1371432	1371430
Одинарная перфорация		
S-M CH60-2-B-3	1371431	1371429

CH60-2 (6 мм)
633
7 524
220 797
220 797
4 902
4 902
1 121

Mekano 100-3

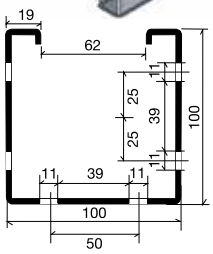

S-M CH100-3
(под заказ)

Тип	Толщина, мм	Вес, кг/м
S-M CH100-3-2.5	2,5	5,7

Тип	Арт HDG	Арт SS
S-M CH100-3-0.5	80912	80267
S-M CH100-3-1	80913	80268
S-M CH100-3-1.25	80914	80460
S-M CH100-3-2.5	1372504	1372505

CH100-3 (2,5 мм)
777
1 619
1 073 537
1 347 007
17 267
23 961
578

Mekano 100-4

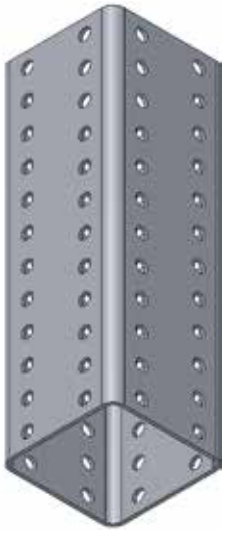

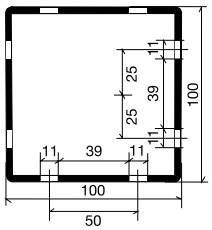

S-M CH100-4-3
S-M CH100-4-5

Тип	Толщина, мм	Вес, кг/м
S-M CH100-4-3-6	3	8,5
S-M CH100-4-5-6	5	13,7

Тип	Арт HDG	Арт SS
Толщина 3 мм		
S-M CH100-4-3-6	1372525	1372526
Толщина 5 мм		
S-M CH100-4-5-6	1372530	1372531

CH100-4 (3 мм)	CH100-4 (5 мм)
1023	1 642
2 516 957	3 972 831
1 596 639	2 428 086
1 596 639	2 428 086
28 016	42 284
28 016	42 284
44 467	70 680

Профиль-каналы включены в в электронную базу данных Staad.Pro.

STAAD.Pro SAP2000

Профиль-каналы опорные для систем электроснабжения, КИП, систем вентиляции и кондиционирования

Mekano 50-1

T: 1,5 мм

Тип	Арт. HDG	Арт. SS
S-M CH50-1-3	1371684	1371687

Стандартная длина = 3 м.

По специальному заказу могут быть изготовлены изделия другой длины.

Mekano 100-1

T: 1,5 мм

Тип	Арт. HDG	Арт. SS
S-M CH100-1-3	1371649	1371685

Mekano 100-2T

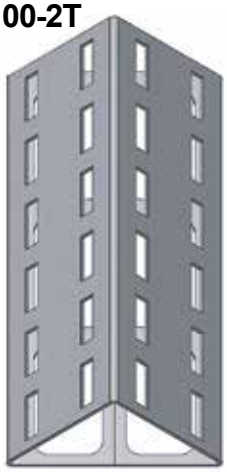

T: 2 мм

Тип	Арт. HDG	Арт. SS
S-M CH100-2T2-3	1372189	1372184

Mekano 50-2T

T: 1,5 и 2 мм

Тип	Арт. HDG	Арт. SS
S-M CH50-2T1,5-3	1372186	1372181
S-M CH50-2T2-3	1372187	1372182

Mekano 50-2

T: 1,5 мм

Тип	Арт. HDG	Арт. SS
S-M CH50-2-3	1302506	1371689

Профиль-каналы опорные для трубопроводов и высоких нагрузок

Mekano 50-2T

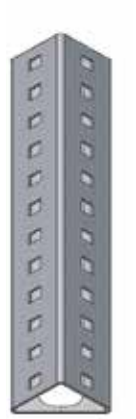

T: 2,5 мм

Тип	Арт. HDG	Арт. SS
S-M CH50-2T2,5-3	1372188	1372183

Mekano 60-2
(под заказ)

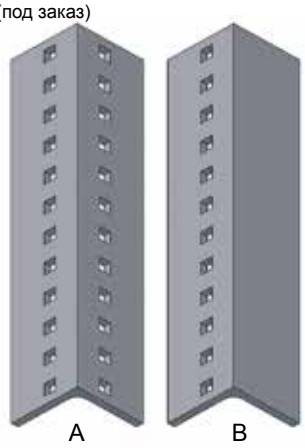

T: 6 мм

Тип	Арт. HDG	Арт. SS
S-M CH60-2-A-3	1371432	1371430
S-M CH60-2-B-3	1371431	1371429

Mekano 100-2T

T: 3 мм

Тип	Арт. HDG	Арт. SS
S-M CH100-2T3-3	1372190	1372185

Mekano 125-2T

T: 5 мм

Тип	Арт. HDG	Арт. SS
S-M CH125-2T5-3	1303399	1303398

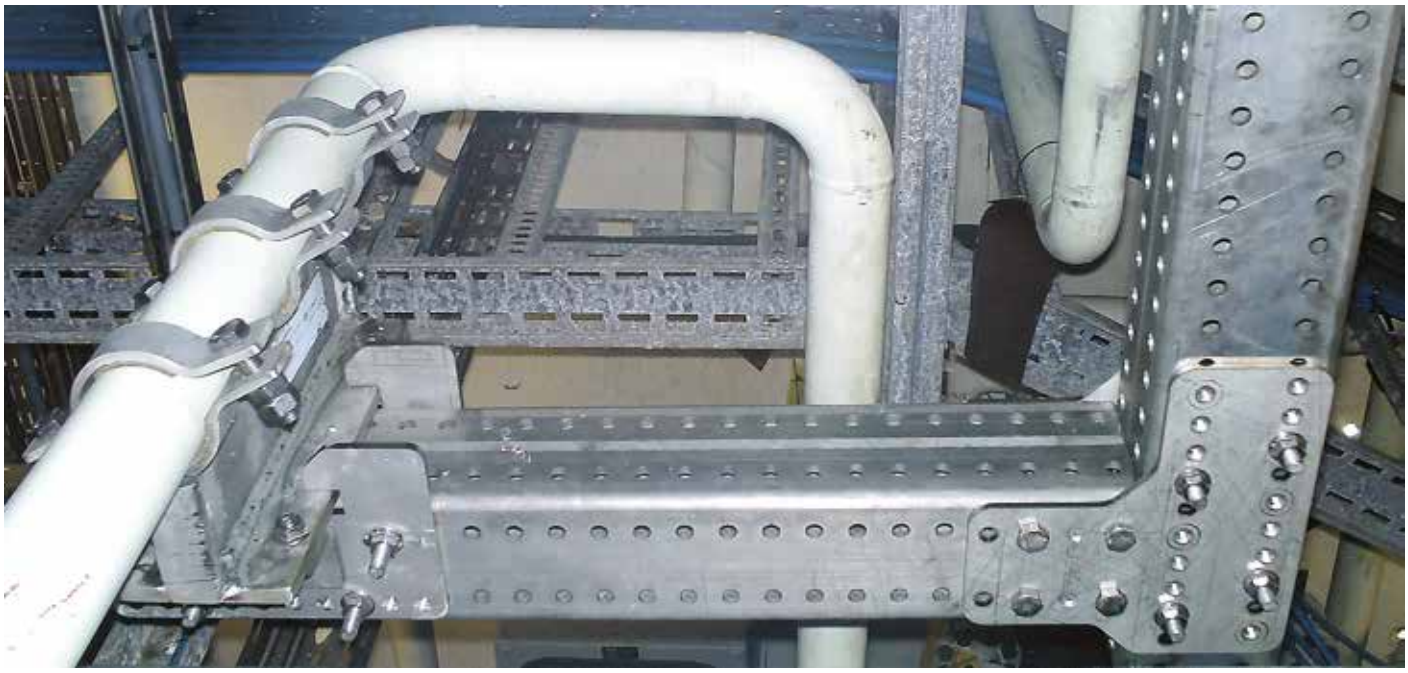

Mekano 100-3
(под заказ)

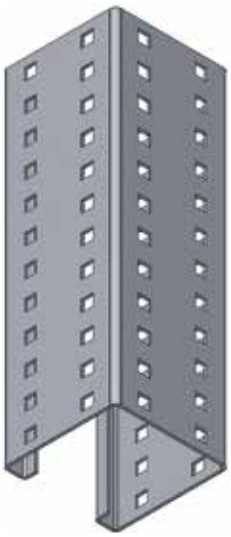

T: 2,5 мм

Тип	Арт. HDG	Арт. SS
S-M CH100-3-0.5	80912	80267
S-M CH100-3-1	80913	80268
S-M CH100-3-1.25	80914	80460
S-M CH100-3-2.5	1372504	1372505

Mekano 100-4

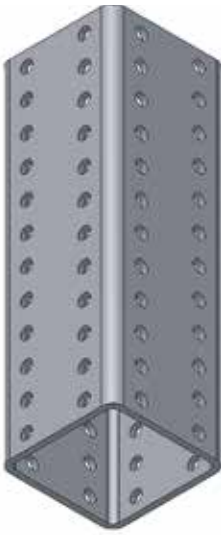

T: 3 и 5 мм

Тип	Арт. HDG	Арт. SS
S-M CH100-4-3-6	1372525	1372526
S-M CH100-4-5-6	1372530	1372531

Перечень стандартных U- , L- , T-образных и консольных опорных конструкций

Выберите старт-кронштейны и профиль-каналы, соответствующие допустимой нагрузке

Используемые каналы: Полные технические характеристики и информация для заказа приведены на стр. с стр. 19 по стр. 55

Mekano 50-2	Вертикальный	U: 01 CH50-2-1,5 стр. 19	U: 02 CH50-2T2 стр. 20				
Mekano 50-2	Горизонтальный						
Mekano 100-1	Горизонтальный						
Mekano 50-2T-1,5	Вертикальный	U: 03 CH50-2T1,5 стр. 21	U: 05 CH50-2T1,5 стр. 23			C: 01 CH50-2T1,5 стр. 41	
Mekano 50-2T-1,5	Горизонтальный						
Mekano 100-1	Горизонтальный						
Mekano 50-2T2	Вертикальный	U: 04 CH50-2T2 стр. 22	U: 06 CH50-2T2 стр. 26	U: 07 CH50-2T2 стр. 24	U: 08 CH50-2T2 стр. 25	C: 02 CH50-2T2 стр. 42	
Mekano 50-2T2	Горизонтальный						
Mekano 100-1	Горизонтальный						
Mekano 100-2T-2	Вертикальный	U: 09 CH100-2T2 стр. 27	U: 10 CH100-2T2 стр. 28	U: 11 CH100-2T2 стр. 29	L: 01 CH100-2T2 стр. 36	C: 03 CH100-2T2 стр. 43	T: 01 CH100-2T2 стр. 50
Mekano 100-2T-2	Горизонтальный						
Mekano 50-2T2,5	Вертикальный	U: 12 CH50-2T2,5 стр. 30				C: 04 CH100-2T2 стр. 44	
Mekano 50-2T2,5	Горизонтальный						
Mekano 60-2	Вертикальный	U: 13 CH60-2 стр. 31				C: 05 CH60-2 стр. 45	T: 02 CH60-2 стр. 51
Mekano 60-2	Горизонтальный						
Mekano 100-2T3	Вертикальный	U: 15 CH100-2T3 стр. 33			L: 03 CH100-2T3 стр. 38	C: 07 CH100-2T3 стр. 47	T: 04 CH100-2T3 стр. 53
Mekano 100-2T3	Горизонтальный						
Mekano 100-3	Вертикальный	U: 14 CH100-3-2,5 стр. 32			L: 02 CH100-3-2,5 стр. 37	C: 06 CH100-3-2,5 стр. 46	T: 03 CH100-3 стр. 52
Mekano 100-3	Горизонтальный						
Mekano 100-4	Вертикальный	U: 16 CH100-4-3 стр. 34	U: 16 CH100-4-3 стр. 35		L: 04 CH100-4-3 стр. 39	C: 08 CH100-4-3 стр. 48	T: 05 CH100-4-3 стр. 54
Mekano 100-4	Горизонтальный				L: 05 CH100-4-5 стр. 40	C: 09 CH100-4-5 стр. 49	T: 06 CH100-4-5 стр. 55

U-ОБРАЗНАЯ ОПОРНАЯ КОНСТРУКЦИЯ: CH 50-2 -1,5 мм | MG-U: 01

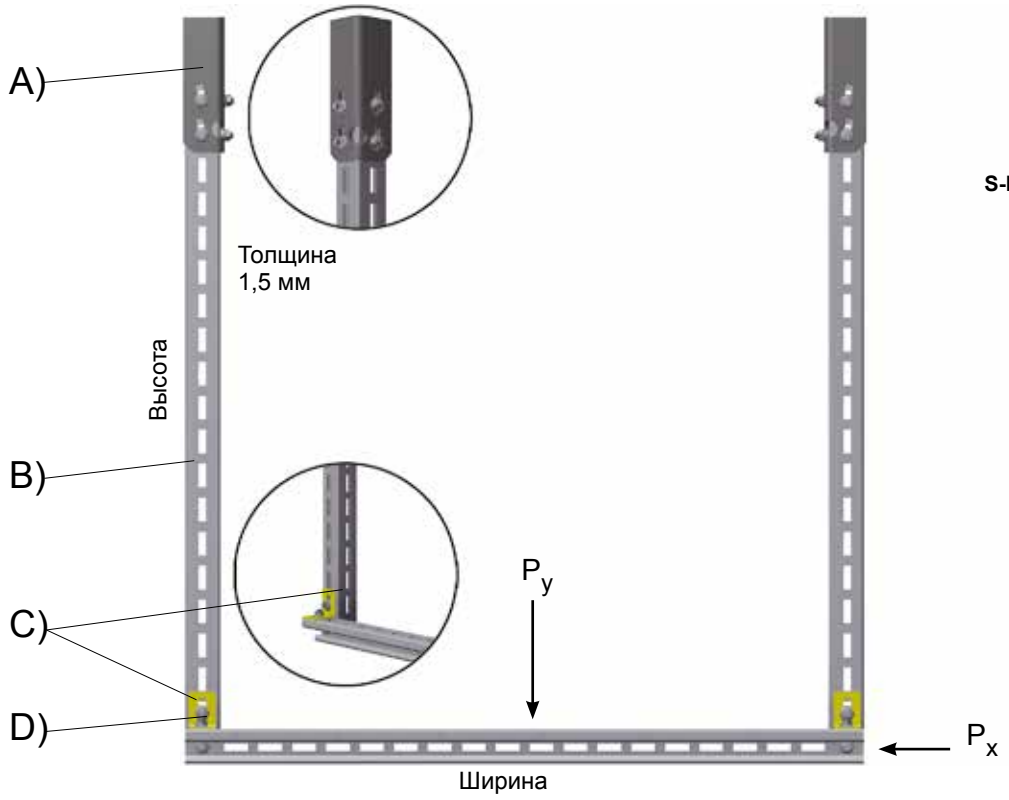

S-M WB-200-CH50-2

Перечень изделий:

Функция	Тип	Толщина, мм	Вес, кг	Арт. HDG	Арт. SS	Кол-во деталей
A) Старт-кронштейн привариваемый	S-M WB-200-CH50-2	6	0,9	1302514**	1371698	2
B) Профиль-канал Mekano	S-M-CH50-2	1,5	1,7*	1302506	1371689	1
C) Кронштейн угловой	S-M AB 55x55-10	4	0,2	1302494	1371712	2***
D) Комплект болтов самофиксирующихся	S-M LS-NU-M10x20	10	0,05	1371980	1371983	14

* Масса кг/м
** S-M WB-200-CH50-2 изготавливаются из углеродистой стали
*** Болты входят в комплект поставки

Допустимая нагрузка: Профиль-канал Mekano CH 50-2 (вертикальный) и CH 50-2 (горизонтальный)

Высота, мм	Ширина, мм	P_y, кН	P_x, кН
1000	250	5,5	1,8
1000	500	3,2	1,1
1000	750	2,3	0,8
1000	1000	1,8	0,6
1000	1250	1,5	0,5

- Стандарт Norsok NS3472/Eurocode 03/Norsok.
- Нагрузка (кН) указана для предельной нагрузки, приложенной к центру горизонтальной опоры.
- Трубопроводы: ULS – предельная прочность – Коэффициент нагрузки 1,3 – Коэффициент материала 1,15 при p = 210 Н/мм².
- Другие инженерные сети: SLS – Коэффициент нагрузки 1,0 – Коэффициент материала 1,15 при p = 210 Н/мм².
- Допустимое отклонение для трубопроводов: L/360 или 3 мм. При наиболее неблагоприятных условиях.
- Допустимое отклонение для других инженерных сетей: L/200
- Свойства сечения определены для эффективных значений с учетом перфорации.
- Нагрузки по осям X и Y (в кН) не действуют одновременно.
- **Не рекомендуется использовать профиль-канал CH50-2-1,5 в качестве горизонтальной опоры при ширине более 1,2 м.** В этих случаях следует использовать сдвоенный профиль-канал CH100-1 или профиль-канал CH100-2T-2 мм.

U-ОБРАЗНАЯ ОПОРНАЯ КОНСТРУКЦИЯ: CH 50-2-1,5 мм и CH100-1-1,5 мм

MG-U: 02

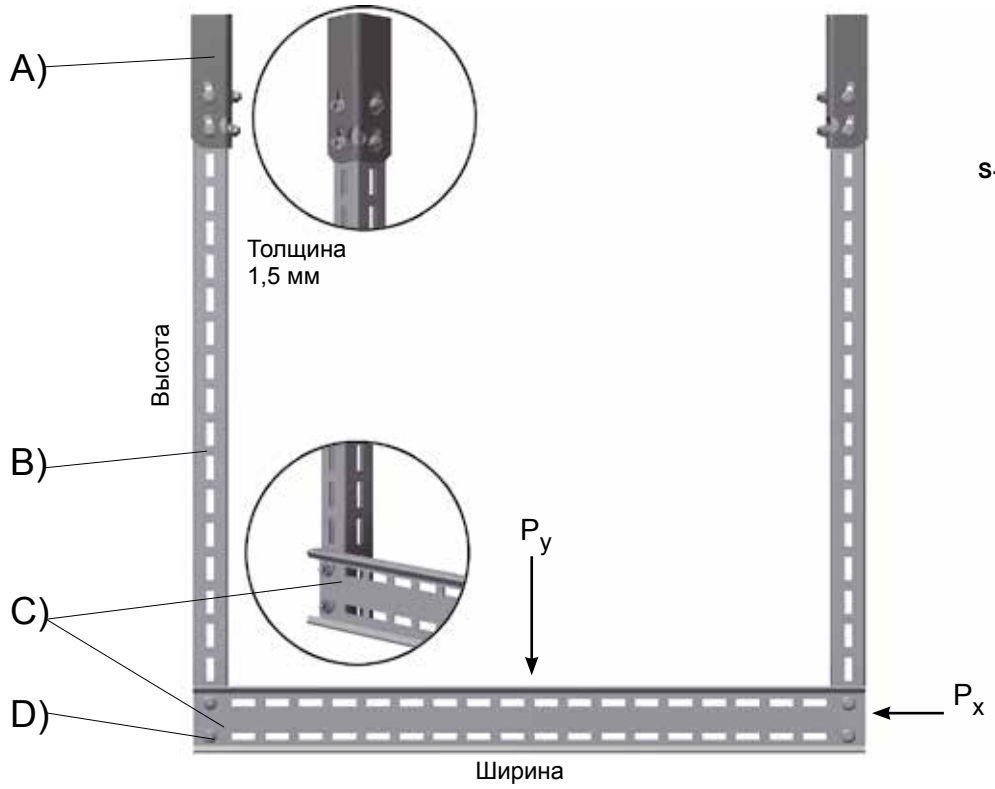

S-M WB-200-CH50-2

Перечень изделий:

Функция	Тип	Толщина, мм	Вес, кг	Арт. HDG	Арт. SS	Кол-во деталей
A) Старт-кронштейн привариваемый	S-M WB-200-CH50-2	6	0,9	1302514**	1371698	2
B) Профиль-канал Mekano	S-M-CH50-2	1,5	1,7*	1302506	1371689	1
C) Профиль-канал Mekano	S-M CH100-1	1,5	1,7*	1371649	1371685	1
D) Комплект болтов самофиксирующихся	S-M LS-NU-M10x20	10	0,05	1371980	1371983	12

* Масса кг/м
** S-M WB-200-CH50-2 изготавливаются из углеродистой стали

Допустимая нагрузка: Профиль-канал Mekano CH 50-2 (вертикальный) и CH 100-1 (горизонтальный)

Высота, мм	Ширина, мм	P_y, кН	P_x, кН
1000	250	13,4	4,5
1000	500	8,8	2,9
1000	750	6,4	2,1
1000	1000	4,4	1,5
1000	1250	4,2	1,4

- Стандарт Norsok NS3472/Eurocode 03/Norsok.
- Нагрузка (кН) указана для предельной нагрузки, приложенной к центру горизонтальной опоры.
- Трубопроводы: ULS – предельная прочность – Коэффициент нагрузки 1,3 – Коэффициент материала 1,15 при p = 210 Н/мм².
- Другие инженерные сети: SLS – Коэффициент нагрузки 1,0 – Коэффициент материала 1,15 при p = 210 Н/мм².
- Допустимое отклонение для трубопроводов: L/360 или 3 мм. При наиболее неблагоприятных условиях.
- Допустимое отклонение для других инженерных сетей: L/200
- Свойства сечения определены для эффективных значений с учетом перфорации.
- Нагрузки по осям X и Y (в кН) не действуют одновременно.
- **Не рекомендуется использовать профиль-канал CH100-1-1,5 в качестве горизонтальной опоры при ширине более 1,2 м.** В этих случаях следует использовать сдвоенный профиль-канал CH100-1 или профиль-канал CH100-2T-2 мм.

U-ОБРАЗНАЯ ОПОРНАЯ КОНСТРУКЦИЯ: CH 50-2T-1,5 мм | MG-U: 03

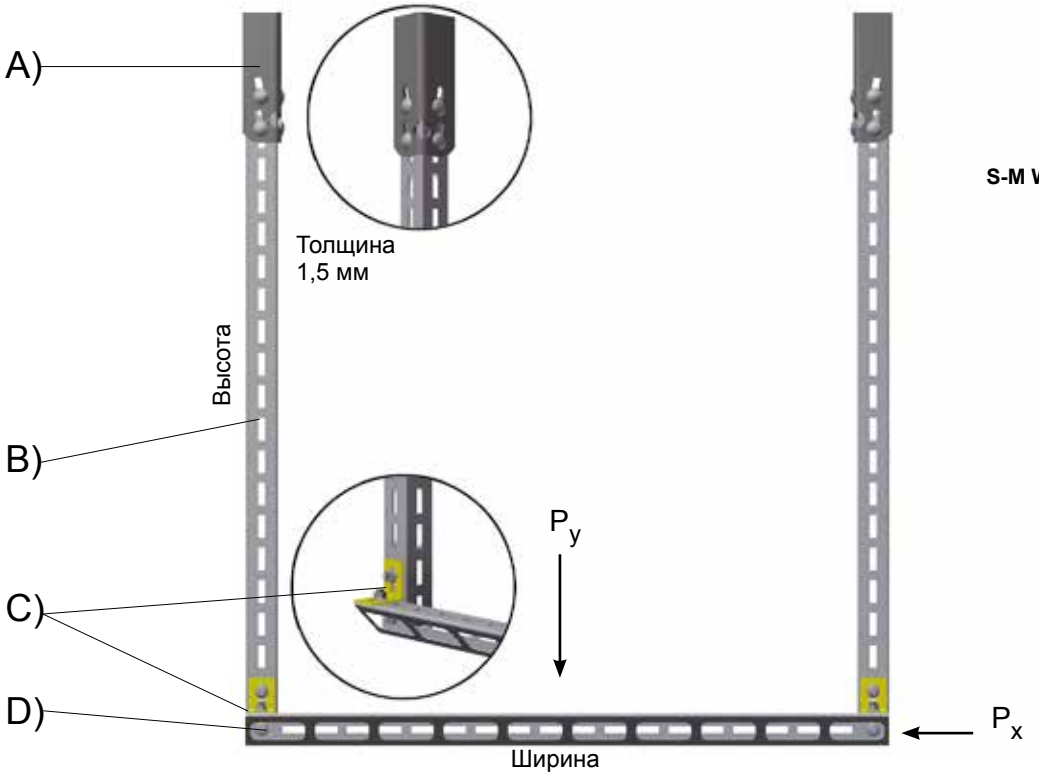

S-M WB-200-CH50-2

Перечень изделий:

Функция	Тип	Толщина, мм	Вес, кг	Арт. HDG	Арт. SS	Кол-во деталей
A) Старт-кронштейн привариваемый	S-M WB-200-CH50-2	6	0,9	1302514**	1371698	2
B) Профиль-канал Mekano	S-M-CH50-2T1,5	1,5	1,4*	1372186	1372181	1
C) Кронштейн угловой	S-M AB 55x55-10	4	0,2	1302494	1371712	2***
D) Комплект болтов самофиксирующихся	S-M LS-NU-M10x20	10	0,05	1371980	1371983	10

* Масса кг/м
** S-M WB-200-CH50-2 изготавливаются из углеродистой стали
*** Болты входят в комплект поставки

Допустимая нагрузка: Профиль-канал Mekano CH 50-2T1,5 (вертикальный) и CH 50-2T1,5 (горизонтальный)

Высота, мм	Ширина, мм	P_y, кН	P_x, кН
1000	250	5,5	1,8
1000	500	3,2	1,1
1000	750	2,3	0,8
1000	1000	1,8	0,6
1000	1250	1,5	0,5

- Стандарт Norsok NS3472/Eurocode 03/Norsok.
- Нагрузка (кН) указана для предельной нагрузки, приложенной к центру горизонтальной опоры.
- Трубопроводы: ULS – предельная прочность – Коэффициент нагрузки 1,3 – Коэффициент материала 1,15 при p = 210 Н/мм².
- Другие инженерные сети: SLS – Коэффициент нагрузки 1,0 – Коэффициент материала 1,15 при p = 210 Н/мм².
- Допустимое отклонение для трубопроводов: L/360 или 3 мм. При наиболее неблагоприятных условиях.
- Допустимое отклонение для других инженерных сетей: L/200
- Свойства сечения определены для эффективных значений с учетом перфорации.
- Нагрузки по осям X и Y (в кН) не действуют одновременно.
- **Не рекомендуется использовать профиль-канал CH50-2T-1,5 в качестве горизонтальной опоры при ширине более 1,2 м.** В этих случаях следует использовать сдвоенный профиль-канал CH100-1 или профиль-канал CH100-2T-2 мм.

U-ОБРАЗНАЯ ОПОРНАЯ КОНСТРУКЦИЯ: CH 50-2T-2 мм | MG-U: 04

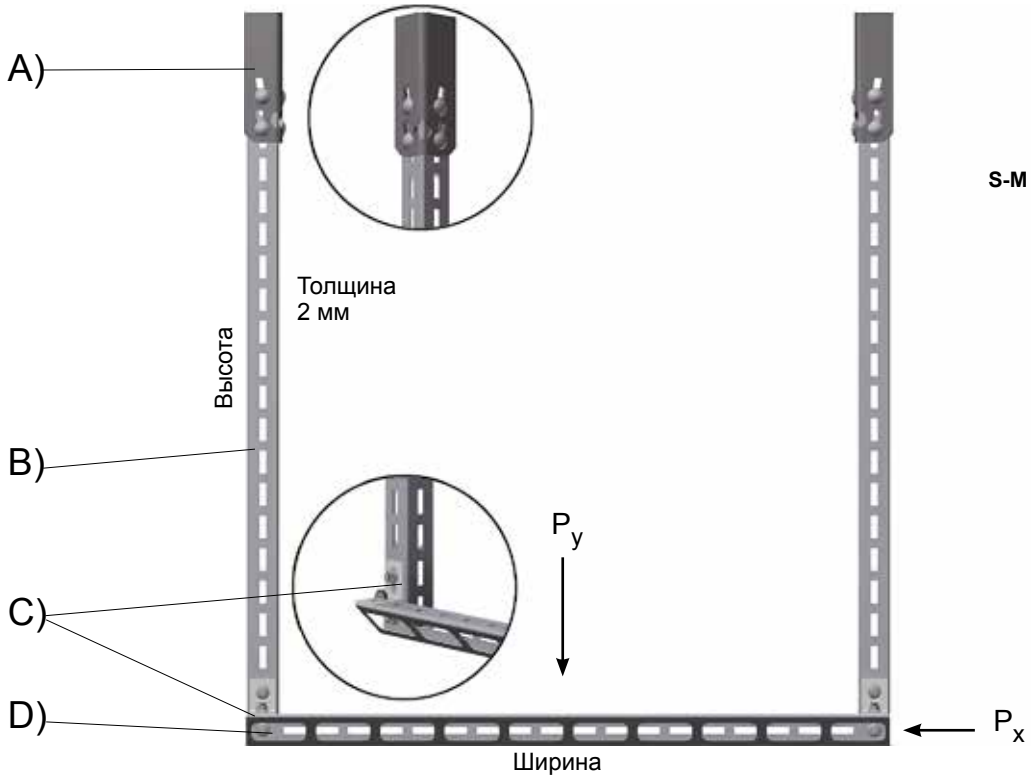

S-M WB-200-CH50-2

Перечень изделий:

Функция	Тип	Толщина, мм	Вес, кг	Арт. HDG	Арт. SS	Кол-во деталей
A) Старт-кронштейн привариваемый	S-M WB-200-CH50-2	6	0,9	1302514**	1371698	2
B) Профиль-канал Mekano	S-M-CH50-2T2	2	1,9*	1372187	1372182	1
C) Кронштейн угловой	S-M AB 55x55-10	4	0,2	1302494	1371712	2***
D) Комплект болтов самофиксирующихся	S-M LS-NU-M10x20	10	0,05	1371980	1371983	10

* Масса кг/м
** S-M WB-200-CH50-2 изготавливаются из углеродистой стали
*** Болты входят в комплект поставки

Допустимая нагрузка: Профиль-канал Mekano CH 50-2T2 (вертикальный) и CH 50-2T2 (горизонтальный)

Высота, мм	Ширина, мм	P_y, кН	P_x, кН
1000	250	7,3	2,4
1000	500	4,7	1,6
1000	750	3,5	1,2
1000	1000	2,8	0,9
1000	1250	2	0,7

- Стандарт Norsok NS3472/Eurocode 03/Norsok.
- Нагрузка (кН) указана для предельной нагрузки, приложенной к центру горизонтальной опоры.
- Трубопроводы: ULS – предельная прочность – Коэффициент нагрузки 1,3 – Коэффициент материала 1,15 при p = 210 Н/мм².
- Другие инженерные сети: SLS – Коэффициент нагрузки 1,0 – Коэффициент материала 1,15 при p = 210 Н/мм².
- Допустимое отклонение для трубопроводов: L/360 или 3 мм. При наиболее неблагоприятных условиях.
- Допустимое отклонение для других инженерных сетей: L/200
- Свойства сечения определены для эффективных значений с учетом перфорации.
- Нагрузки по осям X и Y (в кН) не действуют одновременно.
- **Не рекомендуется использовать профиль-канал CH50-2T-2 в качестве горизонтальной опоры при ширине более 1,2 м.** В этих случаях следует использовать сдвоенный профиль-канал CH100-1 или профиль-канал CH100-2T-2 мм.

U-ОБРАЗНАЯ ОПОРНАЯ КОНСТРУКЦИЯ: CH 50-2T-1,5 мм и CH100-1-1,5 мм

MG-U: 05

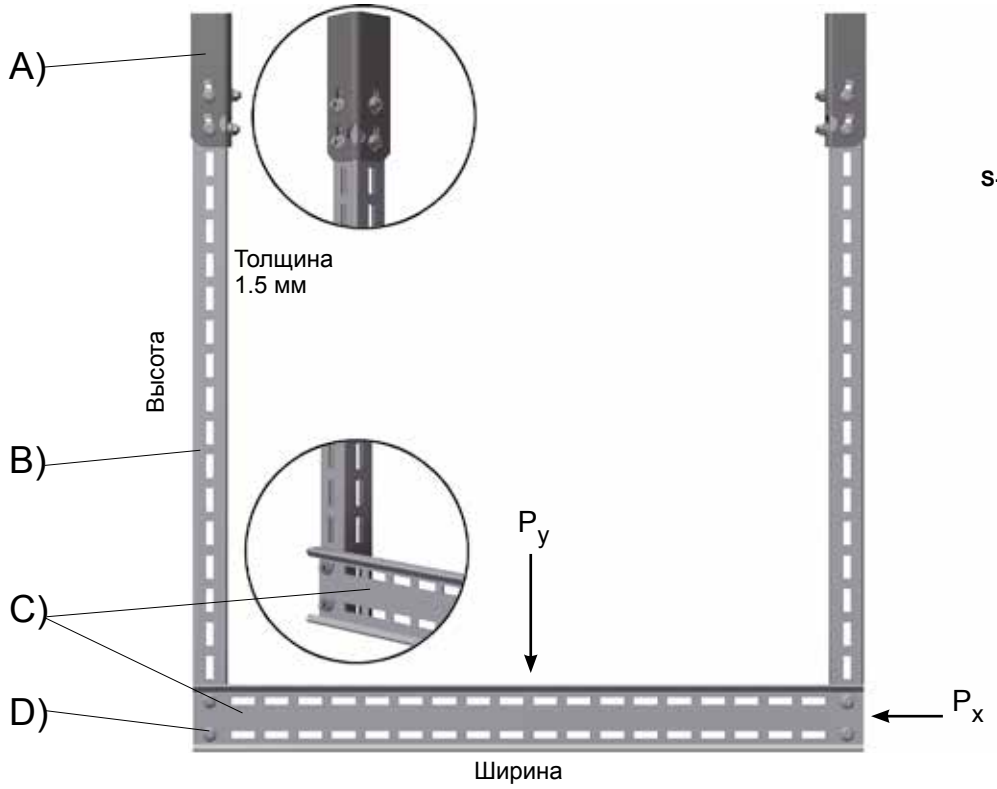

S-M WB-200-CH50-2

Перечень изделий:

Функция	Тип	Толщина, мм	Вес, кг	Арт. HDG	Арт. SS	Кол-во деталей
A) Старт-кронштейн привариваемый	S-M WB-200-CH50-2	6	0,9	1302514**	1371698	2
B) Профиль-канал Mekano	S-M-CH50-2T1,5	1,5	1,4*	1372186	1371681	1
C) Профиль-канал Mekano	S-M CH100-1	1,5	1,7*	1371649	1371685	1
D) Комплект болтов самофиксирующихся	S-M LS-NU-M10x20	10	0,05	1371980	1371983	12

* Масса кг/м
** S-M WB-200-CH50-2 изготавливаются из углеродистой стали

Допустимая нагрузка: Профиль-канал Mekano CH 50-2T1,5 (вертикальный) и CH 100-1 (горизонтальный)

Высота, мм	Ширина, мм	P_y, кН	P_x, кН
1000	250	13,4	4,5
1000	500	8,8	2,9
1000	750	6,4	2,1
1000	1000	4,4	1,5
1000	1250	4,2	1,4

- Стандарт Norsok NS3472/Eurocode 03/Norsok.
- Нагрузка (кН) указана для предельной нагрузки, приложенной к центру горизонтальной опоры.
- Трубопроводы: ULS – предельная прочность – Коэффициент нагрузки 1,3 – Коэффициент материала 1,15 при p = 210 Н/мм².
- Другие инженерные сети: SLS – Коэффициент нагрузки 1,0 – Коэффициент материала 1,15 при p = 210 Н/мм².
- Допустимое отклонение для трубопроводов: L/360 или 3 мм. При наиболее неблагоприятных условиях.
- Допустимое отклонение для других инженерных сетей: L/200
- Свойства сечения определены для эффективных значений с учетом перфорации.
- Нагрузки по осям X и Y (в кН) не действуют одновременно.
- **Не рекомендуется использовать профиль-канал CH100-1-1,5 в качестве горизонтальной опоры при ширине более 1,2 м.** В этих случаях следует использовать сдвоенный профиль-канал CH100-1 или профиль-канал CH100-2T-2 мм.

U-ОБРАЗНАЯ ОПОРНАЯ КОНСТРУКЦИЯ: CH 50-2T-2 мм и CH100-1-1,5 мм

MG-U: 06

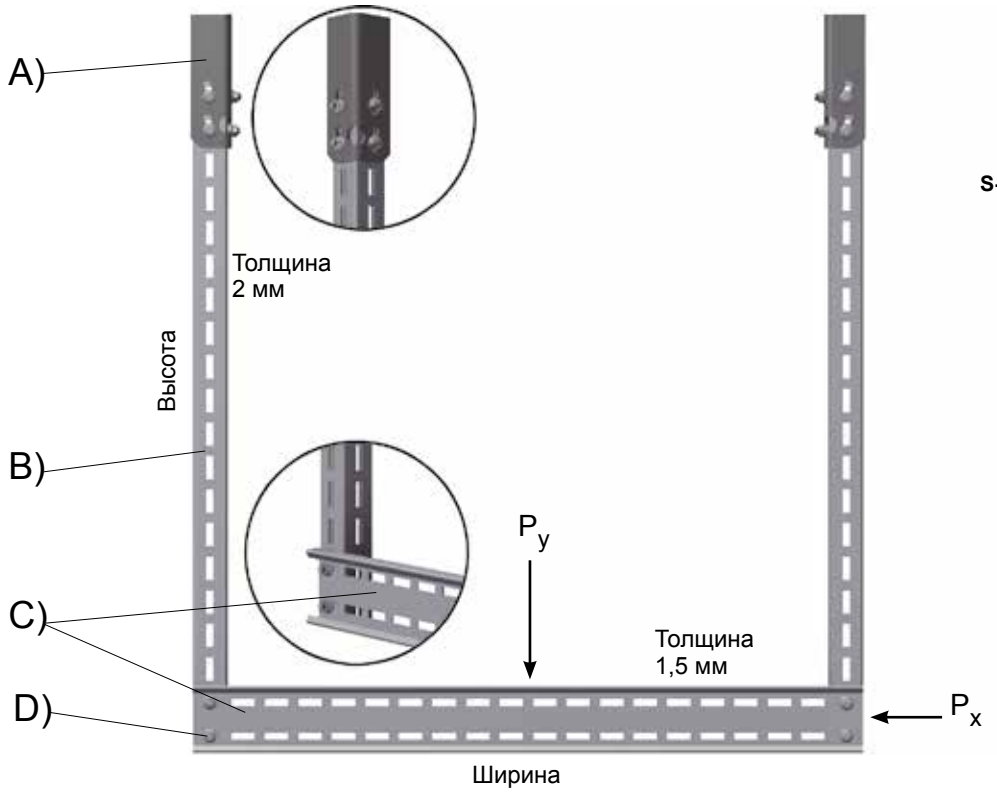

S-M WB-200-CH50-2

Перечень изделий:

Функция	Тип	Толщина, мм	Вес, кг	Арт. HDG	Арт. SS	Кол-во деталей
A) Старт-кронштейн привариваемый	S-M WB-200-CH50-2	6	0,9	1302514**	1371698	2
B) Профиль-канал Mekano	S-M-CH50-2T2	2	1,9*	1372187	1372182	1
C) Профиль-канал Mekano	S-M CH100-1	1,5	1,7*	1371649	1371685	1
D) Комплект болтов самофиксирующихся	S-M LS-NU-M10x20	10	0,05	1371980	1371983	12

* Масса кг/м
** S-M WB-200-CH50-2 изготавливаются из углеродистой стали

Допустимая нагрузка: Профиль-канал Mekano CH 50-2T1,5 (вертикальный) и CH 100-1 (горизонтальный)

Высота, мм	Ширина, мм	P_y, кН	P_x, кН
1000	250	13,5	4,5
1000	500	9	3
1000	750	6,6	2,2
1000	1000	5,3	2
1000	1250	4,5	1,5

- Стандарт Norsok NS3472/Eurocode 03/Norsok.
- Нагрузка (кН) указана для предельной нагрузки, приложенной к центру горизонтальной опоры.
- Трубопроводы: ULS – предельная прочность – Коэффициент нагрузки 1,3 – Коэффициент материала 1,15 при p = 210 Н/мм².
- Другие инженерные сети: SLS – Коэффициент нагрузки 1,0 – Коэффициент материала 1,15 при p = 210 Н/мм².
- Допустимое отклонение для трубопроводов: L/360 или 3 мм. При наиболее неблагоприятных условиях.
- Допустимое отклонение для других инженерных сетей: L/200
- Свойства сечения определены для эффективных значений с учетом перфорации.
- Нагрузки по осям X и Y (в кН) не действуют одновременно.
- **Не рекомендуется использовать профиль-канал CH100-1-1,5 в качестве горизонтальной опоры при ширине более 1,2 м.** В этих случаях следует использовать сдвоенный профиль-канал CH100-1 или профиль-канал CH100-2T-2 мм.

U-ОБРАЗНАЯ ОПОРНАЯ КОНСТРУКЦИЯ: CH 50-2T-2 мм и CH100-1-1,5 мм

MG-U: 07

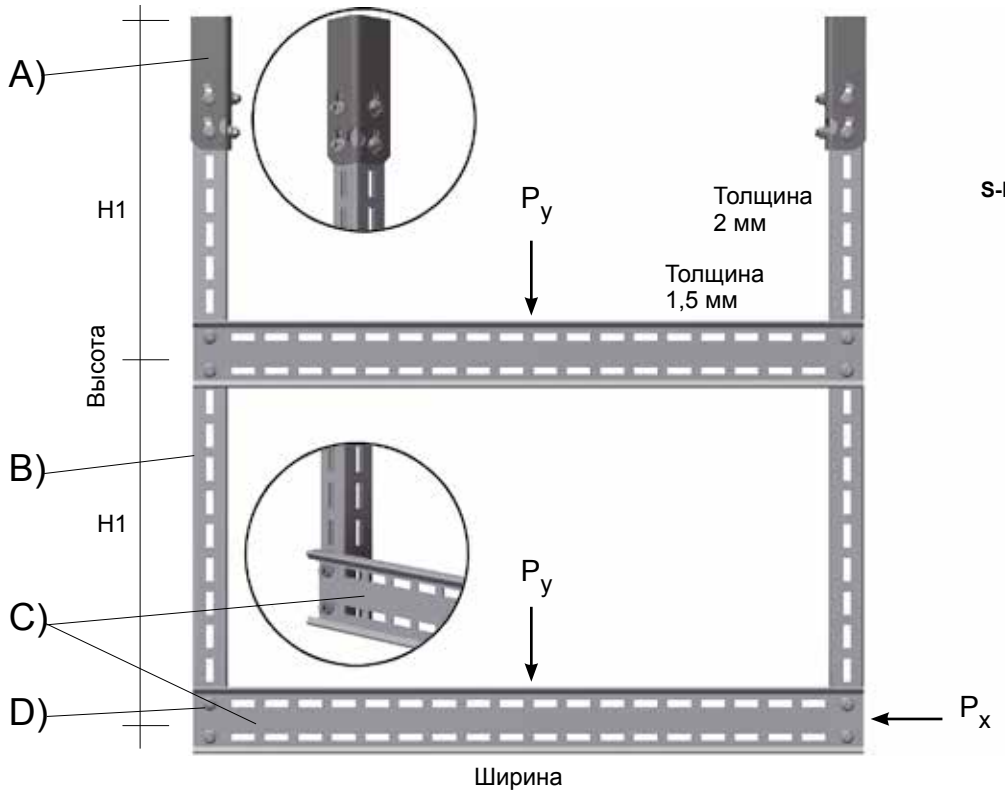

S-M WB-200-CH50-2

Перечень изделий:

Функция	Тип	Толщина, мм	Вес, кг	Арт. HDG	Арт. SS	Кол-во деталей
A) Старт-кронштейн привариваемый	S-M WB-200-CH50-2	6	0,9	1302514**	1371698	2
B) Профиль-канал Mekano	S-M-CH50-2T2	2	1,9*	1372187	1372182	1
C) Профиль-канал Mekano	S-M CH100-1	1,5	1,7*	1371649	1371685	1
D) Комплект болтов самофиксирующихся	S-M LS-NU-M10x20	10	0,05	1371980	1371983	16

* Масса кг/м
** S-M WB-200-CH50-2 изготавливаются из углеродистой стали

Допустимая нагрузка: Профиль-канал Mekano CH 50-2T1,5 (вертикальный) и CH 100-1 (горизонтальный)

Высота, мм	Ширина, мм	P_y, кН	P_x, кН
1000	250	13	4,3
1000	500	8,6	3,8
1000	750	6,2	2,0
1000	1000	4,2	1,4
1000	1250	4,0	1,3

- Стандарт Norsok NS3472/Eurocode 03/Norsok.
- Нагрузка (кН) указана для предельной нагрузки, приложенной к центру горизонтальной опоры.
- Трубопроводы: ULS – предельная прочность – Коэффициент нагрузки 1,3 – Коэффициент материала 1,15 при p = 210 Н/мм².
- Другие инженерные сети: SLS – Коэффициент нагрузки 1,0 – Коэффициент материала 1,15 при p = 210 Н/мм².
- Допустимое отклонение для трубопроводов: L/360 или 3 мм. При наиболее неблагоприятных условиях.
- Допустимое отклонение для других инженерных сетей: L/200
- Свойства сечения определены для эффективных значений с учетом перфорации.
- Нагрузки по осям X и Y (в кН) не действуют одновременно.
- **Не рекомендуется использовать профиль-канал CH100-1-1,5 в качестве горизонтальной опоры при ширине более 1,2 м.** В этих случаях следует использовать сдвоенный профиль-канал CH100-1 или профиль-канал CH100-2T-2 мм.

U-ОБРАЗНАЯ ОПОРНАЯ КОНСТРУКЦИЯ: CH 50-2T-2 мм и CH100-1-1,5 мм

MG-U: 08

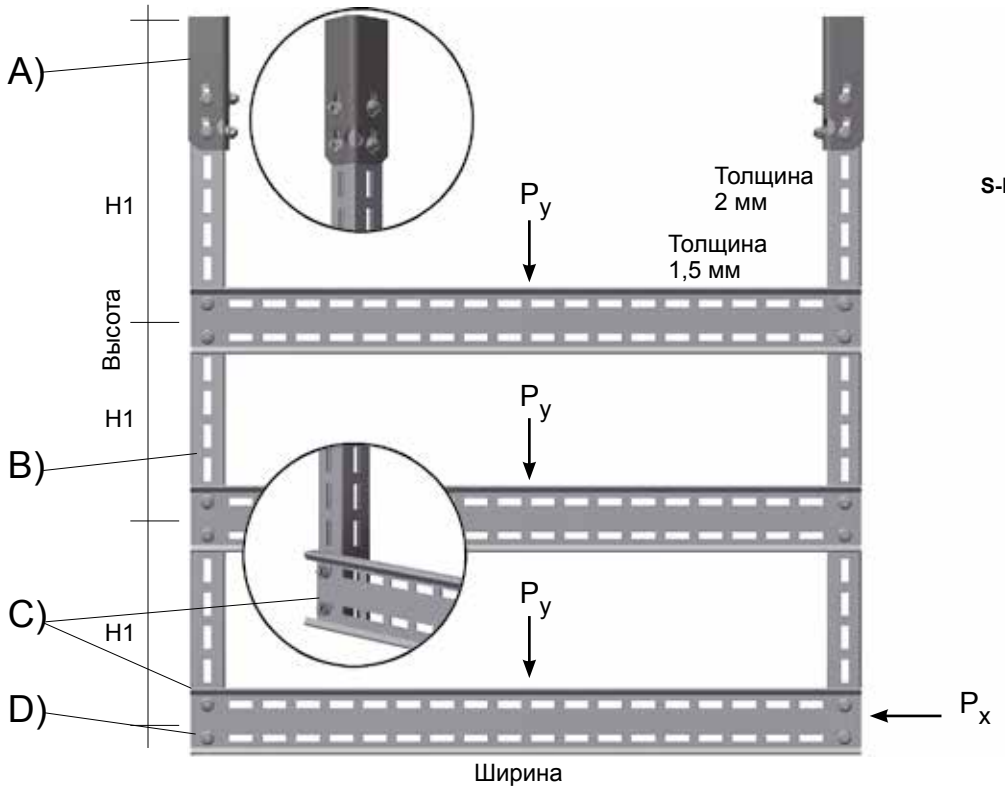

S-M WB-200-CH50-2

Перечень изделий:

Функция	Тип	Толщина, мм	Вес, кг	Арт. HDG	Арт. SS	Кол-во деталей
A) Старт-кронштейн привариваемый	S-M WB-200-CH50-2	6	0,9	1302514**	1371698	2
B) Профиль-канал Mekano	S-M-CH50-2T2	2	1,9*	1372187	1372182	1
C) Профиль-канал Mekano	S-M CH100-1	1,5	1,7*	1371649	1371685	1(2)
D) Комплект болтов самофиксирующихся	S-M LS-NU-M10x20	10	0,05	1371980	1371983	20

* Масса кг/м
** S-M WB-200-CH50-2 изготавливаются из углеродистой стали

Допустимая нагрузка: Профиль-канал Mekano CH 50-2T1,5 (вертикальный) и CH 100-1 (горизонтальный)

Высота, мм	Ширина, мм	P_y, кН	P_x, кН
1000	250	12	4
1000	500	8	2,6
1000	750	6	2
1000	1000	4	1,3
1000	1250	3,5	0,5

- Стандарт Norsok NS3472/Eurocode 03/Norsok.
- Нагрузка (кН) указана для предельной нагрузки, приложенной к центру горизонтальной опоры.
- Трубопроводы: ULS – предельная прочность – Коэффициент нагрузки 1,3 – Коэффициент материала 1,15 при p = 210 Н/мм².
- Другие инженерные сети: SLS – Коэффициент нагрузки 1,0 – Коэффициент материала 1,15 при p = 210 Н/мм².
- Допустимое отклонение для трубопроводов: L/360 или 3 мм. При наиболее неблагоприятных условиях.
- Допустимое отклонение для других инженерных сетей: L/200
- Свойства сечения определены для эффективных значений с учетом перфорации.
- Нагрузки по осям X и Y (в кН) не действуют одновременно.
- **Не рекомендуется использовать профиль-канал CH100-1-1,5 в качестве горизонтальной опоры при ширине более 1,2 м.** В этих случаях следует использовать сдвоенный профиль-канал CH100-1 или профиль-канал CH100-2T-2 мм.

U-ОБРАЗНАЯ ОПОРНАЯ КОНСТРУКЦИЯ: CH100-2T-2 мм

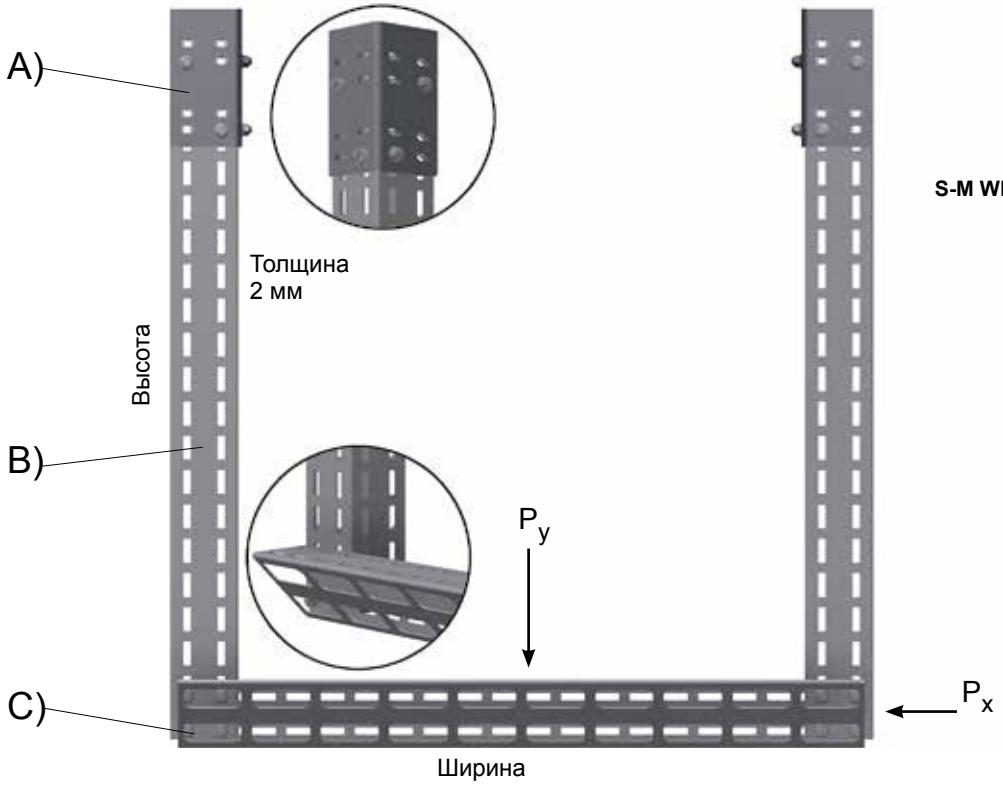

S-M WB-ST-200-CH100-2

Перечень изделий:

Функция	Тип	Толщина, мм	Вес, кг	Арт. HDG	Арт. SS	Кол-во деталей
A) Старт-кронштейн привариваемый	S-M WB-ST-200-CH100-2	5	1,6	88619**	88618	2
B) Профиль-канал Mekano	S-M-CH100-2T2	2	3,8*	1372189	1372184	1
C) Комплект болтов самофиксирующихся	S-M LS-NU-M10x20	10	0,05	1371980	1371983	16

* Масса кг/м
** S-M WB-200-CH100-2 изготавливаются из углеродистой стали

Допустимая нагрузка: Профиль-канал Mekano CH 100-2T2 (вертикальный) и CH 100-2T2 (горизонтальный)

Высота, мм	Ширина, мм	P_y, кН	P_x, кН
1000	250	22,5	7,5
1000	500	14,2	4,7
1000	750	10,5	3,5
1000	1000	8	2,7
1000	1250	7	2,3
1000	2000	4,7	1,5

- Стандарт Norsok NS3472/Eurocode 03/Norsok.
- Нагрузка (кН) указана для предельной нагрузки, приложенной к центру горизонтальной опоры.
- Трубопроводы: ULS – предельная прочность – Коэффициент нагрузки 1,3 – Коэффициент материала 1,15 при p = 210 Н/мм².
- Другие инженерные сети: SLS – Коэффициент нагрузки 1,0 – Коэффициент материала 1,15 при p = 210 Н/мм².
- Допустимое отклонение для трубопроводов: L/360 или 3 мм. При наиболее неблагоприятных условиях.
- Допустимое отклонение для других инженерных сетей: L/200
- Свойства сечения определены для эффективных значений с учетом перфорации.
- Нагрузки по осям X и Y (в кН) не действуют одновременно.

U-ОБРАЗНАЯ ОПОРНАЯ КОНСТРУКЦИЯ: CH100-2T-2 мм | MG-U: 10

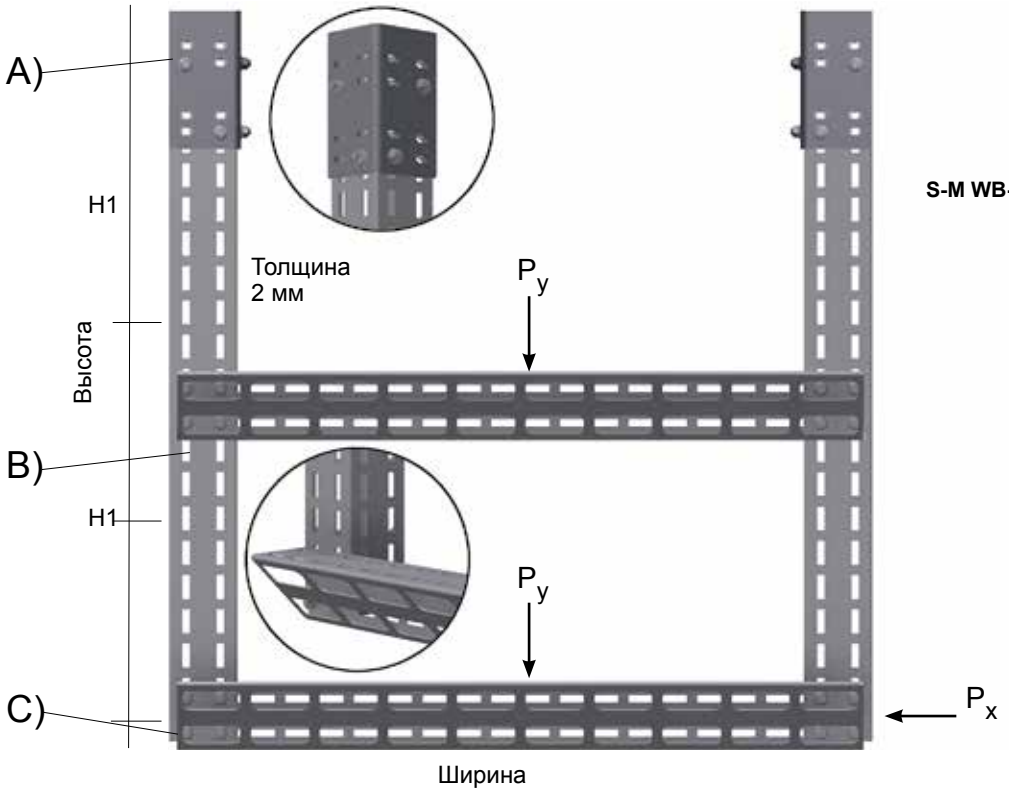

S-M WB-ST-200-CH100-2

Перечень изделий:

Функция	Тип	Толщина, мм	Вес, кг	Арт. HDG	Арт. SS	Кол-во деталей
A) Старт-кронштейн привариваемый	S-M WB-ST-200-CH100-2	5	1,6	88619**	88618	2
B) Профиль-канал Mekano	S-M-CH100-2T2	2	3,8*	1372189	1372184	1
C) Комплект болтов самофиксирующихся	S-M LS-NU-M10x20	10	0,05	1371980	1371983	24

* Масса кг/м
** S-M WB-200-CH100-2 изготавливаются из углеродистой стали

Допустимая нагрузка: Профиль-канал Mekano CH 100-2T2 (вертикальный) и CH 100-2T2 (горизонтальный)

Высота, мм	Ширина, мм	P_y, кН	P_x, кН
1000	250	21	7
1000	500	12,8	4,3
1000	750	9,4	3,4
1000	1000	7,4	2,4
1000	1250	6,2	2,1
1000	2000	4,0	1,3

- Стандарт Norsok NS3472/Eurocode 03/Norsok.
- Нагрузка (кН) указана для предельной нагрузки, приложенной к центру горизонтальной опоры.
- Трубопроводы: ULS – предельная прочность – Коэффициент нагрузки 1,3 – Коэффициент материала 1,15 при p = 210 Н/мм².
- Другие инженерные сет и: SLS – Коэффициент нагрузки 1,0 – Коэффициент материала 1,15 при p = 210 Н/мм².
- Допустимое отклонение для трубопроводов: L/360 или 3 мм. При наиболее неблагоприятных условиях.
- Допустимое отклонение для других инженерных сетей: L/200
- Свойства сечения определены для эффективных значений с учетом перфорации.
- Нагрузки по осям X и Y (в кН) не действуют одновременно.

U-ОБРАЗНАЯ ОПОРНАЯ КОНСТРУКЦИЯ: CH100-2T-2 мм

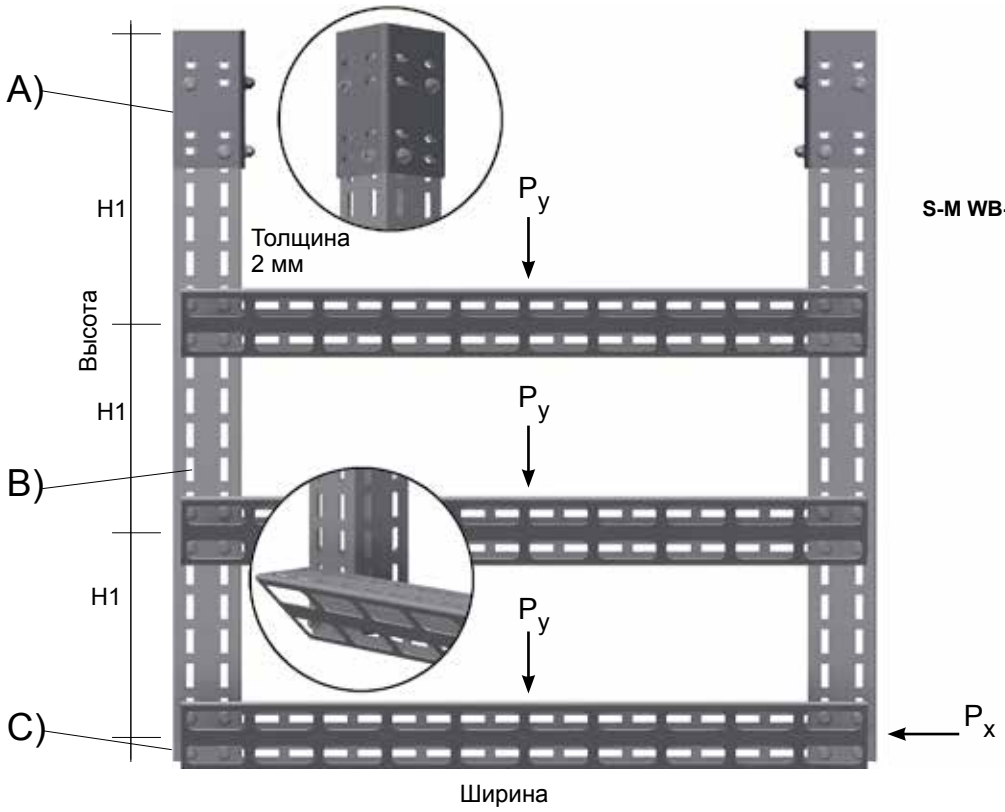

S-M WB-ST-200-CH100-2

Перечень изделий:

Функция	Тип	Толщина, мм	Вес, кг	Арт. HDG	Арт. SS	Кол-во деталей
A) Старт-кронштейн привариваемый	S-M WB-ST-200-CH100-2	5	1,6	88619**	88618	2
B) Профиль-канал Mekano	S-M-CH100-2T2	2	3,8*	1372189	1372184	1
C) Комплект болтов самофиксирующихся	S-M LS-NU-M10x20	10	0,05	1371980	1371983	32

* Масса кг/м
** S-M WB-200-CH100-2 изготавливаются из углеродистой стали

Допустимая нагрузка: Профиль-канал Mekano CH 100-2T2 (вертикальный) и CH 100-2T2 (горизонтальный)

Высота, мм	Ширина, мм	P_y, кН	P_x, кН
1000	250	19,6	6,5
1000	500	12,0	4,0
1000	750	8,8	2,9
1000	1000	7,0	2,3
1000	1250	5,8	1,9
1000	2000	3,1	1,0

- Стандарт Norsok NS3472/Eurocode 03/Norsok.
- Нагрузка (кН) указана для предельной нагрузки, приложенной к центру горизонтальной опоры.
- Трубопроводы: ULS – предельная прочность – Коэффициент нагрузки 1,3 – Коэффициент материала 1,15 при p = 210 Н/мм².
- Другие инженерные сети: SLS – Коэффициент нагрузки 1,0 – Коэффициент материала 1,15 при p = 210 Н/мм².
- Допустимое отклонение для трубопроводов: L/360 или 3 мм. При наиболее неблагоприятных условиях.
- Допустимое отклонение для других инженерных сетей: L/200
- Свойства сечения определены для эффективных значений с учетом перфорации.
- Нагрузки по осям X и Y (в кН) не действуют одновременно.

U-ОБРАЗНАЯ ОПОРНАЯ КОНСТРУКЦИЯ: CH 50-2T-2,5 мм | MG-U: 12

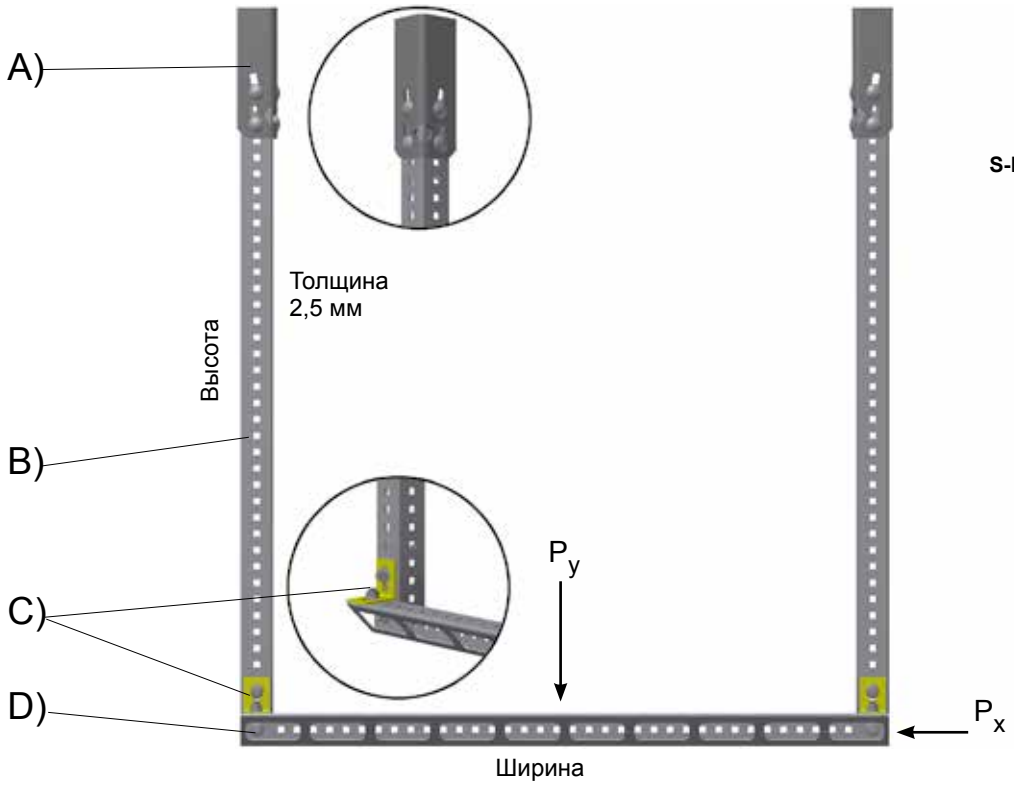

S-M WB-200-CH50-2

Перечень изделий:

Функция	Тип	Толщина, мм	Вес, кг	Арт. HDG	Арт. SS	Кол-во деталей
A) Старт-кронштейн привариваемый	S-M WB-200-CH50-2	6	0,9	1302514**	1371698	2
B) Профиль-канал Mekano	S-M-CH50-2T2,5	2,5	2,5*	1372188	1372183	1
C) Кронштейн угловой	S-M AB 55x55-10	4	0,2	1302494	1371712	2***
D) Комплект болтов самофиксирующихся	S-M LS-NU-M10x20	10	0,05	1371980	1371983	10

* Масса кг/м
** S-M WB-200-CH50-2 изготавливаются из углеродистой стали
*** Болты входят в комплект поставки

Допустимая нагрузка: Профиль-канал Mekano CH 50-2T2,5 (вертикальный) и CH 50-2T2,5 (горизонтальный)

Высота, мм	Ширина, мм	Предельная нагрузка DW P_y, кН	Трубопровод P_y, кН	Трубопровод P_x, кН	Ударная нагрузка P_y, кН	Ударная нагрузка P_x, кН
1000	250	8,5	3,8	1,1	10	3
1000	500	5	3,3	1	9	3
1000	750	3,6	2,5	0,8	8	3
1000	1000	2,8	2,2	0,66	5	3
1000	1250	2,4	1,8	0,54	4	2,5

- Стандарт Norsok NS3472/Eurocode 03/Norsok.
- Нагрузка (кН) указана для предельной нагрузки, приложенной к центру горизонтальной опоры.
- Трубопроводы: ULS – предельная прочность – Коэффициент нагрузки 1,3 – Коэффициент материала 1,15 при p = 210 Н/мм².
- Другие инженерные сети: SLS – Коэффициент нагрузки 1,0 – Коэффициент материала 1,15 при p = 210 Н/мм².
- Допустимое отклонение для трубопроводов: L/360 или 3 мм. При наиболее неблагоприятных условиях.
- Допустимое отклонение для других инженерных сетей: L/200
- Свойства сечения определены для эффективных значений с учетом перфорации.
- При расчете ударной нагрузки для определения максимальной ударной нагрузки в направлении X использовалась P(y)=70% несущей способности.
- **Не рекомендуется использовать профиль-канал CH50-2T-2,5 в качестве горизонтальной опоры при ширине более 1,2 м.** В этих случаях следует использовать сдвоенный профиль-канал CH100-1 или профиль-канал CH100-2T-2 мм.

U-ОБРАЗНАЯ ОПОРНАЯ КОНСТРУКЦИЯ: CH 60-2-6 мм

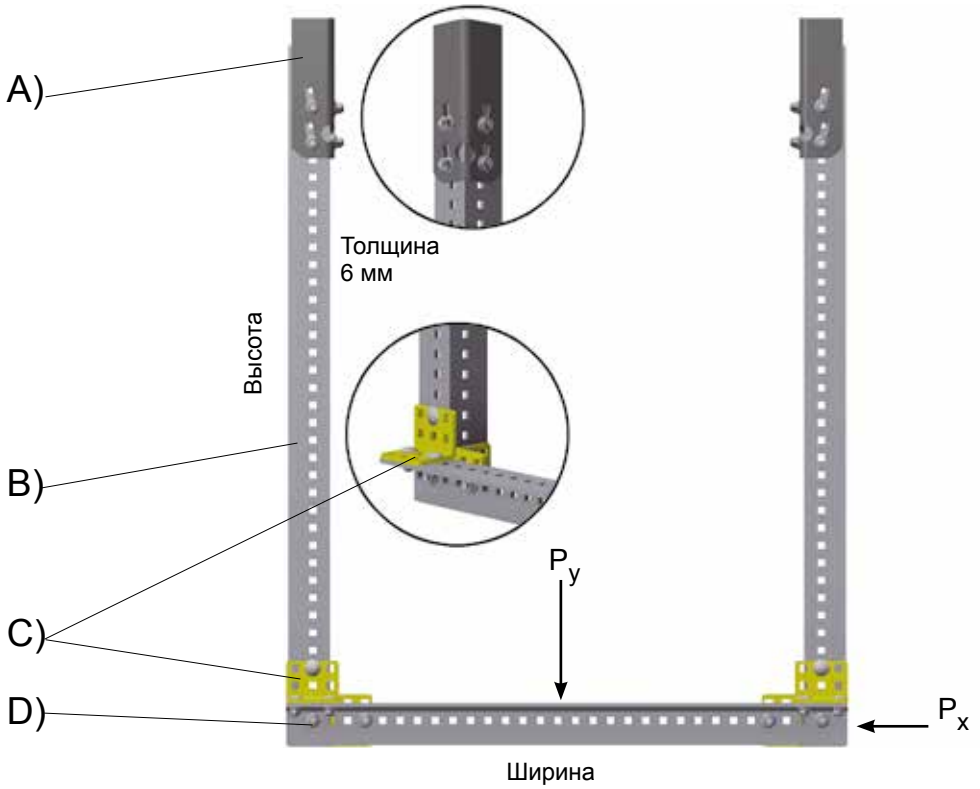

S-M WB-200-CH50-2

Перечень изделий:

Функция	Тип	Толщина, мм	Вес, кг	Арт. HDG	Арт. SS	Кол-во деталей
A) Старт-кронштейн привариваемый	S-M WB-200-CH50-2	6	0,9	1302514**	1371698	2
B) Профиль-канал Mekano	S-M-CH60-2	6	5,3*	1371432	1371430	1
C) Кронштейн угловой	S-M AC CH60-2	4	1,7	1371436	1371435	4
D) Комплект болтов самофиксирующихся	S-M LS-NU-M10x20	10	0,05	1371980	1371983	22

* Масса кг/м
** S-M WB-200-CH50-2 изготавливаются из углеродистой стали

Допустимая нагрузка: Профиль-канал Mekano CH 60-2 (вертикальный) и CH 60-2 (горизонтальный)

Высота, мм	Ширина, мм	Предельная нагрузка DW P_y, кН	Трубопровод P_y, кН	Трубопровод P_x, кН	Ударная нагрузка P_y, кН	Ударная нагрузка P_x, кН
1000	250	15,5	4,6	1,38	8	7
1000	500	9	4,4	1,32	7	6
1000	750	6,5	3,8	1,14	7	6
1000	1000	5	3,3	0,99	5	6
1000	1250	4,2	2,8	0,69	3	6

- Стандарт Norsok NS3472/Eurocode 03/Norsok.
- Нагрузка (кН) указана для предельной нагрузки, приложенной к центру горизонтальной опоры.
- Трубопроводы: ULS – предельная прочность – Коэффициент нагрузки 1,3 – Коэффициент материала 1,15 при p = 210 Н/мм².
- Другие инженерные сети: SLS – Коэффициент нагрузки 1,0 – Коэффициент материала 1,15 при p = 210 Н/мм².
- Допустимое отклонение для трубопроводов: L/360 или 3 мм. При наиболее неблагоприятных условиях.
- Допустимое отклонение для других инженерных сетей: L/200
- Свойства сечения определены для эффективных значений с учетом перфорации.
- При вычислении ударной нагрузки принято, что p = 450 Н/мм².

U-ОБРАЗНАЯ ОПОРНАЯ КОНСТРУКЦИЯ: CH 100-3-2,5 мм | MG-U: 14

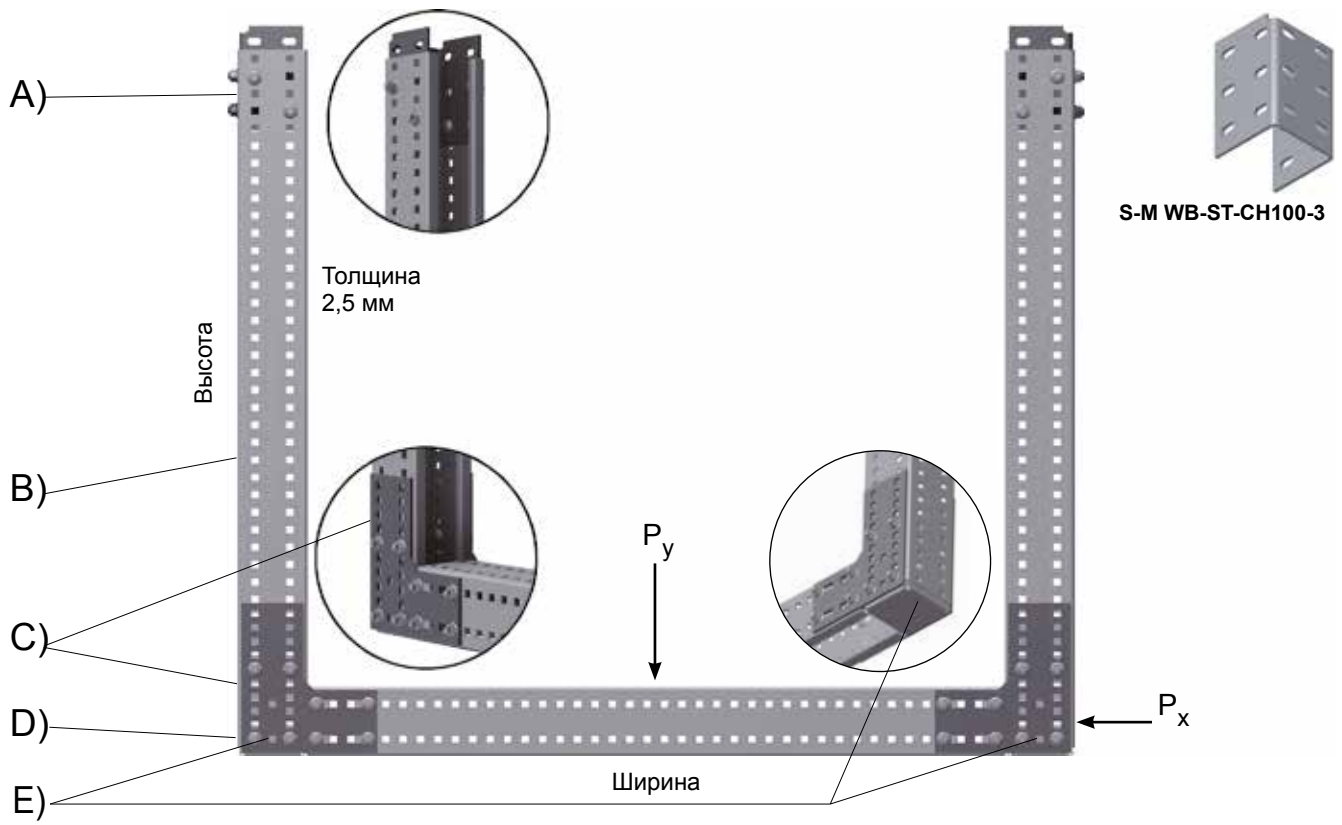

Перечень изделий:

Функция	Тип	Толщина, мм	Вес, кг	Арт. HDG	Арт. SS	Кол-во деталей
A) Старт-кронштейн привариваемый	S-M WB-ST-CH100-3	4	1,2	1372514**	1372515	2
B) Профиль-канал Mekano	S-M-CH100-3	2,5	5,7*	1372504	1372505	1
C) Кронштейн угловой соединительный	S-M-SC-L-CH100-3	4	0,8	1372510	1372511	4
D) Комплект болтов самофиксирующихся	S-M HE-NU-M10x20	10	0,05	1371980	1371983	44
E) Защита торцевая	A-CH100-3 EP	2	0,1	1372506	1372507	2

* Масса кг/м
** S-M WB-ST-CH100-3 изготавливаются из углеродистой стали

Допустимая нагрузка: Профиль-канал Mekano 100-3 и CH100-3

Высота, мм	Ширина, мм	Предельная нагрузка DW P_y, кН	Трубопровод P_y, кН	Трубопровод P_x, кН	Ударная нагрузка P_y, кН	Ударная нагрузка P_x, кН
1000	250	20,4	11	3,3	12	12
1000	500	18	10,4	3,5	11	12
1000	750	13,2	9,8	2,5	11	12
1000	1000	10,8	8,1	2,4	10	12
1000	1250	9	6,7	2,0	9	11
1000	2000	7	4,2	1,3	4	10

- Стандарт Norsok NS3472/Eurocode 03/Norsok.
- Нагрузка (кН) указана для предельной нагрузки, приложенной к центру горизонтальной опоры.
- Трубопроводы: ULS – предельная прочность – Коэффициент нагрузки 1,3 – Коэффициент материала 1,15 при p = 210 Н/мм².
- Другие инженерные сети: SLS – Коэффициент нагрузки 1,0 – Коэффициент материала 1,15 при p = 210 Н/мм².
- Допустимое отклонение для трубопроводов: L/360 или 3 мм. При наиболее неблагоприятных условиях.
- Допустимое отклонение для других инженерных сетей: L/200
- Свойства сечения определены для эффективных значений с учетом перфорации.
- При вычислении ударной нагрузки принято, что p = 450 Н/мм².

U-ОБРАЗНАЯ ОПОРНАЯ КОНСТРУКЦИЯ: CH 100-2T-3 мм

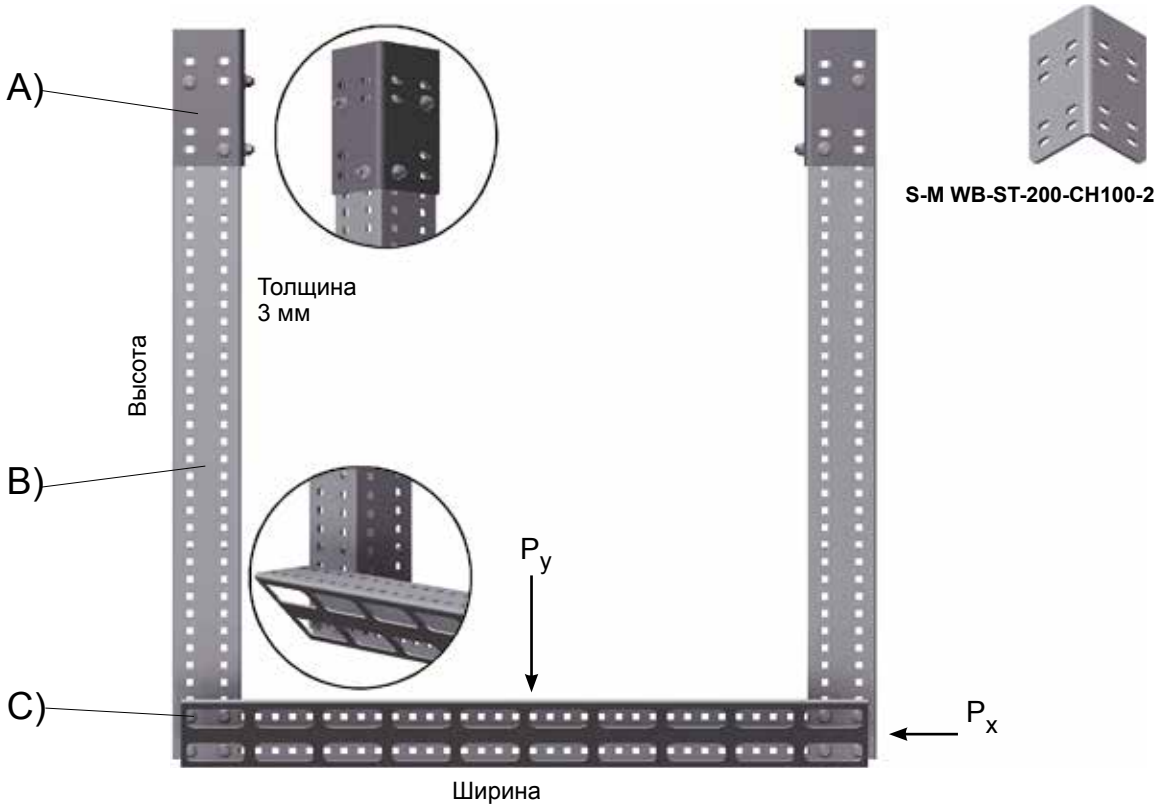

Перечень изделий:

Функция	Тип	Толщина, мм	Вес, кг	Арт. HDG	Арт. SS	Кол-во деталей
A) Старт-кронштейн привариваемый	S-M WB-ST-200-CH100-2	5	1,6	88619**	88618	2
B) Профиль-канал Mekano	S-M-CH100-2T3	3	6*	1372190	1372185	1
C) Комплект болтов самофиксирующихся	S-M LS-NU-M10x20	10	0,05	1371980	1371983	16

* Масса кг/м
** S-M WB-200-CH100-2 изготавливаются из углеродистой стали

Допустимая нагрузка: Профиль-канал Mekano CH 100-2T3 и CH100-2T3

Высота, мм	Ширина, мм	Предельная нагрузка DW P_y, кН	Трубопровод P_y, кН	Трубопровод P_x, кН	Ударная нагрузка P_y, кН	Ударная нагрузка P_x, кН
1000	250	30	13,1	4,0	15	16
1000	500	20,3	12,5	3,8	14	15
1000	750	15,2	11,1	3,3	14	14
1000	1000	12,4	9	2,7	13	14
1000	1250	10,4	7,8	2,3	12	13
1000	2000	7,0	4,5	1,35	11	12

- Стандарт Norsok NS3472/Eurocode 03/Norsok.
- Нагрузка (кН) указана для предельной нагрузки, приложенной к центру горизонтальной опоры.
- Трубопроводы: ULS – предельная прочность – Коэффициент нагрузки 1,3 – Коэффициент материала 1,15 при p = 210 Н/мм².
- Другие инженерные сети: SLS – Коэффициент нагрузки 1,0 – Коэффициент материала 1,15 при p = 210 Н/мм².
- Допустимое отклонение для трубопроводов: L/360 или 3 мм. При наиболее неблагоприятных условиях.
- Допустимое отклонение для других инженерных сетей: L/200
- Свойства сечения определены для эффективных значений с учетом перфорации.
- При вычислении ударной нагрузки принято, что p = 450 Н/мм².

U-ОБРАЗНАЯ ОПОРНАЯ КОНСТРУКЦИЯ: CH 100-4-3 мм | MG-U: 16

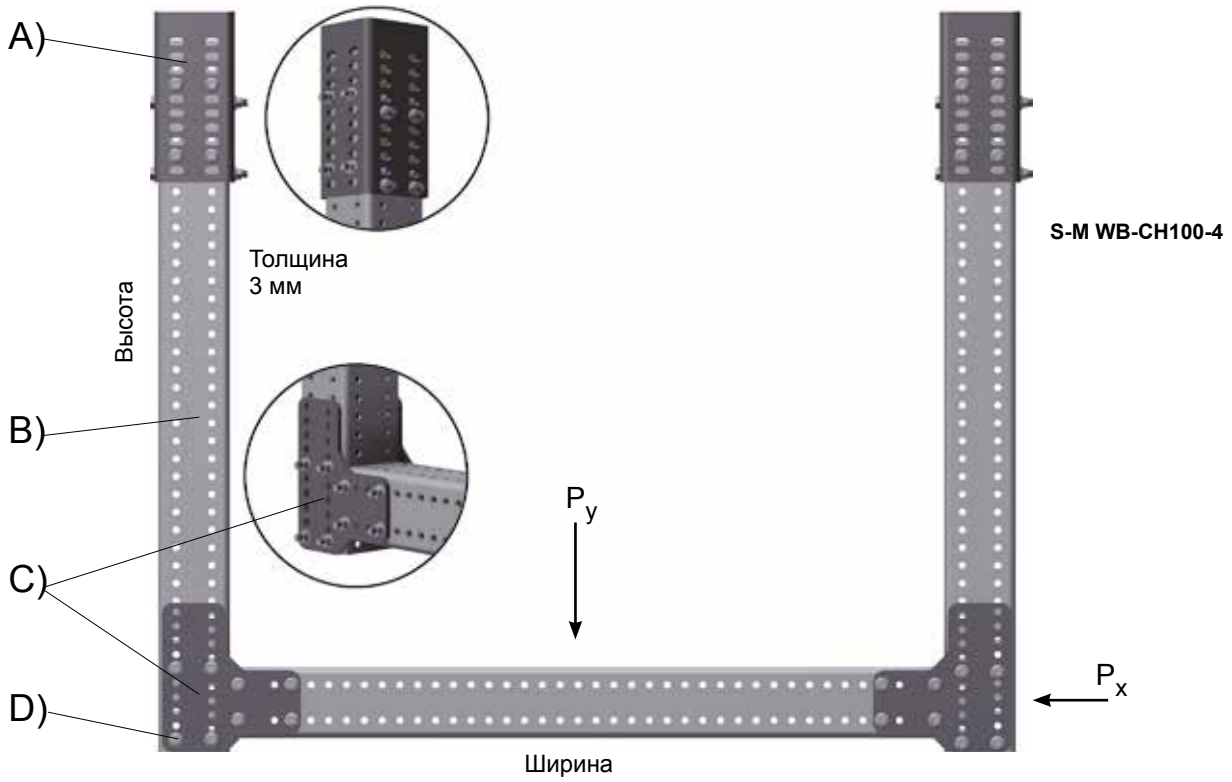

Перечень изделий:

Функция	Тип	Толщина, мм	Вес, кг	Арт. HDG	Арт. SS	Кол-во деталей
A) Старт-кронштейн привариваемый	S-M WB-CH100-4	3	3	1372606**	1372601	2
B) Профиль-канал Mekano	S-M-CH100-4-3	3	8,5*	1372525	1372526	1
C) Кронштейн угловой соединительный	S-M-SC-L-CH100-4	4	0,4	1372539	1372540	4
D) Комплект болтов самофиксирующихся	S-M LS-NU-M10x130	10	0,05	N/A	1372950	32

* Масса кг/м
** S-M WB-CH100-4 изготавливаются из углеродистой стали

Допустимая нагрузка: Профиль-канал Mekano CH 100-4-3 и CH100-4-3

Высота, мм	Ширина, мм	Предельная нагрузка DW P_y, кН	Трубопровод P_y, кН	Трубопровод P_x, кН	Ударная нагрузка P_y, кН	Ударная нагрузка P_x, кН
1000	250	44	22	6.8	40	40
1000	500	36	20	6	35	35
1000	750	30	20	6	30	30
1000	1000	26	18	5,4	30	30
1000	1250	22	16	4,8	28	28
1000	2000	15	9	2,7	15	21

- Стандарт Norsok NS3472/Eurocode 03/Norsok.
- Нагрузка (кН) указана для предельной нагрузки, приложенной к центру горизонтальной опоры.
- Трубопроводы: ULS – предельная прочность – Коэффициент нагрузки 1,3 – Коэффициент материала 1,15 при p = 210 Н/мм².
- Другие инженерные сети: SLS – Коэффициент нагрузки 1,0 – Коэффициент материала 1,15 при p = 210 Н/мм².
- Допустимое отклонение для трубопроводов: L/360 или 3 мм. При наиболее неблагоприятных условиях.
- Допустимое отклонение для других инженерных сетей: L/200
- Свойства сечения определены для эффективных значений с учетом перфорации.
- При вычислении ударной нагрузки принято, что p = 450 Н/мм².

U-ОБРАЗНАЯ ОПОРНАЯ КОНСТРУКЦИЯ: CH 100-4-5 мм

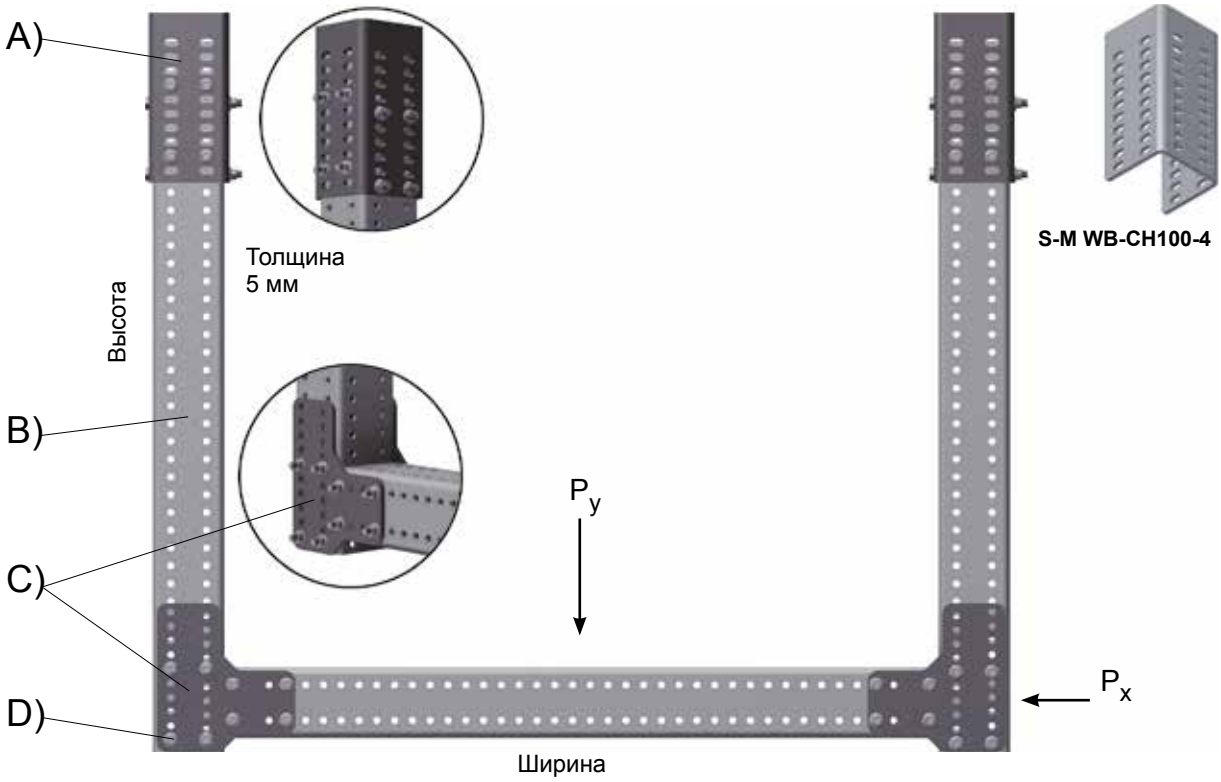

Перечень изделий:

Функция	Тип	Толщина, мм	Вес, кг	Арт. HDG	Арт. SS	Кол-во деталей
A) Старт-кронштейн привариваемый	S-M WB-CH100-4	3	3	1372606**	1372601	2
B) Профиль-канал Mekano	S-M-CH100-4-5	5	13,7*	1372530	1372531	1
C) Кронштейн угловой соединительный	S-M-SC-L-CH100-4	4	0,4	1372539	1372540	4
D) Комплект болтов самофиксирующихся	S-M LS-NU-M10x130	10	0,05	N/A	1372950	32

* Масса кг/м
** S-M WB-CH100-4 изготавливаются из углеродистой стали

Допустимая нагрузка: Профиль-канал Mekano CH 100-4-5 и CH100-4-5

Высота, мм	Ширина, мм	Предельная нагрузка DW P_y, кН	Трубопровод P_y, кН	Трубопровод P_x, кН	Ударная нагрузка P_y, кН	Ударная нагрузка P_x, кН
1000	250	69	36	9,8	45	45
1000	500	57	32	9,6	50	45
1000	750	47	31	9,3	55	45
1000	1000	39	28	8,4	50	45
1000	1250	34	25	7,5	49	43
1000	2000	23	18	5,4	38	37

- Стандарт Norsok NS3472/Eurocode 03/Norsok.
- Нагрузка (кН) указана для предельной нагрузки, приложенной к центру горизонтальной опоры.
- Трубопроводы: ULS – предельная прочность – Коэффициент нагрузки 1,3 – Коэффициент материала 1,15 при p = 210 Н/мм².
- Другие инженерные сети: SLS – Коэффициент нагрузки 1,0 – Коэффициент материала 1,15 при p = 210 Н/мм².
- Допустимое отклонение для трубопроводов: L/360 или 3 мм. При наиболее неблагоприятных условиях.
- Допустимое отклонение для других инженерных сетей: L/200
- Свойства сечения определены для эффективных значений с учетом перфорации.
- При вычислении ударной нагрузки принято, что p = 450 Н/мм².

L-ОБРАЗНАЯ ОПОРНАЯ КОНСТРУКЦИЯ: CH100-2T-2 мм и CH100-2T-2 мм

MG-L: 01

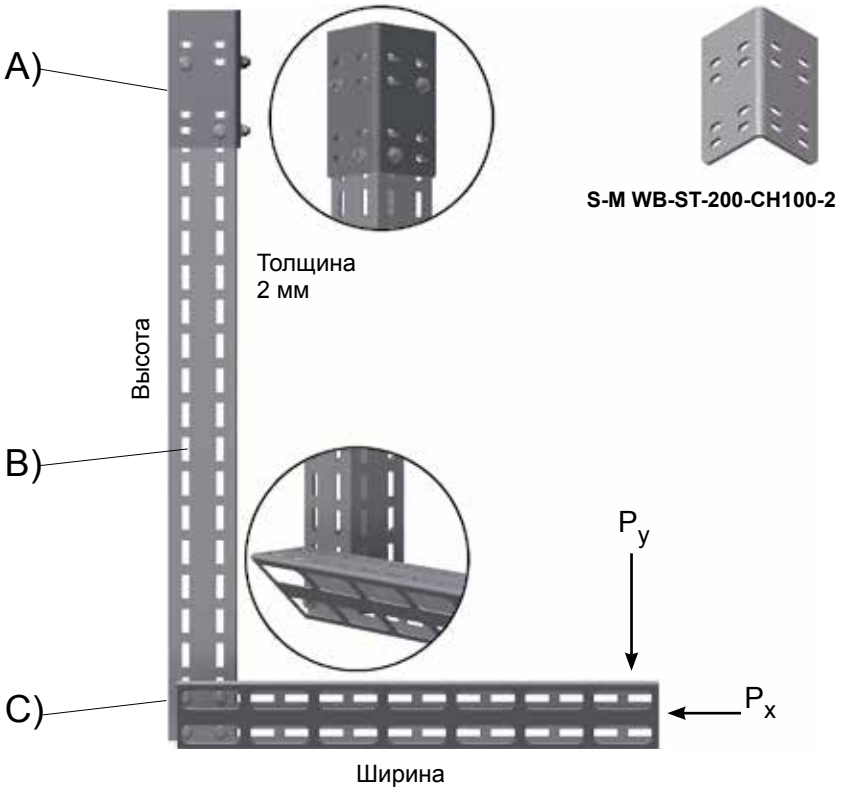

Перечень изделий:

Функция	Тип	Толщина, мм	Вес, кг	Арт. HDG	Арт. SS	Кол-во деталей
A) Старт-кронштейн привариваемый	S-M WB-ST-200-CH100-2	5	1,6	88619**	88618	1
B) Профиль-канал Mekano	S-M-CH1002T2	2	3,8*	1372189	1372184	1
C) Комплект болтов самофиксирующихся	S-M LS-NU-M10x20	10	0,05	1371980	1371983	8

* Масса кг/м
** S-M WB-200-CH100-2 изготавливаются из углеродистой стали

Допустимая нагрузка: Профиль-канал Mekano CH 100-2T2 (вертикальный) и CH 100-2T2 (горизонтальный)

Высота (мм)	Ширина (мм)	P_y, кН	P_x, кН
600	200	6,7	2,2
600	400	3,4	1,6
600	600	2,3	1,15

- Стандарт Norsok NS3472/Eurocode 03/Norsok.
- Нагрузка (кН) указана для предельной нагрузки, приложенной к центру горизонтальной опоры.
- Трубопроводы: ULS – предельная прочность – Коэффициент нагрузки 1,3 – Коэффициент материала 1,15 при p = 210 Н/мм².
- Другие инженерные сети: SLS – Коэффициент нагрузки 1,0 – Коэффициент материала 1,15 при p = 210 Н/мм².
- Допустимое отклонение для трубопроводов: L/360 или 3 мм. При наиболее неблагоприятных условиях.
- Допустимое отклонение для других инженерных сетей: L/200
- Свойства сечения определены для эффективных значений с учетом перфорации.
- Нагрузки по осям X и Y (в кН) не действуют одновременно.

L-ОБРАЗНАЯ ОПОРНАЯ КОНСТРУКЦИЯ: CH 100-3-2,5 мм | MG-L: 02

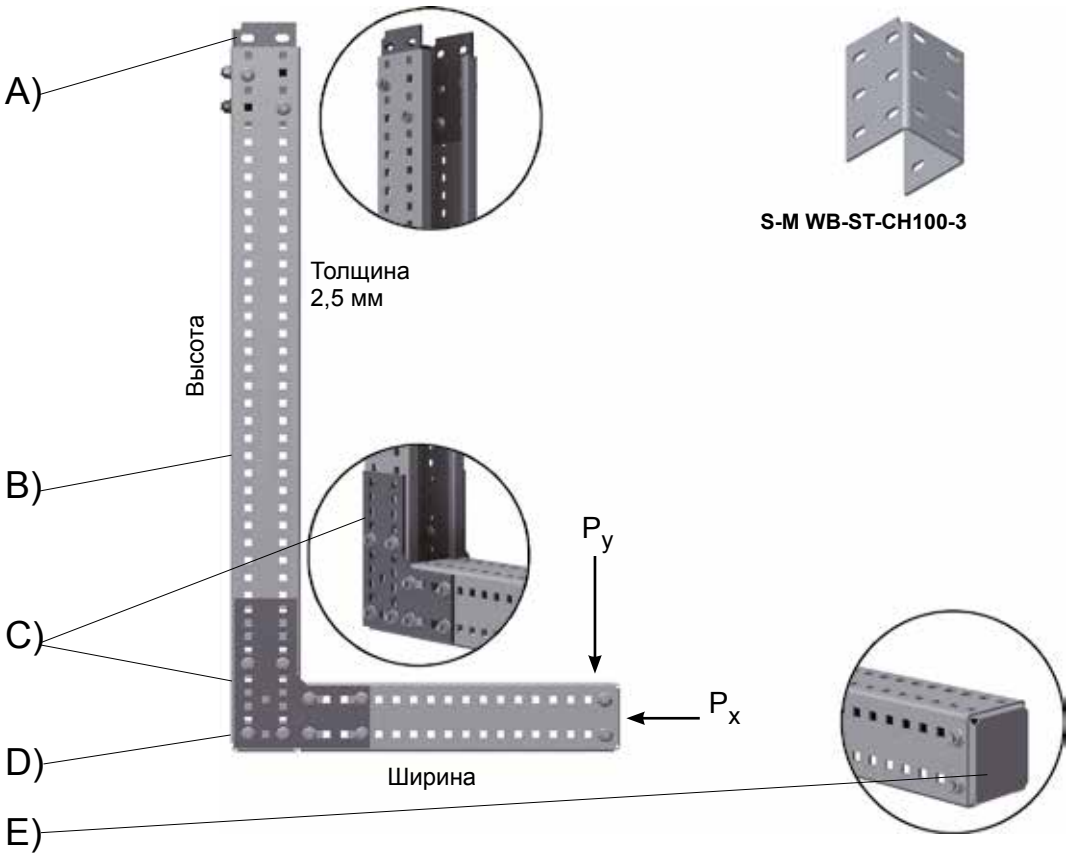

Перечень изделий:

Функция	Тип	Толщина, мм	Вес, кг	Арт. HDG	Арт. SS	Кол-во деталей
A) Старт-кронштейн привариваемый	S-M WB-ST-CH100-3	4	1,2	1372514**	1372515	1
B) Профиль-канал Mekano	S-M-CH100-3	2,5	5,7*	1372504	1372505	1
C) Кронштейн угловой соединительный	S-M-SC-L-CH100-3	4	0,2	1372510	1372511	4
D) Комплект болтов самофиксирующихся	S-M LS-NU-M10x20	10	0,05	1371980	1371983	26
E) Защита торцевая	A-CH100-3 EP	2	0,1	1372506	1372507	2

* Масса кг/м
** S-M WB-ST-CH100-3 изготавливаются из углеродистой стали

Допустимая нагрузка: Профиль-канал Mekano CH100-3-2,5 (вертикальный) и CH100-3-2,5 (горизонтальный)

Высота, мм	Ширина, мм	Предельная нагрузка DW P_y, кН	Трубопровод P_y, кН	Трубопровод P_x, кН	Ударная нагрузка P_y, кН	Ударная нагрузка P_x, кН
600	200	10,8	4,0	1,6	12	6
600	400	6	2,7	0,9	8	5,4
600	600	3,3	1,7	0,6	5	5,4

- Стандарт Norsok NS3472/Eurocode 03/Norsok.
- Нагрузка (кН) указана для предельной нагрузки, приложенной к центру горизонтальной опоры.
- Трубопроводы: ULS – предельная прочность – Коэффициент нагрузки 1,3 – Коэффициент материала 1,15 при p = 210 Н/мм².
- Другие инженерные сети: SLS – Коэффициент нагрузки 1,0 – Коэффициент материала 1,15 при p = 210 Н/мм².
- Допустимое отклонение для трубопроводов: L/360 или 3 мм. При наиболее неблагоприятных условиях.
- Допустимое отклонение для других инженерных сетей: L/200
- Свойства сечения определены для эффективных значений с учетом перфорации.
- При вычислении ударной нагрузки принято, что p = 450 Н/мм².

L-ОБРАЗНАЯ ОПОРНАЯ КОНСТРУКЦИЯ: CH100-2T-3 мм | MG-L: 03

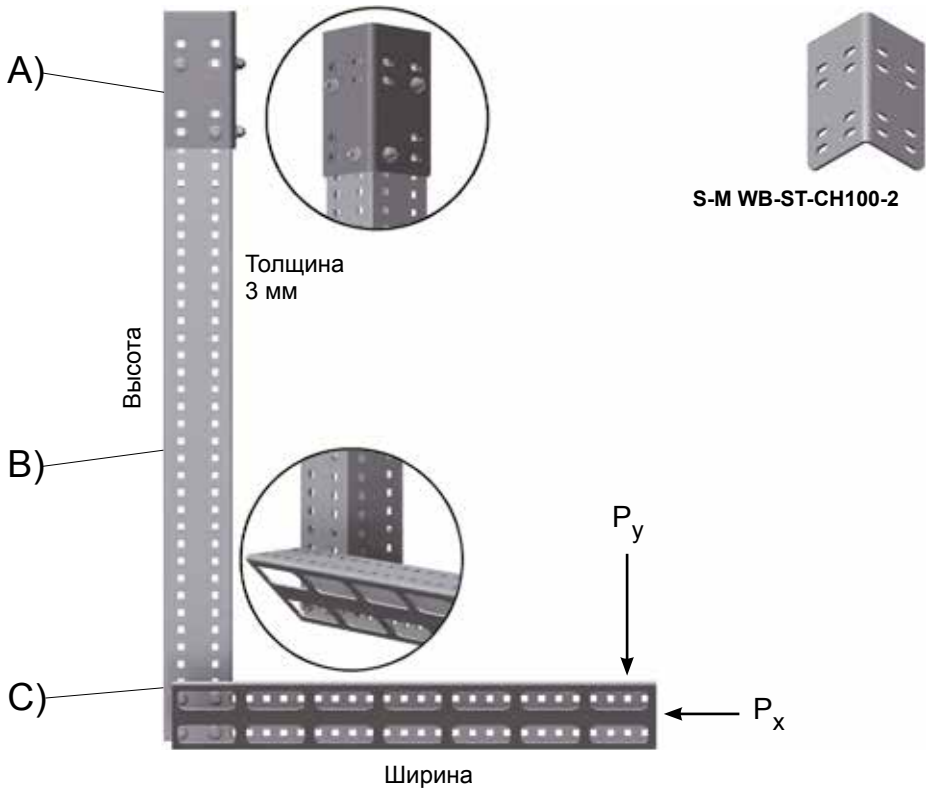

Перечень изделий:

Функция	Тип	Толщина, мм	Вес, кг	Арт. HDG	Арт. SS	Кол-во деталей
A) Старт-кронштейн привариваемый	S-M WB-ST-200-CH100-2	5	1,6	88619**	88618	1
B) Профиль-канал Mekano	S-M-CH100-2T3	3	6*	1372190	1372185	1
C) Комплект болтов самофиксирующихся	S-M LS-NU-M10x20	10	0,05	1371980	1371983	8

* Масса кг/м
** S-M WB-200-CH100-2 изготавливаются из углеродистой стали

Профиль-канал Mekano CH100-2T3 (вертикальный) и CH100-2T3 (горизонтальный)

Высота, мм	Ширина, мм	Предельная нагрузка DW P_y, кН	Трубопровод P_y, кН	Трубопровод P_x, кН	Ударная нагрузка P_y, кН	Ударная нагрузка P_x, кН
600	200	10	4,1	1,3	6	7
600	400	5	2,6	0,85	4	6
600	600	3,5	1,7	0,55	3	6

- Стандарт Norsok NS3472/Eurocode 03/Norsok.
- Нагрузка (кН) указана для предельной нагрузки, приложенной к центру горизонтальной опоры.
- Трубопроводы: ULS – предельная прочность – Коэффициент нагрузки 1,3 – Коэффициент материала 1,15 при p = 210 Н/мм².
- Другие инженерные сети: SLS – Коэффициент нагрузки 1,0 – Коэффициент материала 1,15 при p = 210 Н/мм².
- Допустимое отклонение для трубопроводов: L/360 или 3 мм. При наиболее неблагоприятных условиях.
- Допустимое отклонение для других инженерных сетей: L/200
- Свойства сечения определены для эффективных значений с учетом перфорации.
- При вычислении ударной нагрузки принято, что p = 450 Н/мм².

L-ОБРАЗНАЯ ОПОРНАЯ КОНСТРУКЦИЯ: CH 100-4-3 мм | MG-L: 04

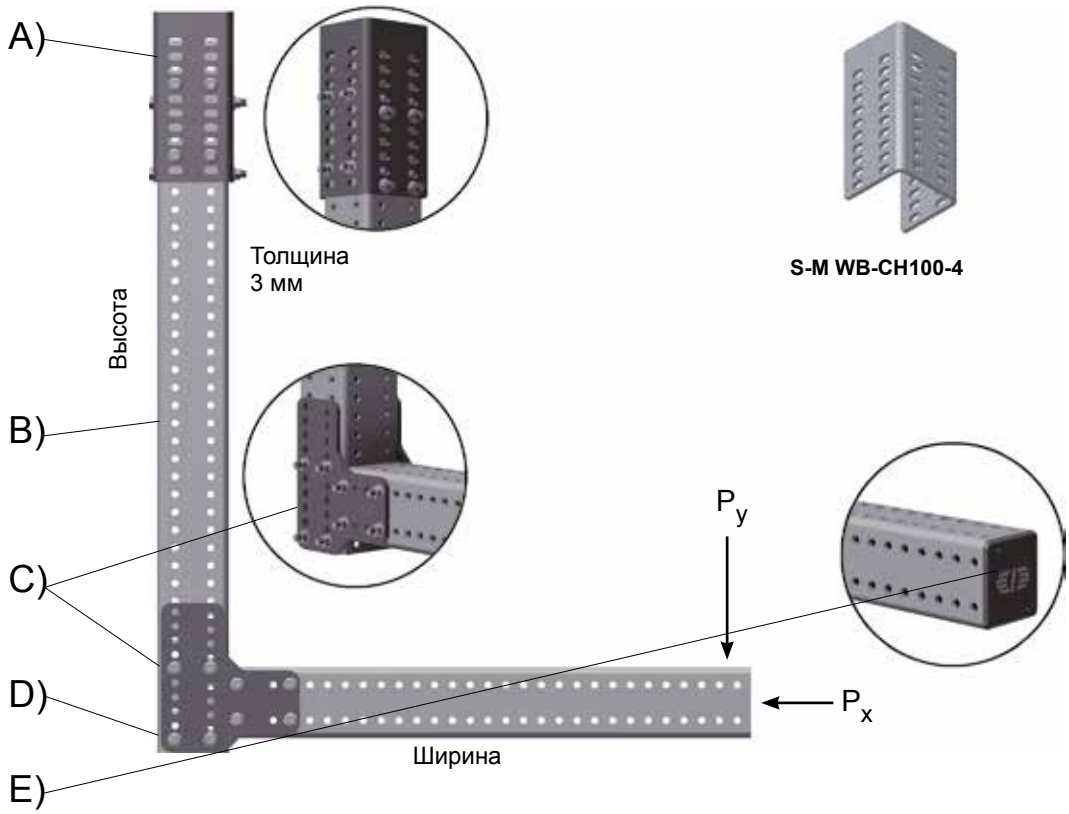

Перечень изделий:

Функция	Тип	Толщина, мм	Вес, кг	Арт. HDG	Арт. SS	Кол-во деталей
A) Старт-кронштейн привариваемый	S-M WB-CH100-4	3	3	1372606**	1372601	1
B) Профиль-канал Mekano	S-M-CH100-4-3	3	8,5*	1372525	1372526	1
C) Кронштейн угловой соединительный	S-M-SC-L-CH100-4	4	0,4	1372539	1372540	2
D) Комплект болтов самофиксирующихся	S-M HE-NU-M10x130	10	0,05	N/A	1372950	16
E) Защита торцевая	A-CH100-4 EP			PS60018***		1

* Масса кг/м
** S-M WB-CH100-4 изготавливаются из углеродистой стали
*** A-CH100-4 EP изготавливаются из пластика

Допустимая нагрузка: Профиль-канал Mekano CH 100-4-3 (вертикальный) и CH100-4-3 (горизонтальный)

Высота, мм	Ширина, мм	Предельная нагрузка DW P_y, кН	Трубопровод P_y, кН	Трубопровод P_x, кН	Ударная нагрузка P_y, кН	Ударная нагрузка P_x, кН
600	200	22	9	3	20	15
600	400	12	6	2	10	14
600	600	7	3,5	1,1	7	14

- Стандарт Norsok NS3472/Eurocode 03/Norsok.
- Нагрузка (кН) указана для предельной нагрузки, приложенной к центру горизонтальной опоры.
- Трубопроводы: ULS – предельная прочность – Коэффициент нагрузки 1,3 – Коэффициент материала 1,15 при p = 210 Н/мм².
- Другие инженерные сети: SLS – Коэффициент нагрузки 1,0 – Коэффициент материала 1,15 при p = 210 Н/мм².
- Допустимое отклонение для трубопроводов: L/360 или 3 мм. При наиболее неблагоприятных условиях.
- Допустимое отклонение для других инженерных сетей: L/200
- Свойства сечения определены для эффективных значений с учетом перфорации.
- При вычислении ударной нагрузки принято, что p = 450 Н/мм².

L-ОБРАЗНАЯ ОПОРНАЯ КОНСТРУКЦИЯ: CH 100-4-5 мм | MG-L: 05

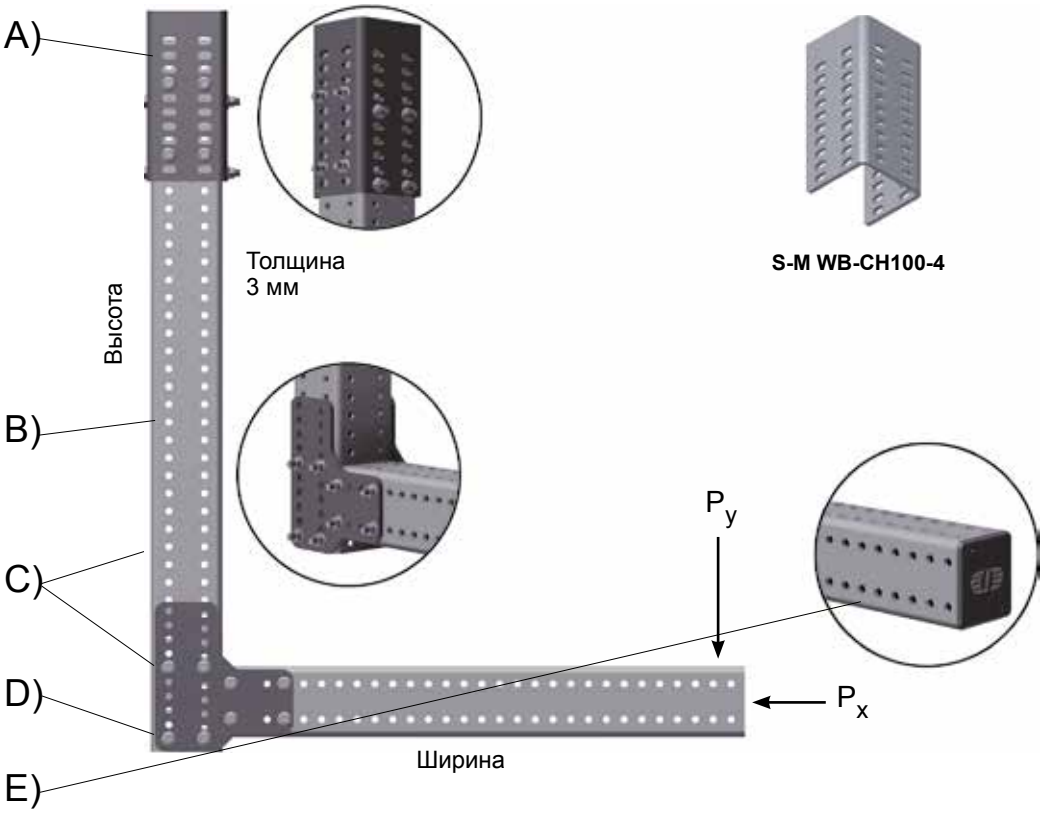

Перечень изделий:

Функция	Тип	Толщина, мм	Вес, кг	Арт. HDG	Арт. SS	Кол-во деталей
A) Старт-кронштейн привариваемый	S-M WB-CH100-4	3	3	1372606**	1372601	1
B) Профиль-канал Mekano	S-M-CH100-4-5	3	13,7*	1372530	1372531	1
C) Кронштейн угловой соединительный	S-M-SC-L-CH100-4	4	0,4	1372539	1372540	2
D) Комплект болтов самофиксирующихся	S-M HE-NU-M10x130	10	0,05	N/A	1372950	16
E) Защита торцевая	A-CH100-4 EP			PS60018***		1

* Масса кг/м
** S-M WB-CH100-4 изготавливаются из углеродистой стали
*** A-CH100-4 EP изготавливается из пластика

Допустимая нагрузка: Профиль-канал Mekano CH 100-4-5 (вертикальный) и CH100-4-5 (горизонтальный)

Высота, мм	Ширина, мм	Предельная нагрузка DW P_y, кН	Трубопровод P_y, кН	Трубопровод P_x, кН	Ударная нагрузка P_y, кН	Ударная нагрузка P_x, кН
600	200	34	14	4,5	25	23
600	400	17	8	2,5	14	22
600	600	10,5	5,4	1,5	11	22

- Стандарт Norsok NS3472/Eurocode 03/Norsok.
- Нагрузка (кН) указана для предельной нагрузки, приложенной к центру горизонтальной опоры.
- Трубопроводы: ULS – предельная прочность – Коэффициент нагрузки 1,3 – Коэффициент материала 1,15 при p = 210 Н/мм².
- Другие инженерные сети: SLS – Коэффициент нагрузки 1,0 – Коэффициент материала 1,15 при p = 210 Н/мм².
- Допустимое отклонение для трубопроводов: L/360 или 3 мм. При наиболее неблагоприятных условиях.
- Допустимое отклонение для других инженерных сетей: L/200
- Свойства сечения определены для эффективных значений с учетом перфорации.
- При вычислении ударной нагрузки принято, что p = 450 Н/мм².

КОНСОЛЬНАЯ ОПОРНАЯ КОНСТРУКЦИЯ: CH 50-2T-1,5 мм | MG-C: 01

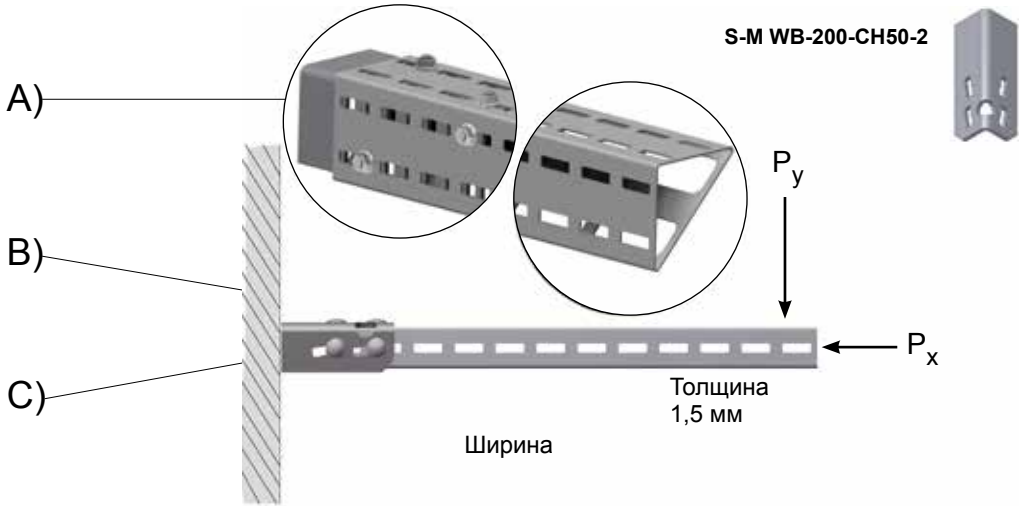

Перечень изделий:

Функция	Тип	Толщина, мм	Вес, кг	Арт. HDG	Арт. SS	Кол-во деталей
A) Старт-кронштейн привариваемый	S-M WB-200-CH50-2	6	0,9	1302514**	1371698	1
B) Профиль-канал Mekano	S-M-CH50-2T	1,5	1,4*	1372186	1372181	1
C) Комплект болтов самофиксирующихся	S-M LS-NU-M10x20	10	0,05	1371980	1371983	4

* Масса кг/м
** S-M WB-125-CH50-2 изготавливаются из углеродистой стали

Допустимая нагрузка: Профиль-канал Mekano CH 50-2T1,5

Длина, мм	P_y, кН	P_x, кН
200	1,5	1
400	0,8	0,6
600	0,5	0,2

- Стандарт Norsok NS3472/Eurocode 03/Norsok.
- Нагрузка (кН) указана для предельной нагрузки.
- Трубопроводы: ULS – предельная прочность – Коэффициент нагрузки 1,3 – Коэффициент материала 1,15 при p = 210 Н/мм².
- Другие инженерные сети: SLS – Коэффициент нагрузки 1,0 – Коэффициент материала 1,15 при p = 210 Н/мм².
- Допустимое отклонение для трубопроводов: L/360 или 3 мм. При наиболее неблагоприятных условиях.
- Допустимое отклонение для других инженерных сетей: L/200
- Свойства сечения определены для эффективных значений с учетом перфорации.
- Нагрузки по осям X и Y (в кН) не действуют одновременно.

КОНСОЛЬНАЯ ОПОРНАЯ КОНСТРУКЦИЯ: CH 50-2T-2 мм | MG-C: 02

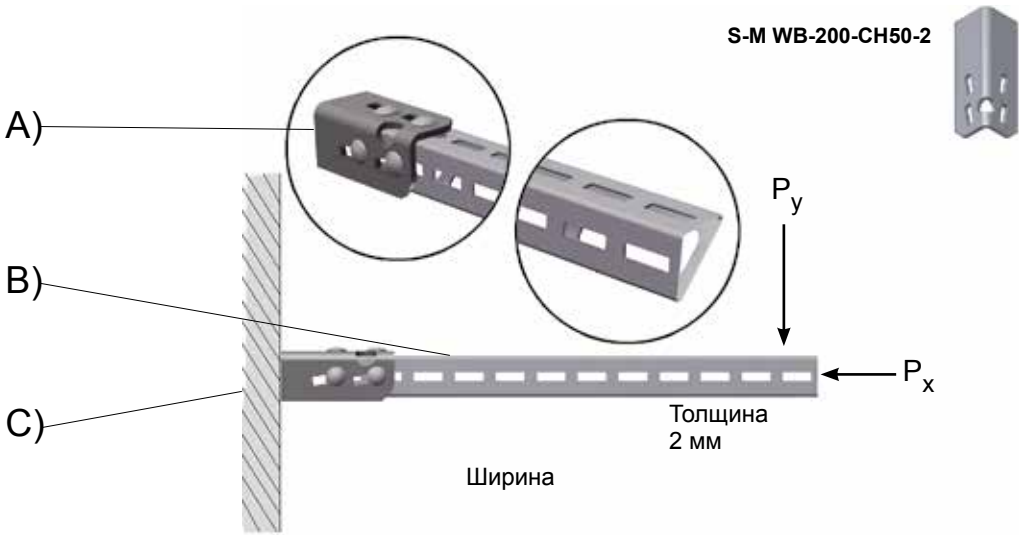

Перечень изделий:

Функция	Тип	Толщина, мм	Вес, кг	Арт. HDG	Арт. SS	Кол-во деталей
A) Старт-кронштейн привариваемый	S-M WB-200-CH50-2	6	0,9	1302514**	1371698	1
B) Профиль-канал Mekano	S-M-CH50-2T2	2	1,7*	1372187	1372182	1
C) Комплект болтов самофиксирующихся	S-M LS-NU-M10x20	10	0,05	1371980	1371983	4

* Масса кг/м
** S-M WB-125-CH50-2 изготавливаются из углеродистой стали

Допустимая нагрузка: Профиль-канал Mekano CH 50-2T2

Длина, мм	P_y, кН	P_x, кН
200	2,0	0,65
400	1,0	0,35
600	0,7	0,21

- Стандарт Norsok NS3472/Eurocode 03/Norsok.
- Нагрузка (кН) указана для предельной нагрузки.
- Трубопроводы: ULS – предельная прочность – Коэффициент нагрузки 1,3 – Коэффициент материала 1,15 при p = 210 Н/мм².
- Другие инженерные сети: SLS – Коэффициент нагрузки 1,0 – Коэффициент материала 1,15 при p = 210 Н/мм².
- Допустимое отклонение для трубопроводов: L/360 или 3 мм. При наиболее неблагоприятных условиях.
- Допустимое отклонение для других инженерных сетей: L/200
- Свойства сечения определены для эффективных значений с учетом перфорации.
- Нагрузки по осям X и Y (в кН) не действуют одновременно.

КОНСОЛЬНАЯ ОПОРНАЯ КОНСТРУКЦИЯ: CH100-2T-2 мм | MG-C: 03

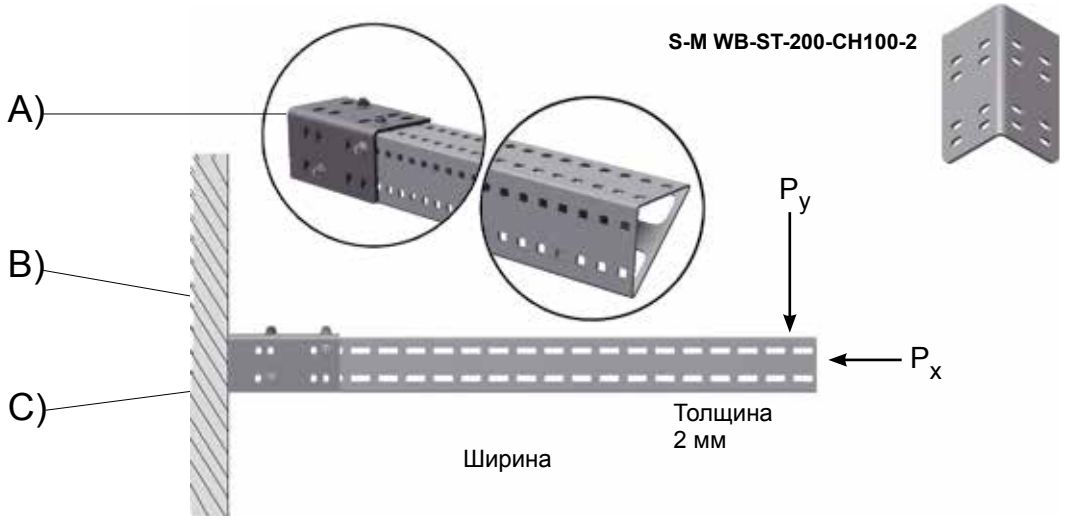

Перечень изделий:

Функция	Тип	Толщина, мм	Вес, кг	Арт. HDG	Арт. SS	Кол-во деталей
A) Старт-кронштейн привариваемый	S-M WB-ST-200-CH100-2	5	1,6	88619**	88618	1
B) Профиль-канал Mekano	S-M-CH100-2T2	2	3,8*	1372189	1372184	1
C) Комплект болтов самофиксирующихся	S-M LS-NU-M10x20	10	0,05	1371980	1371983	4

* Масса кг/м
** S-M WB-200-CH100-2 изготавливаются из углеродистой стали

Допустимая нагрузка: Профиль-канал Mekano CH100-2T2

Длина, мм	P_y, кН	P_x, кН
200	7,0	2,3
400	3,6	1,2
600	2,3	0,7
800	1,8	0,6
1000	1,4	0,5

- Стандарт Norsok NS3472/Eurocode 03/Norsok.
- Нагрузка (кН) указана для предельной нагрузки.
- Трубопроводы: ULS – предельная прочность – Коэффициент нагрузки 1,3 – Коэффициент материала 1,15 при p = 210 Н/мм².
- Другие инженерные сети: SLS – Коэффициент нагрузки 1,0 – Коэффициент материала 1,15 при p = 210 Н/мм².
- Допустимое отклонение для трубопроводов: L/360 или 3 мм. При наиболее неблагоприятных условиях.
- Допустимое отклонение для других инженерных сетей: L/200
- Свойства сечения определены для эффективных значений с учетом перфорации.
- Нагрузки по осям X и Y (в кН) не действуют одновременно.

КОНСОЛЬНАЯ ОПОРНАЯ КОНСТРУКЦИЯ: CH50-2T-2,5 мм

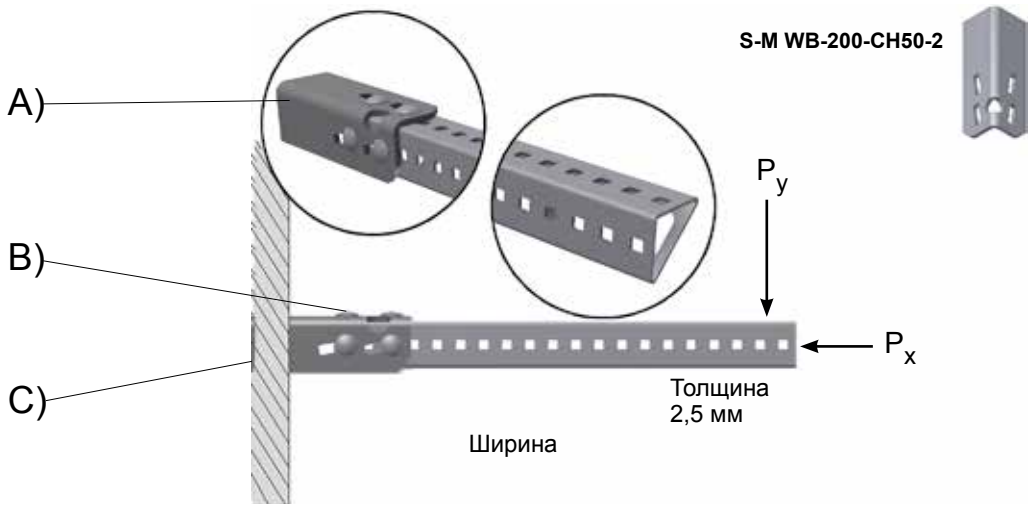

Перечень изделий:

Функция	Тип	Толщина, мм	Вес, кг	Арт. HDG	Арт. SS	Кол-во деталей
A) Старт-кронштейн привариваемый	S-M WB-200-CH50-2	6	0,9	1302514**	1371698	1
B) Профиль-канал Mekano	S-M-CH50-2T2,5	2,5	2,5*	1372188	1372183	1
C) Комплект болтов самофиксирующихся	S-M LS-NU-M10x20	10	0,05	1371980	1371983	4

* Масса кг/м
** S-M WB-125-CH50-2 изготавливаются из углеродистой стали

Допустимая нагрузка: Профиль-канал Mekano CH50-2T2,5

Длина, мм	Предельная нагрузка DW P_y, кН	Трубопровод P_y, кН	Трубопровод P_x, кН	Ударная нагрузка P_y, кН	Ударная нагрузка P_x, кН
200	2,4	1,9	0,6	5,5	10,0
400	1,2	0,9	0,3	2,5	10,0
600	0,8	0,6	0,2	1,8	10,0

- Стандарт Norsok NS3472/Eurocode 03/Norsok.
- Нагрузка (кН) указана для предельной нагрузки.
- Трубопроводы: ULS – предельная прочность – Коэффициент нагрузки 1,3 – Коэффициент материала 1,15 при p = 210 Н/мм².
- Другие инженерные сети: SLS – Коэффициент нагрузки 1,0 – Коэффициент материала 1,15 при p = 210 Н/мм².
- Допустимое отклонение для трубопроводов: L/360 или 3 мм. При наиболее неблагоприятных условиях.
- Допустимое отклонение для других инженерных сетей: L/200
- Свойства сечения определены для эффективных значений с учетом перфорации.
- При вычислении ударной нагрузки принято, что p = 450 Н/мм².

КОНСОЛЬНАЯ ОПОРНАЯ КОНСТРУКЦИЯ: CH60-2-6 мм

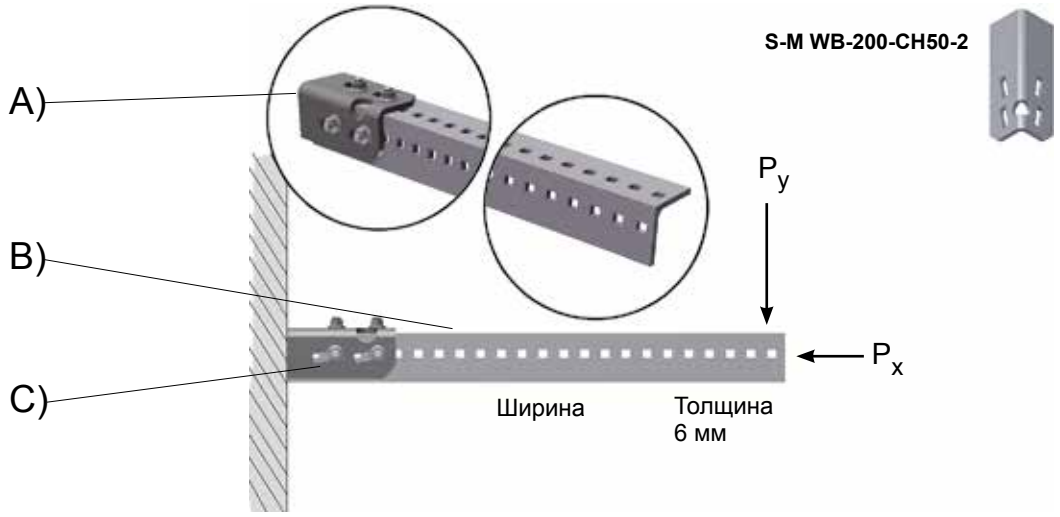

Перечень изделий:

Функция	Тип	Толщина, мм	Вес, кг	Арт. HDG	Арт. SS	Кол-во деталей
A) Старт-кронштейн привариваемый	S-M WB-200-CH50-2	6	0,9	1302514**	1371698	1
B) Профиль-канал Mekano	S-M-CH60-2	6	5,3*	1371432	1371430	1
C) Комплект болтов самофиксирующихся	S-M LS-NU-M10x20	10	0,05	1371980	1371983	4

* Масса кг/м
** S-M WB-125-CH50-2 изготавливаются из углеродистой стали

Допустимая нагрузка: Профиль-канал Mekano CH60-2

Ширина (мм)	Предельная нагрузка DW P_y, кН	Трубопровод P_y, кН	Трубопровод P_x, кН	Ударная нагрузка P_y, кН	Ударная нагрузка P_x, кН
200	4,4	3,4	1,1	10,5	10,0
400	2,2	1,7	0,6	5,5	10,0
600	1,5	1,1	0,4	3,5	10,0

- Стандарт Norsok NS3472/Eurocode 03/Norsok.
- Нагрузка (кН) указана для предельной нагрузки.
- Трубопроводы: ULS – предельная прочность – Коэффициент нагрузки 1,3 – Коэффициент материала 1,15 при p = 210 Н/мм².
- Другие инженерные сети: SLS – Коэффициент нагрузки 1,0 – Коэффициент материала 1,15 при p = 210 Н/мм².
- Допустимое отклонение для трубопроводов: L/360 или 3 мм. При наиболее неблагоприятных условиях.
- Допустимое отклонение для других инженерных сетей: L/200
- Свойства сечения определены для эффективных значений с учетом перфорации.
- При вычислении ударной нагрузки принято, что p = 450 Н/мм².

КОНСОЛЬНАЯ ОПОРНАЯ КОНСТРУКЦИЯ: CH100-3-2,5 мм | MG-C: 06

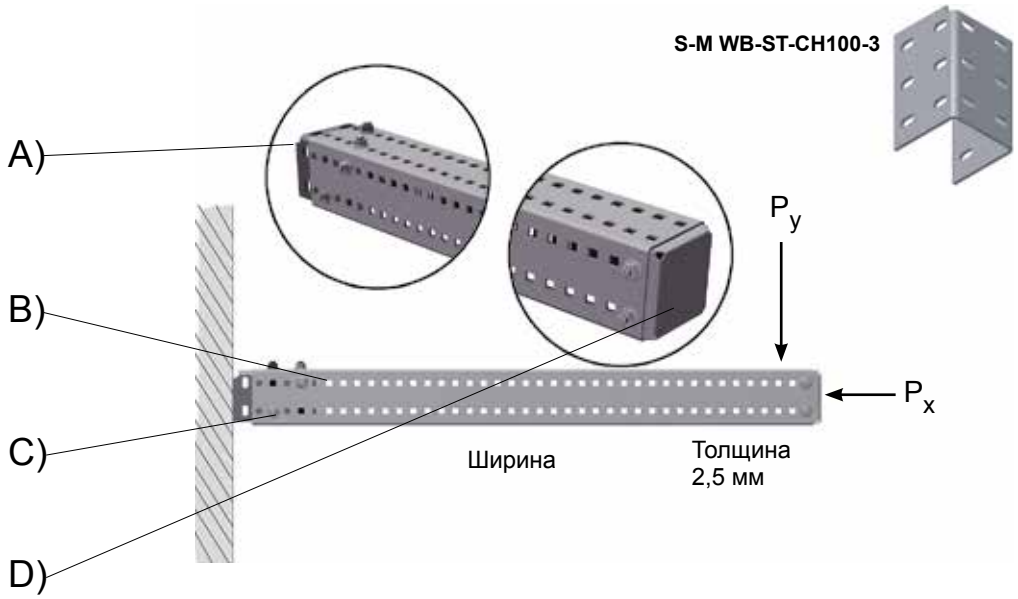

Перечень изделий:

Функция	Тип	Толщина, мм	Вес, кг	Арт. HDG	Арт. SS	Кол-во деталей
A) Старт-кронштейн привариваемый	S-M WB-ST-CH100-3	4	1,2	1372514**	1372515	1
B) Профиль-канал Mekano	S-M-CH100-3-2,5	2,5	5,7*	1372504	1372505	1
C) Комплект болтов самофиксирующихся	S-M LS-NU-M10x20	10	0,05	1371980	1371983	10
D) Защита торцевая	A-CH100-3 EP	2	0,1	1372506	1372507	1

* Масса кг/м
** S-M WB-ST-CH100-3 изготавливаются из углеродистой стали

Допустимая нагрузка: Профиль-канал Mekano CH100-3-2,5

Ширина, мм	Предельная нагрузка DW P_y, кН	Трубопровод P_y, кН	Трубопровод P_x, кН	Ударная нагрузка P_y, кН	Ударная нагрузка P_x, кН
200	12,0	9,0	3,0	30	15
400	6,0	4,2	1,6	15	15
600	4,3	3,2	1,0	10	15
800	3,3	2,7	0,8	7,5	15
1000	2,2	2,0	0,7	6	15

- Стандарт Norsok NS3472/Eurocode 03/Norsok.
- Нагрузка (кН) указана для предельной нагрузки.
- Трубопроводы: ULS – предельная прочность – Коэффициент нагрузки 1,3 – Коэффициент материала 1,15 при p = 210 Н/мм².
- Другие инженерные сети: SLS – Коэффициент нагрузки 1,0 – Коэффициент материала 1,15 при p = 210 Н/мм².
- Допустимое отклонение для трубопроводов: L/360 или 3 мм. При наиболее неблагоприятных условиях.
- Допустимое отклонение для других инженерных сетей: L/200
- Свойства сечения определены для эффективных значений с учетом перфорации.
- При вычислении ударной нагрузки принято, что p = 450 Н/мм².

КОНСОЛЬНАЯ ОПОРНАЯ КОНСТРУКЦИЯ: CH100-2T-3 мм | MG-C: 07

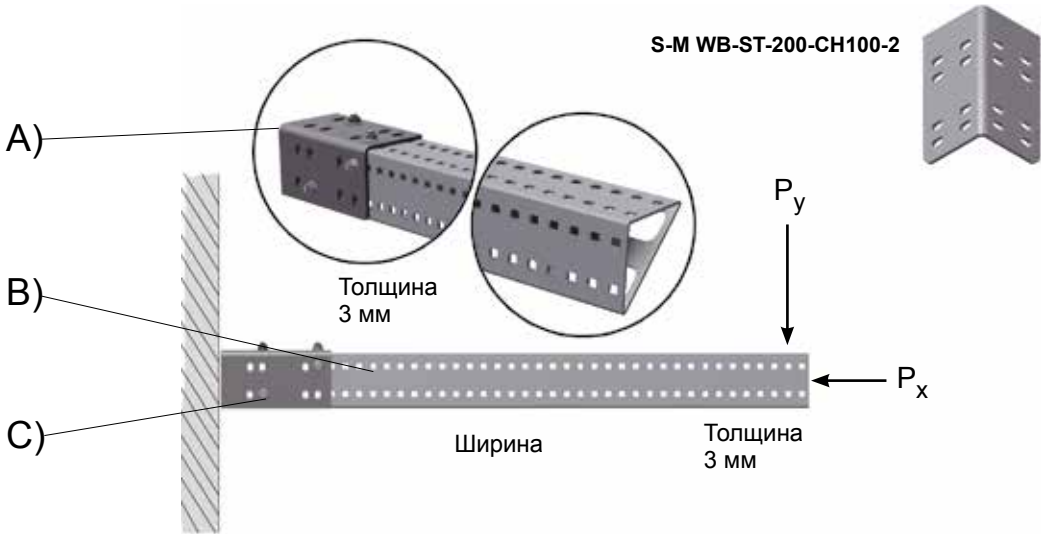

Перечень изделий:

Функция	Тип	Толщина, мм	Вес, кг	Арт. HDG	Арт. SS	Кол-во деталей
A) Старт-кронштейн привариваемый	S-M WB-ST-200-CH100-2	5	1,6	88619**	88618	1
B) Профиль-канал Mekano	S-M-CH100-2T3	3	3,8*	1372190	1372185	1
C) Комплект болтов самофиксирующихся	S-M LS-NU-M10x20	10	0,05	1371980	1371983	4

* Масса кг/м
** S-M WB-200-CH100-2 изготавливаются из углеродистой стали

Допустимая нагрузка: Профиль-канал Mekano CH100-2T3

Ширина, мм	Предельная нагрузка DW P_y, кН	Трубопровод P_y, кН	Трубопровод P_x, кН	Ударная нагрузка P_y, кН	Ударная нагрузка P_x, кН
200	11,0	8,0	2,6	25,0	25,0
400	5,4	4,0	1,3	12,2	25,0
600	3,6	2,7	0,9	8,0	25,0
800	2,7	2,0	0,7	6,0	25,0
1000	2,1	1,6	0,6	5,0	25,0

- Стандарт Norsok NS3472/Eurocode 03/Norsok.
- Нагрузка (кН) указана для предельной нагрузки.
- Трубопроводы: ULS – предельная прочность – Коэффициент нагрузки 1,3 – Коэффициент материала 1,15 при p = 210 Н/мм².
- Другие инженерные сети: SLS – Коэффициент нагрузки 1,0 – Коэффициент материала 1,15 при p = 210 Н/мм².
- Допустимое отклонение для трубопроводов: L/360 или 3 мм. При наиболее неблагоприятных условиях.
- Допустимое отклонение для других инженерных сетей: L/200
- Свойства сечения определены для эффективных значений с учетом перфорации.
- При вычислении ударной нагрузки принято, что p = 450 Н/мм².

КОНСОЛЬНАЯ ОПОРНАЯ КОНСТРУКЦИЯ: CH100-4-3 мм | MG-C: 08

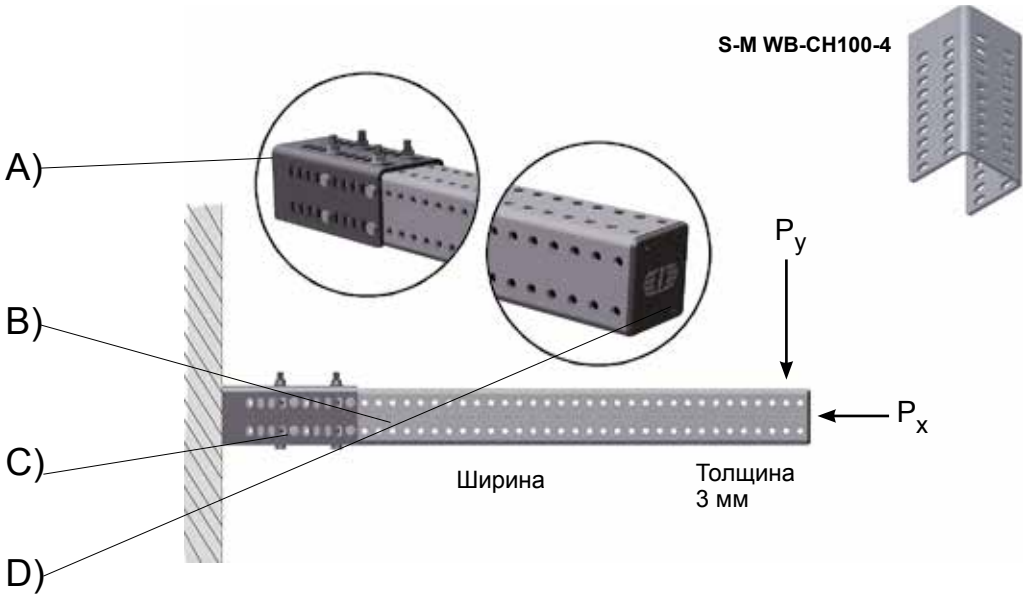

Перечень изделий:

Функция	Тип	Толщина, мм	Вес, кг	Арт. HDG	Арт. SS	Кол-во деталей
A) Старт-кронштейн привариваемый	S-M WB-CH100-4	3	3	1372606**	1372601	1
B) Профиль-канал Mekano	S-M-CH100-4-3	3	8,5*	1372525	1372526	1
C) Комплект болтов самофиксирующихся	S-M HE-NU-M10x130	10	0,05	N/A	1372950	8
D) Защита торцевая	A-CH100-4 EP			PS60018***		1

* Масса кг/м
** S-M WB-CH100-4 изготавливаются из углеродистой стали
*** A-CH100-4 EP изготавливаются из пластика

Допустимая нагрузка: Профиль-канал Mekano CH100-4-3

Ширина, мм	Предельная нагрузка DW P_y, кН	Трубопровод P_y, кН	Трубопровод P_x, кН	Ударная нагрузка P_y, кН	Ударная нагрузка P_x, кН
200	11,0	8,0	2,6	25,0	25,0
400	5,4	4,0	1,3	12,2	25,0
600	3,6	2,7	0,9	8,0	25,0
800	2,7	2,0	0,7	6,0	25,0
1000	2,1	1,6	0,6	5,0	25,0

- Стандарт Norsok NS3472/Eurocode 03/Norsok.
- Нагрузка (кН) указана для предельной нагрузки.
- Трубопроводы: ULS – предельная прочность – Коэффициент нагрузки 1,3 – Коэффициент материала 1,15 при p = 210 Н/мм².
- Другие инженерные сети: SLS – Коэффициент нагрузки 1,0 – Коэффициент материала 1,15 при p = 210 Н/мм².
- Допустимое отклонение для трубопроводов: L/360 или 3 мм. При наиболее неблагоприятных условиях.
- Допустимое отклонение для других инженерных сетей: L/200
- Свойства сечения определены для эффективных значений с учетом перфорации.
- При вычислении ударной нагрузки принято, что p = 450 Н/мм².

КОНСОЛЬНАЯ ОПОРНАЯ КОНСТРУКЦИЯ: CH100-4-5 мм

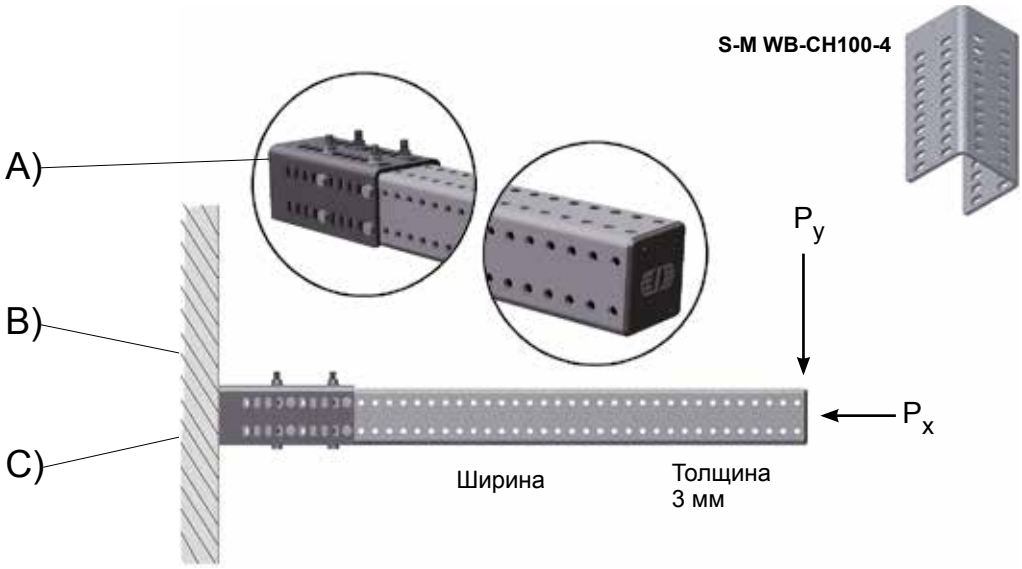

Перечень изделий:

Функция	Тип	Толщина, мм	Вес, кг	Арт. HDG	Арт. SS	Кол-во деталей
A) Старт-кронштейн привариваемый	S-M WB-CH100-4	3	3	1372606**	1372601	1
B) Профиль-канал Mekano	S-M-CH100-4-5	3	13,7*	1372530	1372531	1
C) Комплект болтов самофиксирующихся	S-M HE-NU-M10x130	10	0,05	N/A	1372950	8
D) Защита торцевая	A-CH100-4 EP			PS60018***		1

* Масса кг/м
** S-M WB-CH100-4 изготавливаются из углеродистой стали
*** A-CH100-4 EP изготавливаются из пластика

Допустимая нагрузка: Профиль-канал Mekano CH100-4-5

Ширина, мм	Предельная нагрузка DW P_y, кН	Трубопровод P_y, кН	Трубопровод P_x, кН	Ударная нагрузка P_y, кН	Ударная нагрузка P_x, кН
200	38,0	25,0	8,3	75,0	50,0
400	19,2	14,0	4,3	50,0	50,0
600	13,0	9,6	3,2	30,0	50,0
800	9,5	7,2	2,4	22,0	50,0
1000	7,6	5,8	1,8	18,0	50,0

- Стандарт Norsok NS3472/Eurocode 03/Norsok.
- Нагрузка (кН) указана для предельной нагрузки.
- Трубопроводы: ULS – предельная прочность – Коэффициент нагрузки 1,3 – Коэффициент материала 1,15 при p = 210 Н/мм².
- Другие инженерные сети: SLS – Коэффициент нагрузки 1,0 – Коэффициент материала 1,15 при p = 210 Н/мм².
- Допустимое отклонение для трубопроводов: L/360 или 3 мм. При наиболее неблагоприятных условиях.
- Допустимое отклонение для других инженерных сетей: L/200
- Свойства сечения определены для эффективных значений с учетом перфорации.
- При вычислении ударной нагрузки принято, что p = 450 Н/мм².

Т-ОБРАЗНАЯ ОПОРНАЯ КОНСТРУКЦИЯ: CH 100-2T-2 мм | MG-T: 01

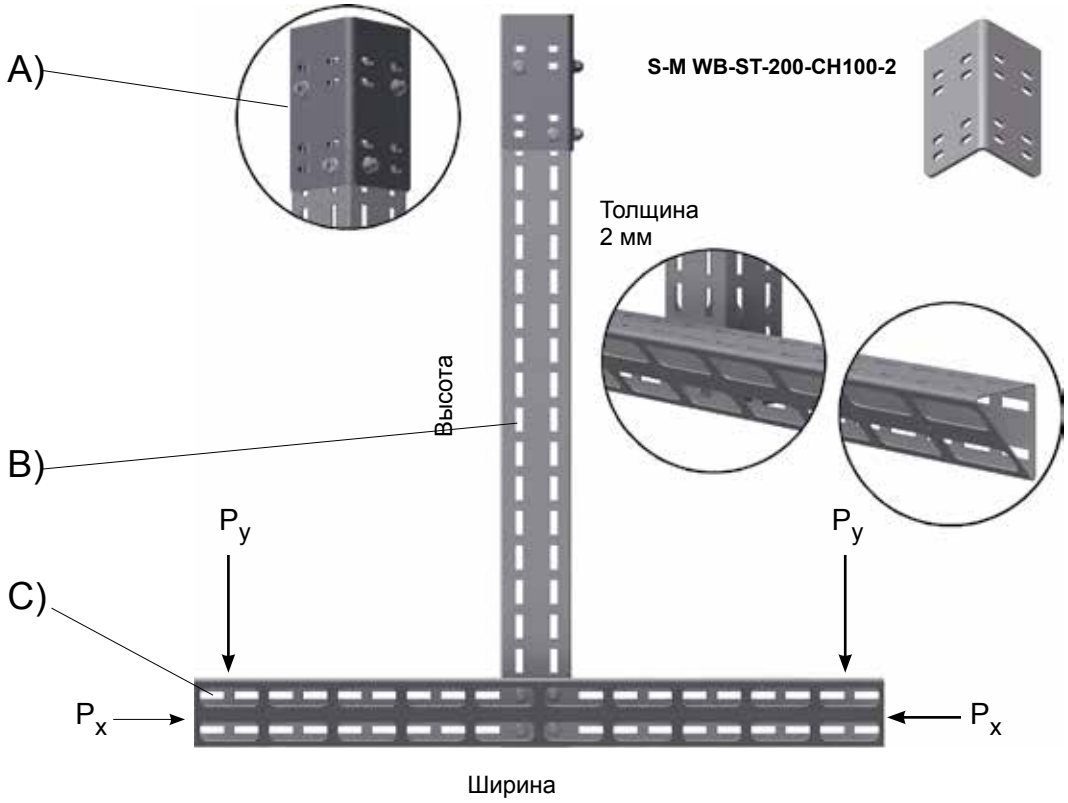

Перечень изделий:

Функция	Тип	Толщина, мм	Вес, кг	Арт. HDG	Арт. SS	Кол-во деталей
A) Старт-кронштейн привариваемый	S-M WB-ST-200-CH100-2	5	1,6	88619**	88618	1
B) Профиль-канал Mekano	S-M-CH100-2T2	2	3,8*	1372189	1372184	1
C) Комплект болтов самофиксирующихся	S-M LS-NU-M10x20	10	0,05	1371980	1371983	8

* Масса кг/м
** S-M WB-200-CH100-2 изготавливаются из углеродистой стали

Допустимая нагрузка: Профиль-канал Mekano CH 100-2T2 (вертикальный) и CH 100-2T2 (горизонтальный)

Высота, мм	Ширина, мм	P_y, кН	P_x, кН
600	200	3,10	1,0
600	400	2,30	0,7
600	600	1,60	0,5
600	800	1,20	0,4

- Стандарт Norsok NS3472/Eurocode 03/Norsok.
- Нагрузка (кН) указана для предельной нагрузки, приложенной к центру горизонтальной опоры.
- Трубопроводы: ULS – предельная прочность – Коэффициент нагрузки 1,3 – Коэффициент материала 1,15 при p = 210 Н/мм².
- Другие инженерные сети: SLS – Коэффициент нагрузки 1,0 – Коэффициент материала 1,15 при p = 210 Н/мм².
- Допустимое отклонение для трубопроводов: L/360 или 3 мм. При наиболее неблагоприятных условиях.
- Допустимое отклонение для других инженерных сетей: L/200
- Свойства сечения определены для эффективных значений с учетом перфорации.
- Обратите внимание, что несущая способность Т-образной опорной конструкции указана для случаев, когда нагрузка равномерно распределена по сторонам опоры.
- Нагрузки по осям X и Y (в кН) не действуют одновременно.

Т-ОБРАЗНАЯ ОПОРНАЯ КОНСТРУКЦИЯ: CH 60-2-6 мм | MG-T: 02

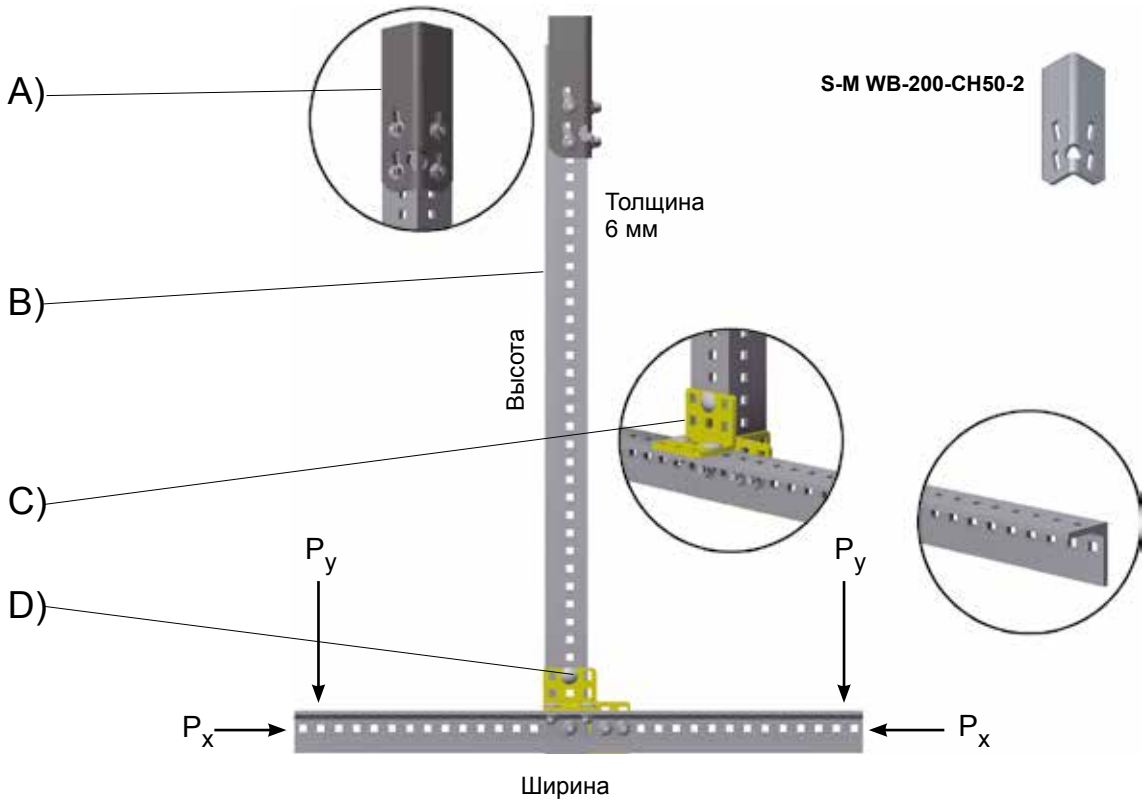

Перечень изделий:

Функция	Тип	Толщина, мм	Вес, кг	Арт. HDG	Арт. SS	Кол-во деталей
A) Старт-кронштейн привариваемый	S-M WB-200-CH50-2	6	0,9	1302514**	1371698	1
B) Профиль-канал Mekano	S-M-CH60-2	6	5,3*	1371432	1371430	1
C) Кронштейн угловой	S-M AC CH60-2	4	1,7	1371436	1371435	2
D) Комплект болтов самофиксирующихся	S-M LS-NU-M10x20	10	0,05	1371980	1371983	11

* Масса кг/м
** S-M WB-200-CH50-2 изготавливаются из углеродистой стали

Допустимая нагрузка: Профиль-канал Mekano CH 60-2 и CH 60-2

Высота, мм	Ширина, мм	Предельная нагрузка DW P_y, кН	Трубопровод P_y, кН	Трубопровод P_x, кН	Ударная нагрузка P_y, кН	Ударная нагрузка P_x, кН
1500	300	3,00	2,10	0,70	6,00	2,20
1500	600	1,50	1,20	0,40	3,90	1,30
1500	900	1,00	0,75	0,25	2,40	0,90
1500	1200	0,75	0,50	0,13	1,80	0,60

- Стандарт Norsok NS3472/Eurocode 03/Norsok.
- Нагрузка (кН) указана для предельной нагрузки, приложенной к центру горизонтальной опоры.
- Трубопроводы: ULS – предельная прочность – Коэффициент нагрузки 1,3 – Коэффициент материала 1,15 при p = 210 Н/мм².
- Другие инженерные сети: SLS – Коэффициент нагрузки 1,0 – Коэффициент материала 1,15 при p = 210 Н/мм².
- Допустимое отклонение для трубопроводов: L/360 или 3 мм. При наиболее неблагоприятных условиях.
- Допустимое отклонение для других инженерных сетей: L/200
- Свойства сечения определены для эффективных значений с учетом перфорации.
- При вычислении ударной нагрузки принято, что p = 450 Н/мм².
- Обратите внимание, что несущая способность Т-образной опорной конструкции указана для случаев, когда нагрузка равномерно распределена по сторонам опоры.

Т-ОБРАЗНАЯ ОПОРНАЯ КОНСТРУКЦИЯ: CH 100-3-2,5 мм | MG-T: 03

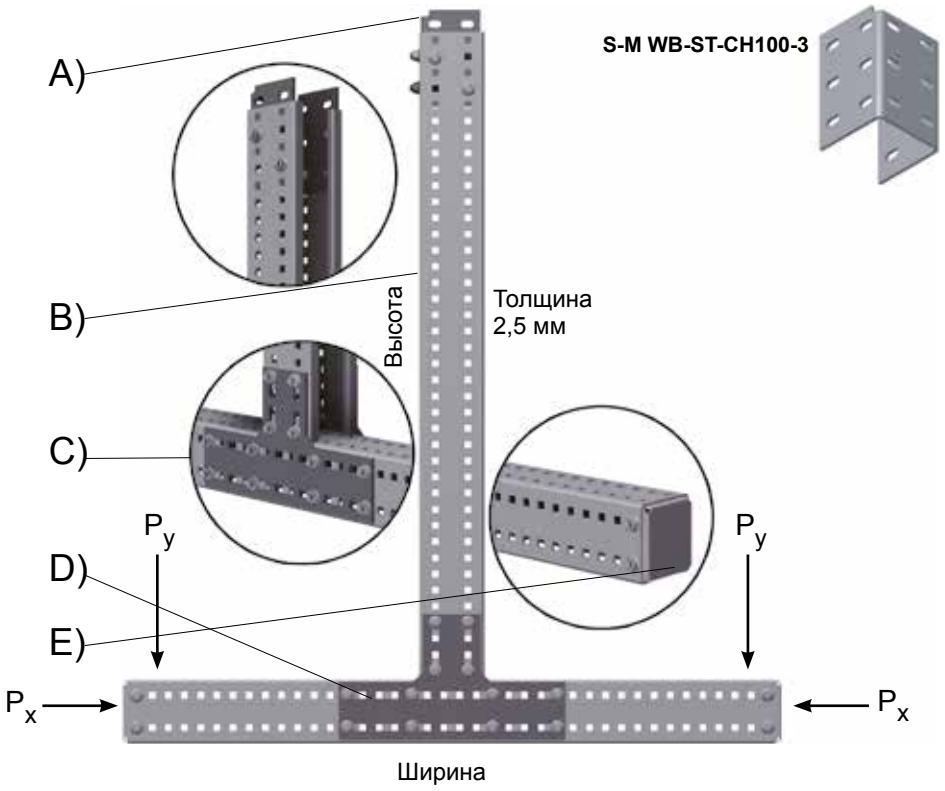

Перечень изделий:

Функция	Тип	Толщина, мм	Вес, кг	Арт. HDG	Арт. SS	Кол-во деталей
A) Старт-кронштейн привариваемый	S-M WB-ST-CH100-3	4	1,2	1372514**	1372515	1
B) Профиль-канал Mekano	S-M-CH100-3-2,5	2,5	5,7*	1372504	1372505	1
C) Кронштейн угловой соединительный	S-M SC-T-CH100-3	4	0.2	80976	80470	2
D) Комплект болтов самофиксирующихся	S-M LS-NU-M10x20	10	0,05	1371980	1371983	38
E) Защита торцевая	A-CH100-3 EP	2	0,1	1372506	1372507	2

* Масса кг/м
** S-M WB-ST-CH100-3 изготавливаются из углеродистой стали

Допустимая нагрузка: Профиль-канал Mekano CH100-3-2,5 (вертикальный) и CH100-3-2,5 (горизонтальный)

Высота, мм	Ширина, мм	Предельная нагрузка DW P_y, кН	Трубопровод P_y, кН	Трубопровод P_x, кН	Ударная нагрузка P_y, кН	Ударная нагрузка P_x, кН
1500	300	3,5	2,7	0,9	4,9	1,6
1500	600	3	2,5	0,8	4,9	1,6
1500	900	2,8	2,2	0,7	4,9	1,6
1500	1200	2,2	1,6	0,5	4,8	1,6

- Стандарт Norsok NS3472/Eurocode 03/Norsok.
- Нагрузка (кН) указана для предельной нагрузки, приложенной к центру горизонтальной опоры.
- Трубопроводы: ULS – предельная прочность – Коэффициент нагрузки 1,3 – Коэффициент материала 1,15 при p = 210 Н/мм².
- Другие инженерные сети: SLS – Коэффициент нагрузки 1,0 – Коэффициент материала 1,15 при p = 210 Н/мм².
- Допустимое отклонение для трубопроводов: L/360 или 3 мм. При наиболее неблагоприятных условиях.
- Допустимое отклонение для других инженерных сетей: L/200
- Свойства сечения определены для эффективных значений с учетом перфорации.
- При вычислении ударной нагрузки принято, что p = 450 Н/мм².
- Обратите внимание, что несущая способность Т-образной опорной конструкции указана для случаев, когда нагрузка равномерно распределена по сторонам опоры.

Т-ОБРАЗНАЯ ОПОРНАЯ КОНСТРУКЦИЯ: CH100-2T-3 мм | MG-T: 04

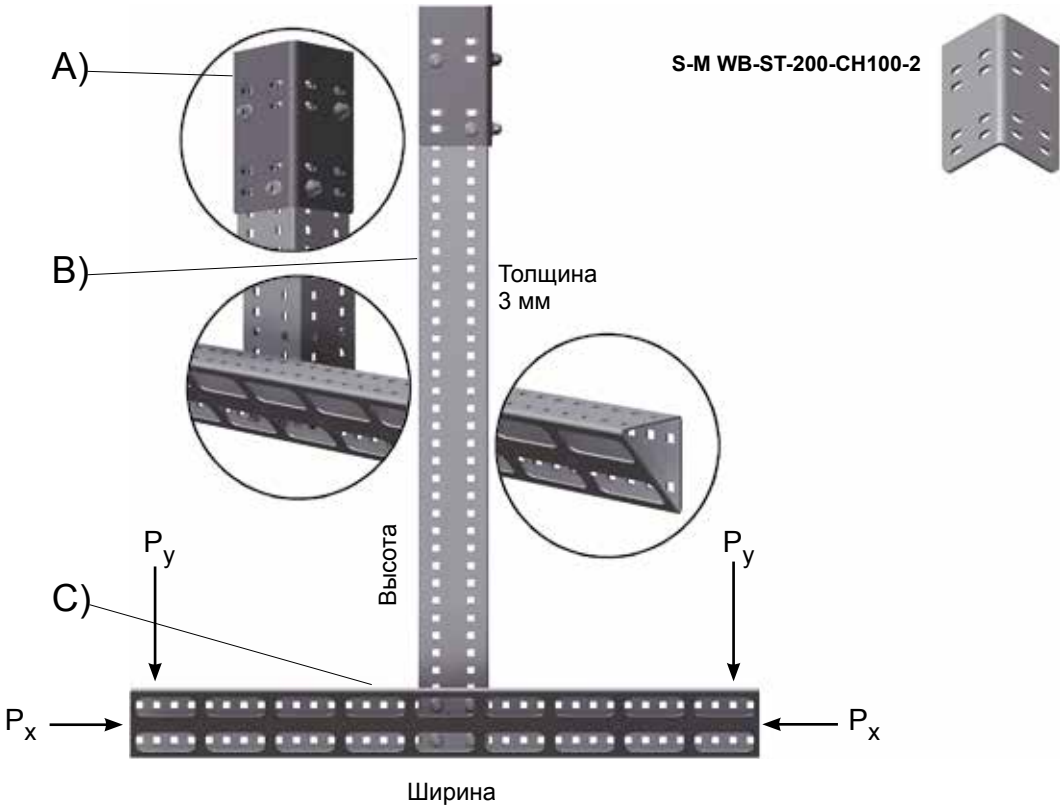

Перечень изделий:

Функция	Тип	Толщина, мм	Вес, кг	Арт. HDG	Арт. SS	Кол-во деталей
A) Старт-кронштейн привариваемый	S-M WB-ST-200-CH100-2	5	1,6	88619**	88618	1
B) Профиль-канал Mekano	S-M-CH100-2T3	3	6*	1372190	1372185	1
C) Комплект болтов самофиксирующихся	S-M LS-NU-M10x20	10	0,05	1371980	1371983	8

* Масса кг/м
** S-M WB-200-CH100-2 изготавливаются из углеродистой стали

Допустимая нагрузка: Профиль-канал Mekano CH100-2T3 (вертикальный) и CH100-2T3 (горизонтальный)

Высота, мм	Ширина, мм	Предельная нагрузка DW P_y, кН	Трубопровод P_y, кН	Трубопровод P_x, кН	Ударная нагрузка P_y, кН	Ударная нагрузка P_x, кН
1500	300	4,9	4,7	1,4	7,5	2,5
1500	600	3,6	2,7	0,9	7,5	2,5
1500	900	2,4	1,8	0,6	6	2
1500	1200	1,8	1,3	0,43	4,5	1,5

- Стандарт Norsok NS3472/Eurocode 03/Norsok.
- Нагрузка (кН) указана для предельной нагрузки, приложенной к центру горизонтальной опоры.
- Трубопроводы: ULS – предельная прочность – Коэффициент нагрузки 1,3 – Коэффициент материала 1,15 при p = 210 Н/мм².
- Другие инженерные сети: SLS – Коэффициент нагрузки 1,0 – Коэффициент материала 1,15 при p = 210 Н/мм².
- Допустимое отклонение для трубопроводов: L/360 или 3 мм. При наиболее неблагоприятных условиях.
- Допустимое отклонение для других инженерных сетей: L/200
- Свойства сечения определены для эффективных значений с учетом перфорации.
- При вычислении ударной нагрузки принято, что p = 450 Н/мм².
- Обратите внимание, что несущая способность Т-образной опорной конструкции указана для случаев, когда нагрузка равномерно распределена по сторонам опоры.

Т-ОБРАЗНАЯ ОПОРНАЯ КОНСТРУКЦИЯ: CH 100-4-3 мм | MG-T: 05

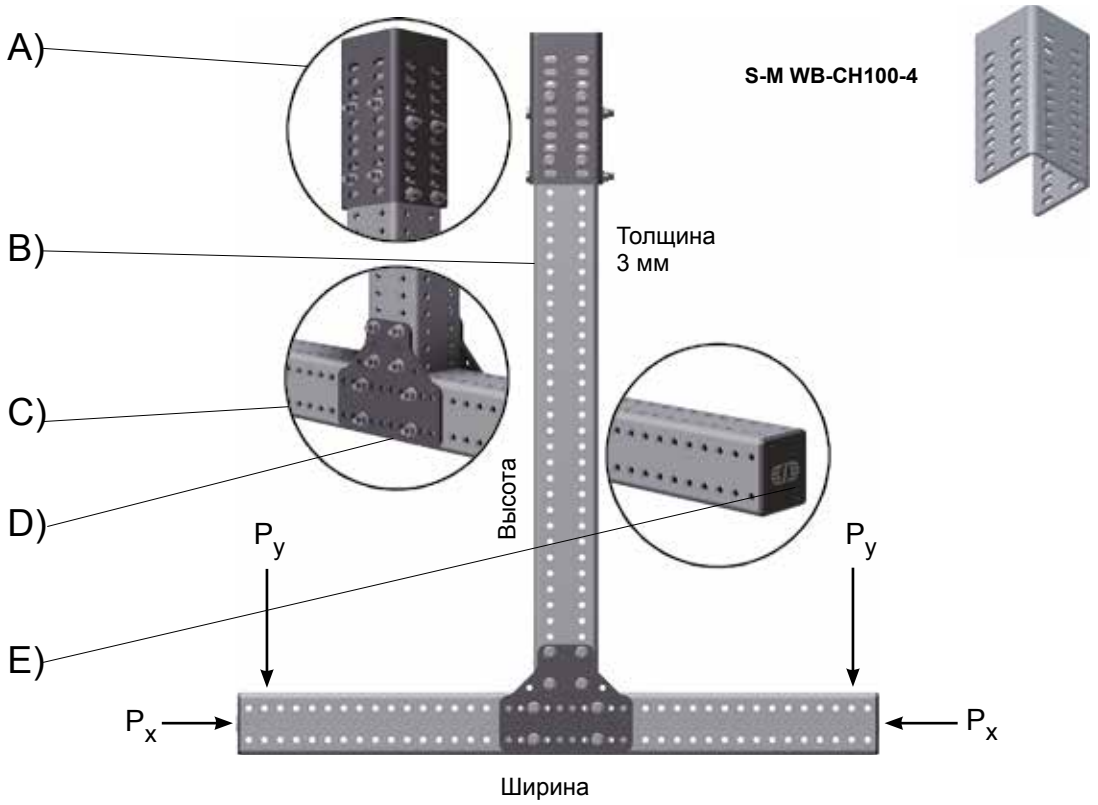

Перечень изделий:

Функция	Тип	Толщина, мм	Вес, кг	Арт. HDG	Арт. SS	Кол-во деталей
A) Старт-кронштейн привариваемый	S-M WB-CH100-4	3	3	1372606**	1372601	1
B) Профиль-канал Mekano	S-M-CH100-4-3	3	8,5*	1372525	1372526	1
C) Соединитель стыковой	S-M SC-T-CH100-4	4	1,2		1372543	2
D) Комплект болтов самофиксирующихся	S-M HE-NU-M10x130	10	0,05	N/A	1372950	16
E) Защита торцевая	A-CH100-4 EP			PS60018***		2

* Масса кг/м
** S-M WB-CH100-4 изготавливаются из углеродистой стали
*** A-CH100-4 EP изготавливаются из пластика

Допустимая нагрузка: Профиль-канал Mekano CH 100-4-3 (вертикальный) и CH100-4-3 (горизонтальный)

Высота, мм	Ширина, мм	Предельная нагрузка DW P_y, кН	Трубопровод P_y, кН	Трубопровод P_x, кН	Ударная нагрузка P_y, кН	Ударная нагрузка P_x, кН
1500	300	7,1	6	3	11	3,5
1500	600	6,9	5	2	11	3,5
1500	900	5,7	4,2	1,4	10,5	3,4
1500	1200	4,25	3,6	1,2	10,5	3,4

- Стандарт Norsok NS3472/Eurocode 03/Norsok.
- Нагрузка (кН) указана для предельной нагрузки, приложенной к центру горизонтальной опоры.
- Трубопроводы: ULS – предельная прочность – Коэффициент нагрузки 1,3 – Коэффициент материала 1,15 при p = 210 Н/мм².
- Другие инженерные сети: SLS – Коэффициент нагрузки 1,0 – Коэффициент материала 1,15 при p = 210 Н/мм².
- Допустимое отклонение для трубопроводов: L/360 или 3 мм. При наиболее неблагоприятных условиях.
- Допустимое отклонение для других инженерных сетей: L/200
- Свойства сечения определены для эффективных значений с учетом перфорации.
- При вычислении ударной нагрузки принято, что p = 450 Н/мм².
- Обратите внимание, что несущая способность Т-образной опорной конструкции указана для случаев, когда нагрузка равномерно распределена по сторонам опоры.

Т-ОБРАЗНАЯ ОПОРНАЯ КОНСТРУКЦИЯ: CH 100-4-5 мм | MG-T: 06

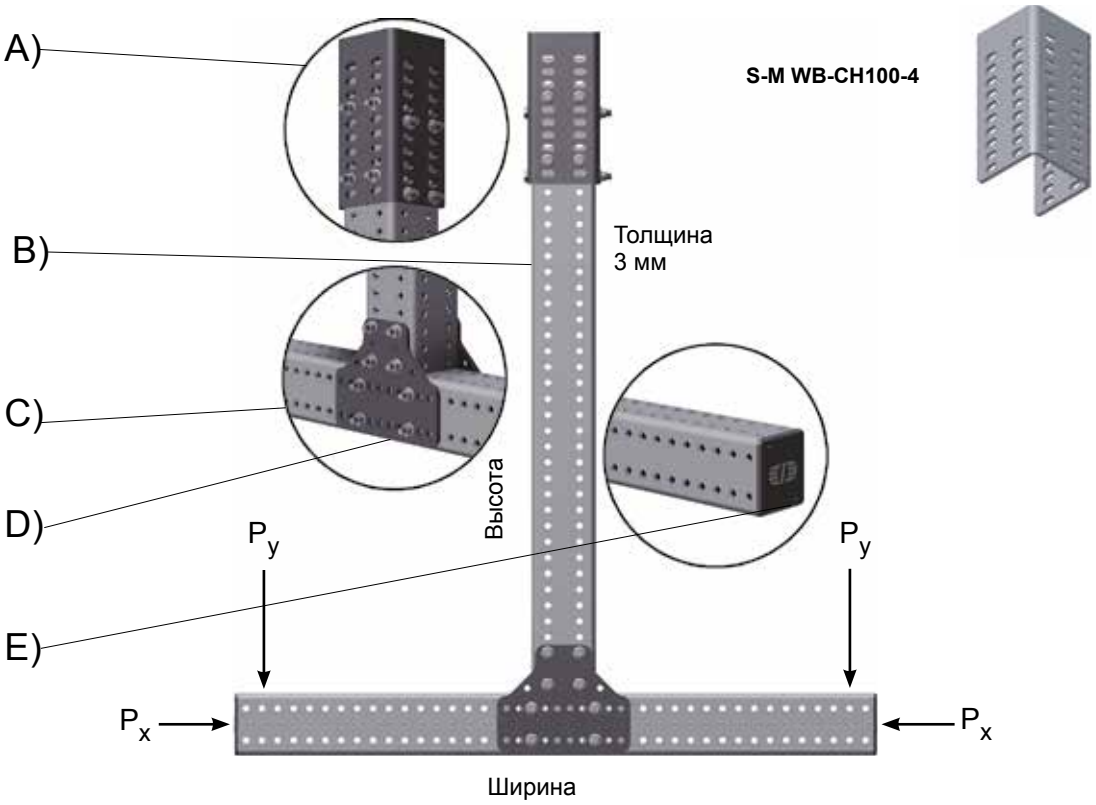

Перечень изделий:

Функция	Тип	Толщина, мм	Вес, кг	Арт. HDG	Арт. SS	Кол-во деталей
A) Старт-кронштейн привариваемый	S-M WB-CH100-4	3	3	1372606**	1372601	1
B) Профиль-канал Mekano	S-M-CH100-4-5	3	13,7*	1372530	1372531	1
C) Соединитель стыковой	S-M SC-T-CH100-4	4	0,4		1372543	2
D) Комплект болтов самофиксирующихся	S-M HE-NU-M10x130	10	0,05	N/A	1372950	16
E) Защита торцевая	A-CH100-4 EP			PS60018***		2

* Масса кг/м
** S-M WB-CH100-4 изготавливаются из углеродистой стали
*** A-CH100-4 EP изготавливаются из пластика

Допустимая нагрузка: Профиль-канал Mekano CH 100-4-5 (вертикальный) и CH100-4-5 (горизонтальный)

Высота, мм	Ширина, мм	Предельная нагрузка DW P_y, кН	Трубопровод P_y, кН	Трубопровод P_x, кН	Ударная нагрузка P_y, кН	Ударная нагрузка P_x, кН
1500	300	11	9,9	3,3	17,5	6
1500	600	10,8	9,6	3,2	17,5	6
1500	900	8,6	6,6	2,3	17,5	6
1500	1200	6,5	4,9	1,6	16	5,5

- Стандарт Norsok NS3472/Eurocode 03/Norsok.
- Нагрузка (кН) указана для предельной нагрузки, приложенной к центру горизонтальной опоры.
- Трубопроводы: ULS – предельная прочность – Коэффициент нагрузки 1,3 – Коэффициент материала 1,15 при p = 210 Н/мм².
- Другие инженерные сети: SLS – Коэффициент нагрузки 1,0 – Коэффициент материала 1,15 при p = 210 Н/мм².
- Допустимое отклонение для трубопроводов: L/360 или 3 мм. При наиболее неблагоприятных условиях.
- Допустимое отклонение для других инженерных сетей: L/200
- Свойства сечения определены для эффективных значений с учетом перфорации.
- При вычислении ударной нагрузки принято, что p = 450 Н/мм².
- Обратите внимание, что несущая способность Т-образной опорной конструкции указана для случаев, когда нагрузка равномерно распределена по сторонам опоры.

ØGLÆND SYSTEM

Mekano 50-1

Mekano 50-2

Mekano 100-1

Информация для заказа – на стр. 14

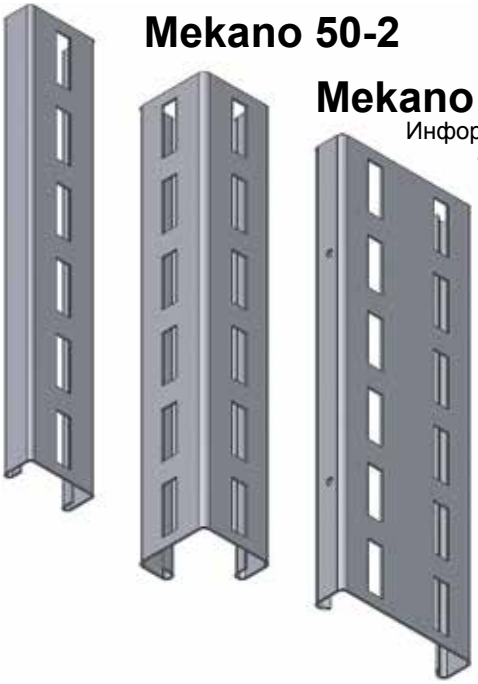

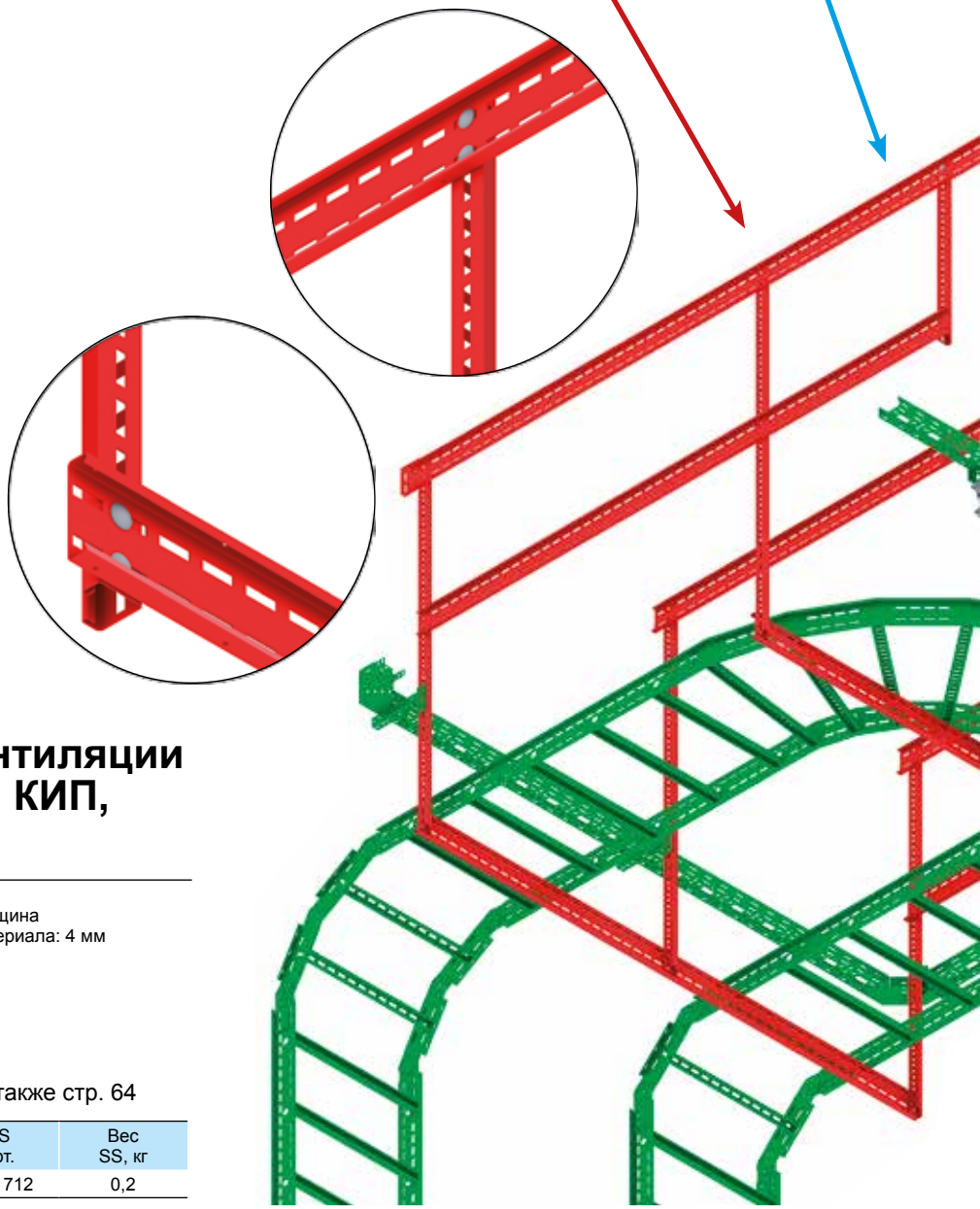

Используются для установки систем электроснабжения, вентиляции и кондиционирования, КИП, трубопроводов

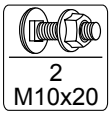

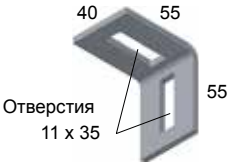

Толщина материала: 4 мм

Кронштейн угловой

Подходит для всех профиль-каналов. См. также стр. 64

Тип	HDG Арт.	SS Арт.	Вес SS, кг
S-M AB 55x55-10	1302494	1371712	0,2

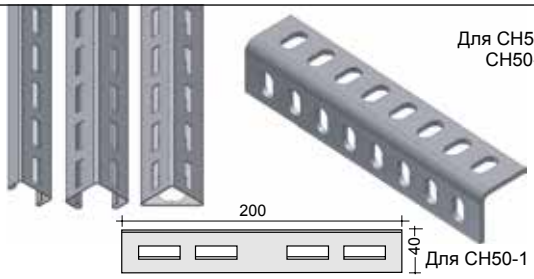

Соединители для профиль-каналов стыковые

Для профиль-каналов Mekano S-M CH50-2 и CH50-1

Тип	HDG Арт.	SS Арт.	Вес SS, кг
S-M SC-CH50-2	84824	81992	0,6
S-M SC-CH50-1	1372763	1302595	0,4

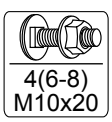

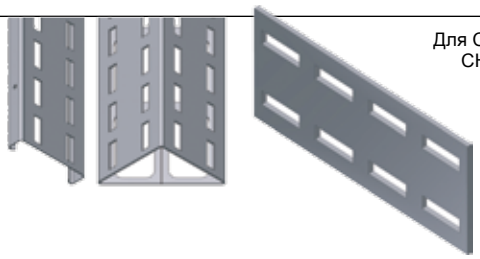

Для профиль-каналов Mekano S-M CH100-1

Тип	HDG Арт.	SS Арт.	Вес SS, кг
OE100 SC-NO		1371681	0,6
OE100 SC*	1371678	1371683	0,6

* Без фиксаторов

Mekano 50-2T Mekano 100-2T Mekano 125-2T

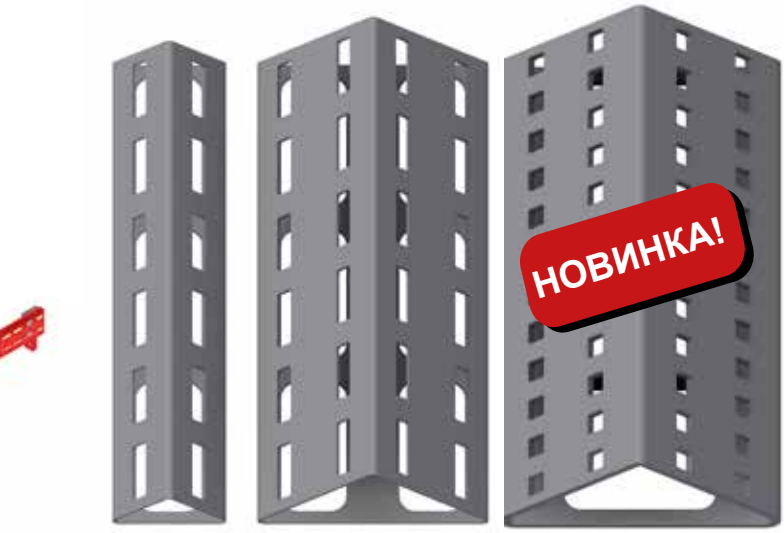

Новые профиль-каналы

- Mekano 50-2T и 100-2T – впервые на рынке профиль-каналов представлены перфорированные профиль-каналы треугольной формы со значительно увеличенной стойкостью к кручению.
- Mekano 50-2T и 100-2T – системы легких профиль-каналов с повышенной допустимой нагрузкой и стойкостью к кручению.
- **Для сборки используются стандартные стопорные болты M10x20.** Большие отверстия на одной из сторон треугольника обеспечивают удобство сборки профиль-каналов: собирать их так же просто, как обычные L-образные каналы.
- Профиль-каналы Mekano 50-2T и 100-2T полностью совместимы с системой MultiGrid™, благодаря им, возможности системы по оптимизации для конкретных задач становятся еще шире.

Сравните данные по допустимой нагрузке Mekano 50-2T, 100-2T и других профиль-каналов!

Стр. 14-15

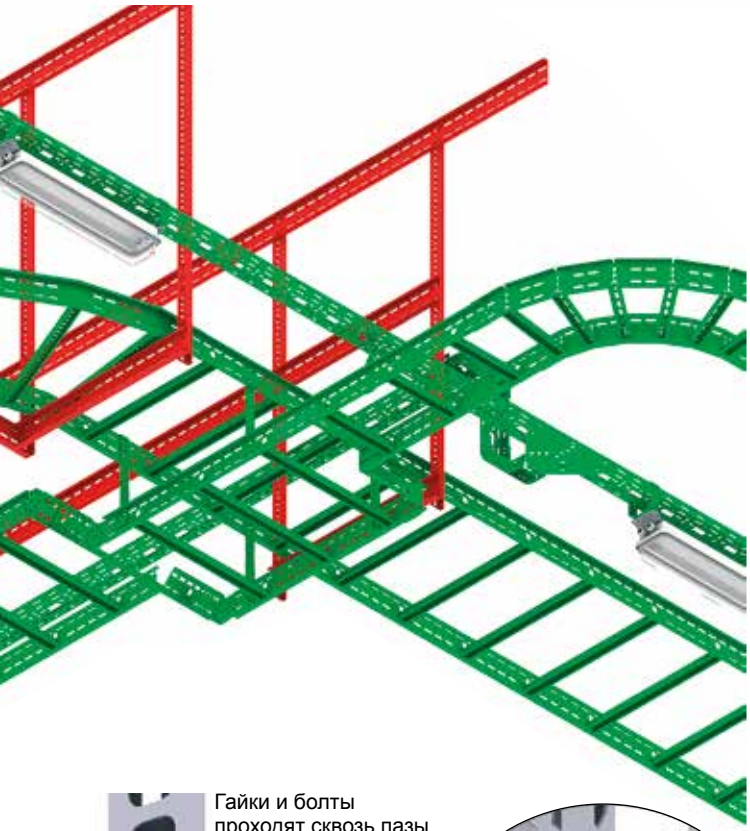

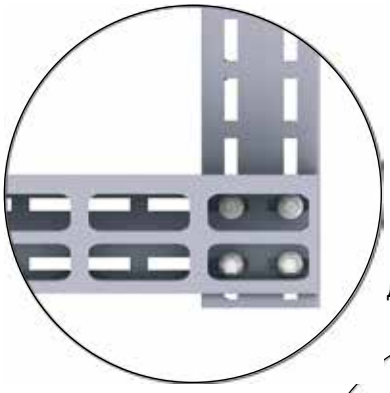

Большие отверстия упрощают установку болтов для крепления к профиль-каналу других деталей.

Два профиль-канала Mekano 100-2T: благодаря наличию больших отверстий собрать такую конструкцию очень просто.

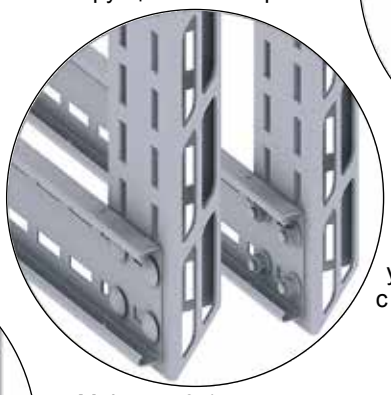

Mekano 100-1 крепится к Mekano 100-2T. Болты могут быть установлены с обеих сторон.

Mekano 50-1 крепится к Mekano 100-2T. Болты могут быть установлены с обеих сторон.

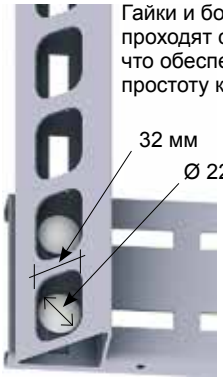

Гайки и болты проходят сквозь пазы, что обеспечивает простоту крепления.

Используется 1 деталь

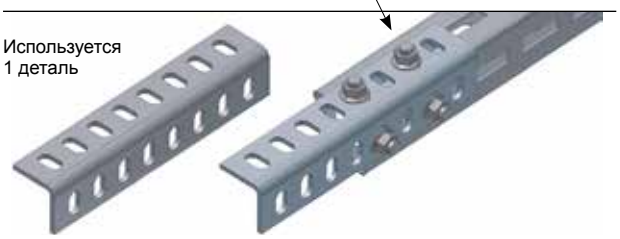

Соединитель стыковой для канала

Тип	HDG Арт.	SS Арт.	Вес SS, кг
SM SC-100-5-175	1372535	1372534	1,2

Mekano 60-2

Информация для заказа
– на стр. 15

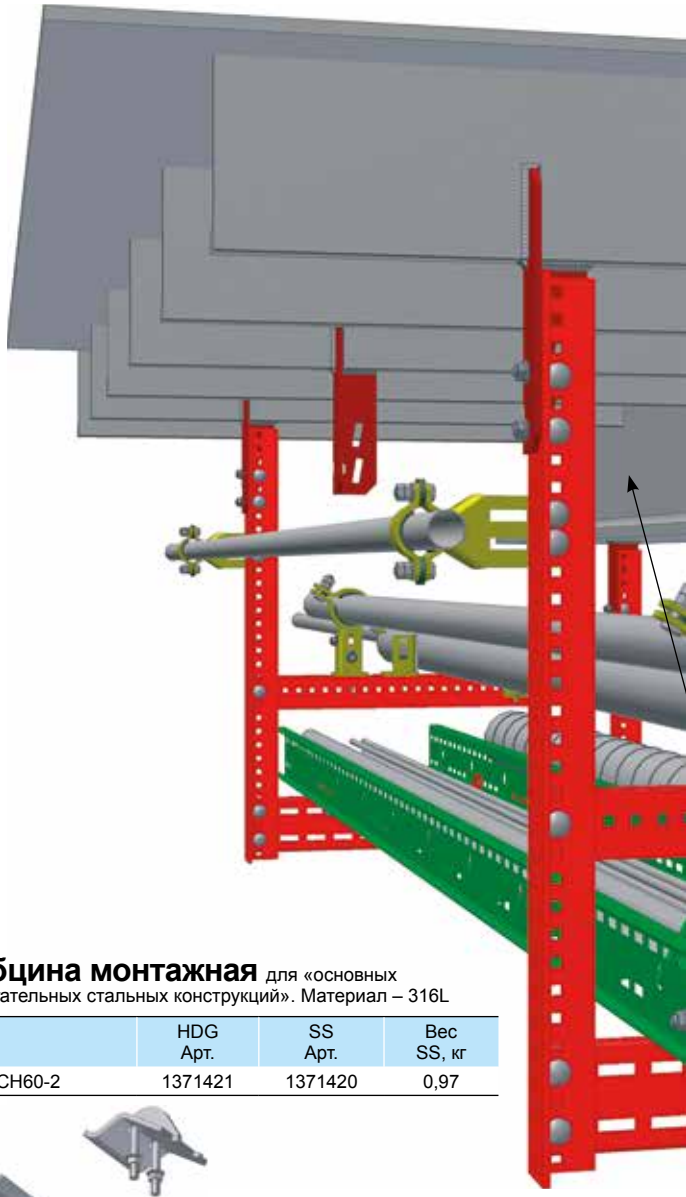

Соединитель угловой

Тип	HDG Арт.	SS Арт.	Вес SS, кг
S-M AC-CH60-2	1371436	1371435	0,33

Струбцина монтажная для «основных и вспомогательных стальных конструкций». Материал – 316L

Тип	HDG Арт.	SS Арт.	Вес SS, кг
S-M BC-CH60-2	1371421	1371420	0,97

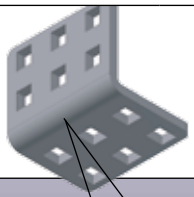

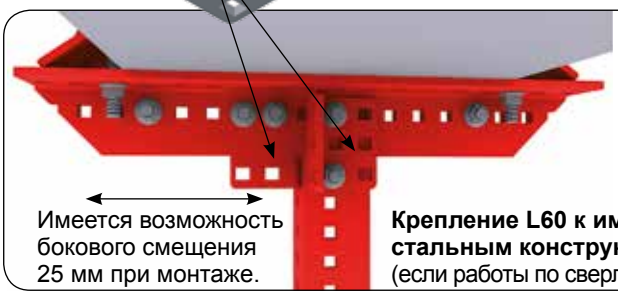

Имеется возможность бокового смещения 25 мм при монтаже.

Крепление L60 к имеющимся стальным конструкциям (двутавр) (если работы по сверлению запрещены).

Предпочтительный вариант крепления, если под стальной конструкцией нет свободного места.

Решение Mekano 60-2 на заводе Ula (компания BP Норвегия)

Решение Mekano 60-2 на заводе Ula (компания BP Норвегия)

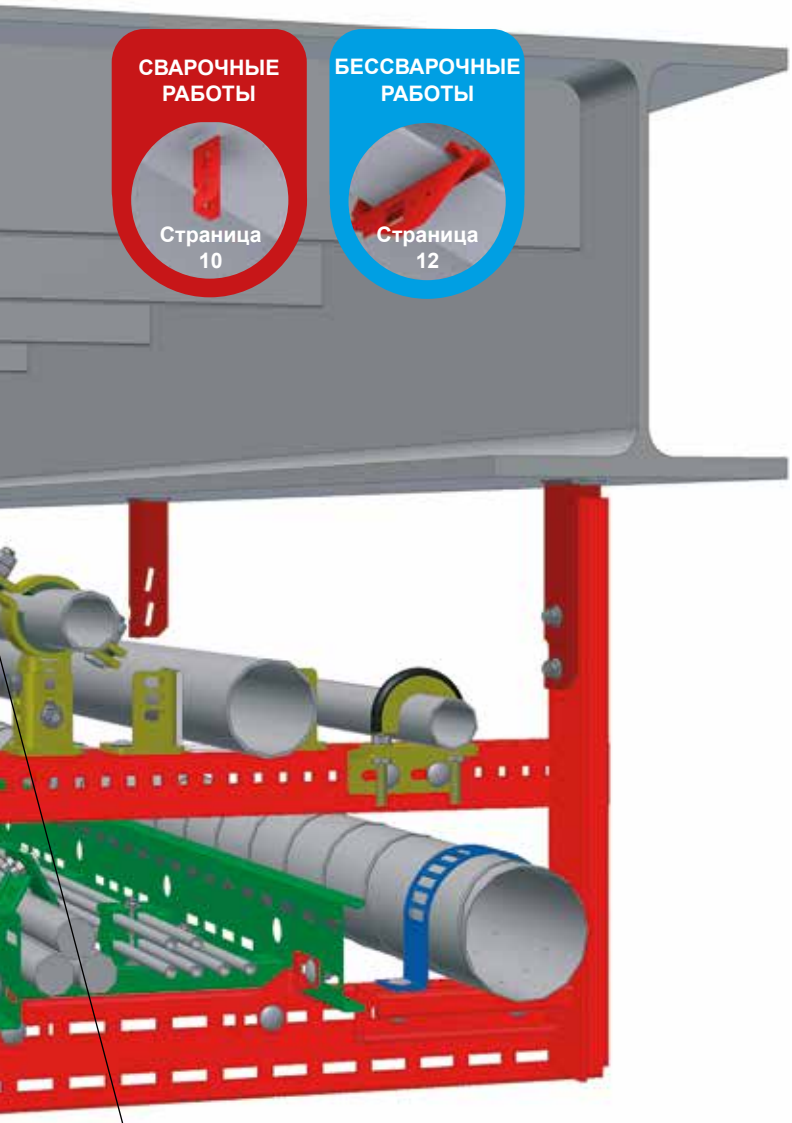

Mekano 60-2 и аксессуары

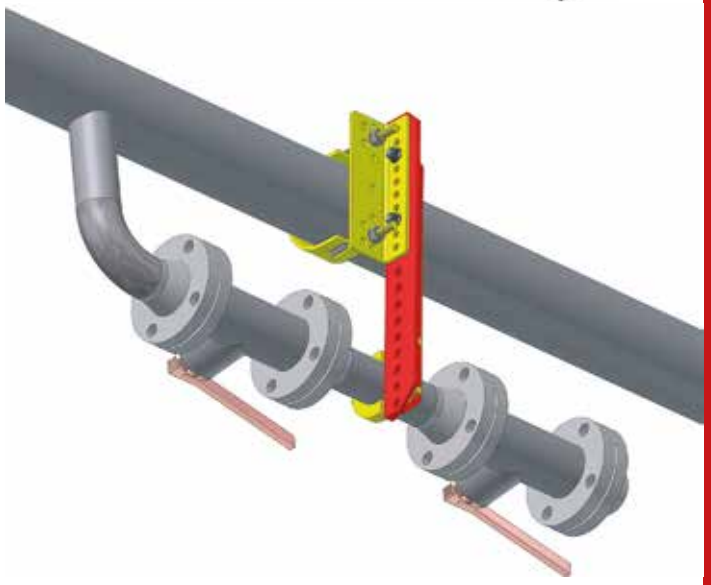

Крепление L60 к полособульб
Крепление L60 к прямоугольному профилю
(когда сверление запрещено).

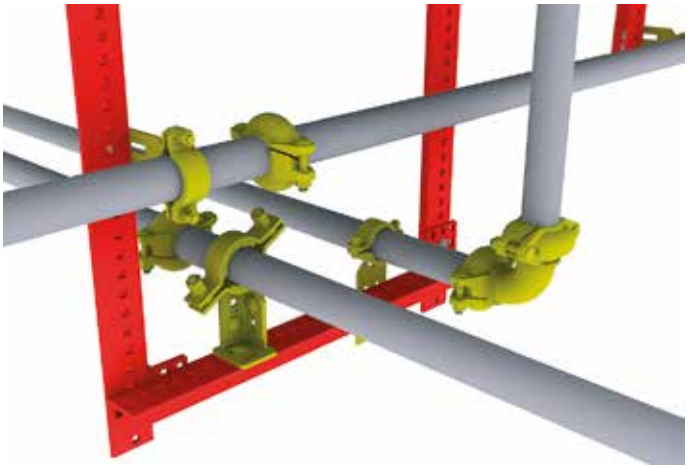

Запросите каталог MultiGrid™ **«Системы зажимов для труб MultiGrid»**, либо загрузите его с сайта **www.oglaend-system.ru**

ØGLÆND SYSTEM

Mekano 100-3

Информация для заказа
– на стр. 15

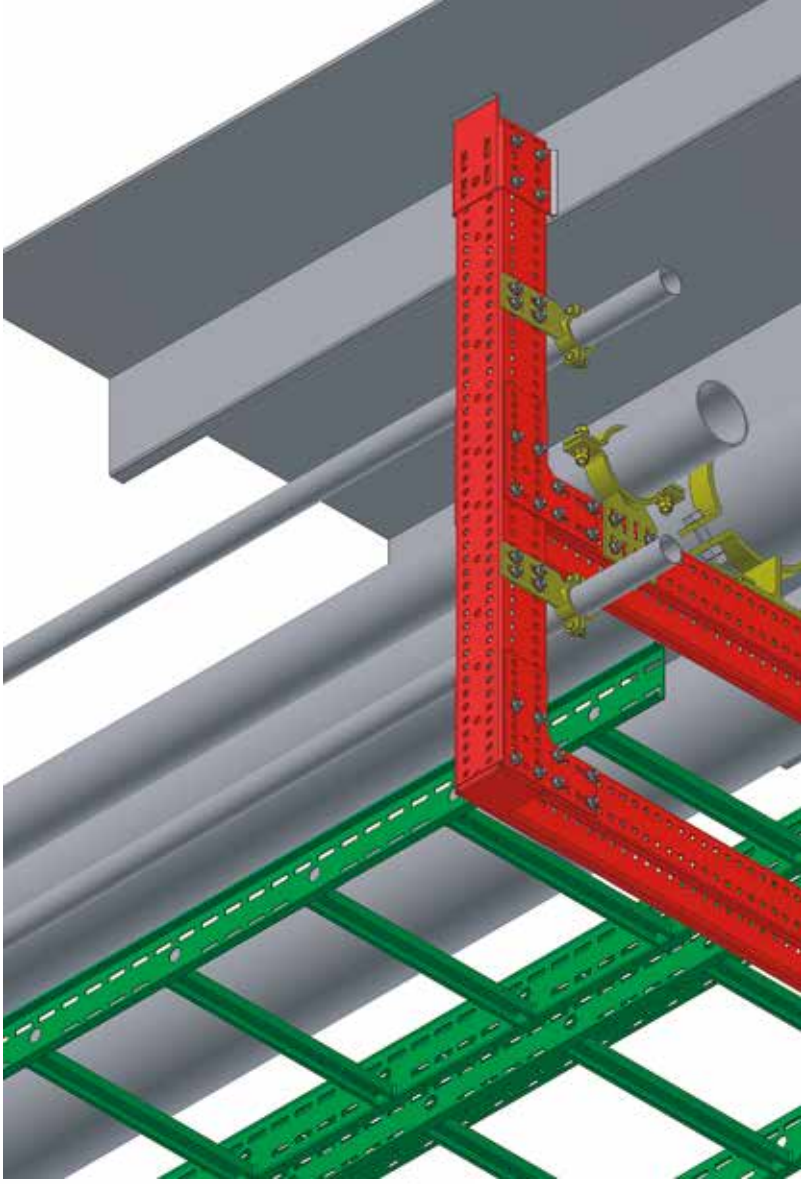

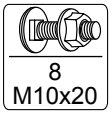

Поставляется парами

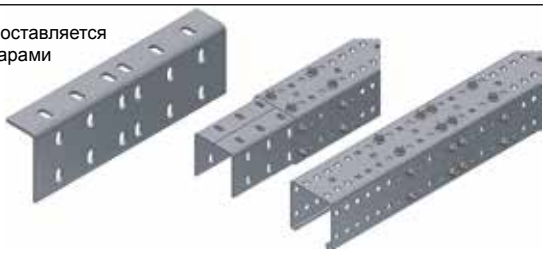

Соединители стыковые для 100-3

Тип	HDG Арт.	SS Арт.	Вес SS, кг
S-M SC-CH100-3	1372509	1372508	0,6

Оборудование MultiGrid™ для крепления

Благодаря уникальной гибкости системы, крепление MultiGrid сводится к простой работе по закручиванию болтов. В зависимости от конкретных требований могут быть выбраны различные варианты стандартных кронштейнов в сочетании с профиль-каналами или резьбовыми стержнями.

Стержень резьбовой

Тип	Арт. SS
S-M TR-06-1000	1900290
S-M TR-10-1000	1371416

Соединитель шарнирный

OE100-HH
Арт. SS 1371680

Электростанция Нихамна

Аукра, Норвегия

В 2006 году компания-владелец норвежской электросети Statnett приняла решение построить две газотурбинные электростанции на северо-западном побережье Норвегии. Планировалось, что три генераторных блока будут вырабатывать 150 МВт электроэнергии.

В конце 2007 года в компанию Оглаенд Систем обратились представители компании E&I Contactor Siemens Installation. По эскизам заказчика конструкторским отделом Оглаенд Систем были предложены решения на основе опор MultiGrid™, кабельных лестниц типа OE, кабельных зажимов типа SmartCleat (кабели укладываются в форме трилистника), а также систем заземления.

Профиль-каналы Mekano 100-3 с соответствующими принадлежностями оказались наиболее предпочтительными для постройки башен высотой 4,5 м. Эти каналы изготавливаются из немагнитной нержавеющей стали AISI 316L толщиной 2,5 мм, имеют небольшой вес, просты в работе и сборке. Вес отдельных элементов конструкции не превышал максимально допустимой для человека нормы 25 кг. Несмотря на это, конструкция получилось жесткой и прочной.

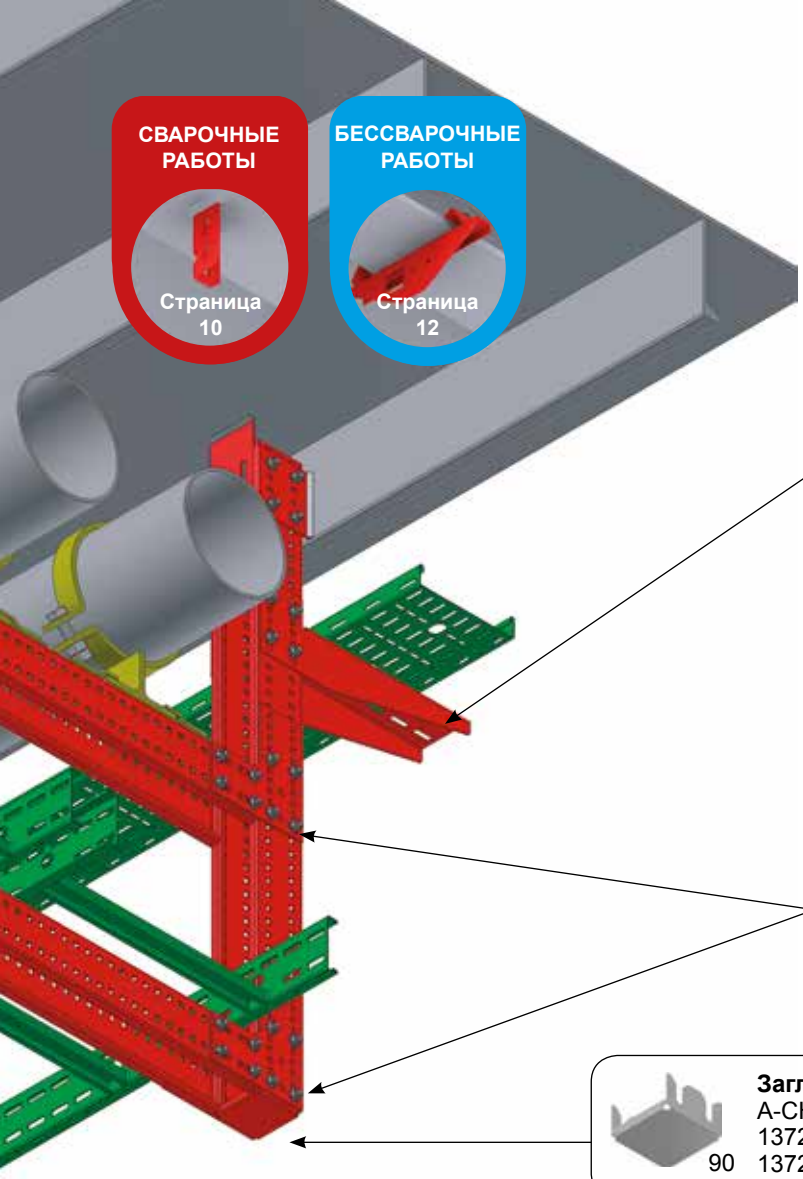

Mekano 100-3 и аксессуары

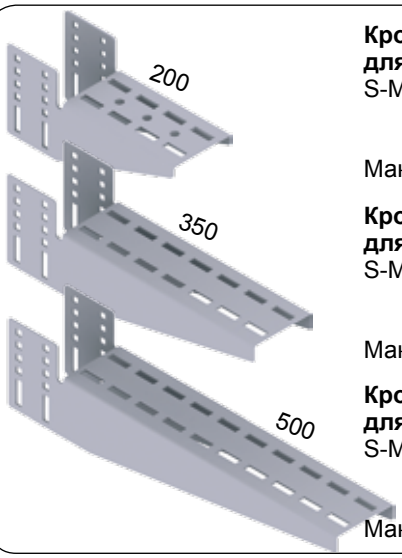

Кронштейн для профиль-канала
S-M CB-100-200
1372499 SS
1372498 HDG
Макс. нагрузка 600 кг

Кронштейн для профиль-канала
S-M CB-100-350
1372501 SS
1372500 HDG
Макс. нагрузка 500 кг

Кронштейн для профиль-канала
S-M CB-100-500
1372503 SS
1372502 HDG
Макс. нагрузка 500 кг

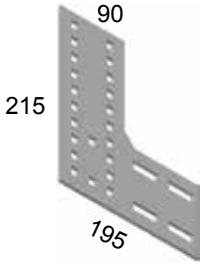

Соединитель L-образный 4 мм
S-M SC-L-CH100-3
1372511 SS
1372510 HDG

Запатентовано, см. принцип Nonie в нижнем правом углу страницы.

Заглушка
A-CH100-3 EP
1372507 SS
1372506 HDG

Соединитель U-образный 4 мм
S-M SC-U-CH100-3
1372513 SS
1372512 HDG

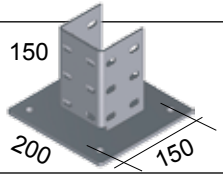

Старт-кронштейн болтовой
S-M BS-CH100-3
1372492 SS
1372493 HDG

Принцип Nonie®
= Еще большая гибкость

Компания Оглаенд Систем запатентовала «Принцип Nonie», систему креплений, которая позволяет регулировать положение опоры с шагом 5 мм за счет использования специальных сочетаний отверстий между профиль-каналами Mekano и уголковыми соединителями.

Пазы в сочетании с комплектами самоконтрящихся болтов обеспечивают высокий уровень точности и исключают опасность соскальзывания.

CH100-3 имеет отверстия с шагом 25 мм, а уголковый соединитель – с шагом 20 мм Шаг между отверстиями под болты = 5 мм

Квадратные пазы (10,3 x 10,3 мм) для CH 100-3

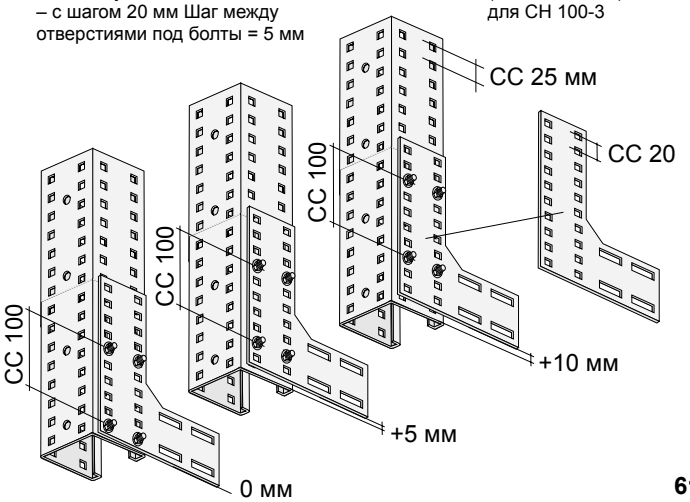

ØGLÆND SYSTEM

Mekano 100-4

Информация для заказа
– на стр. 15

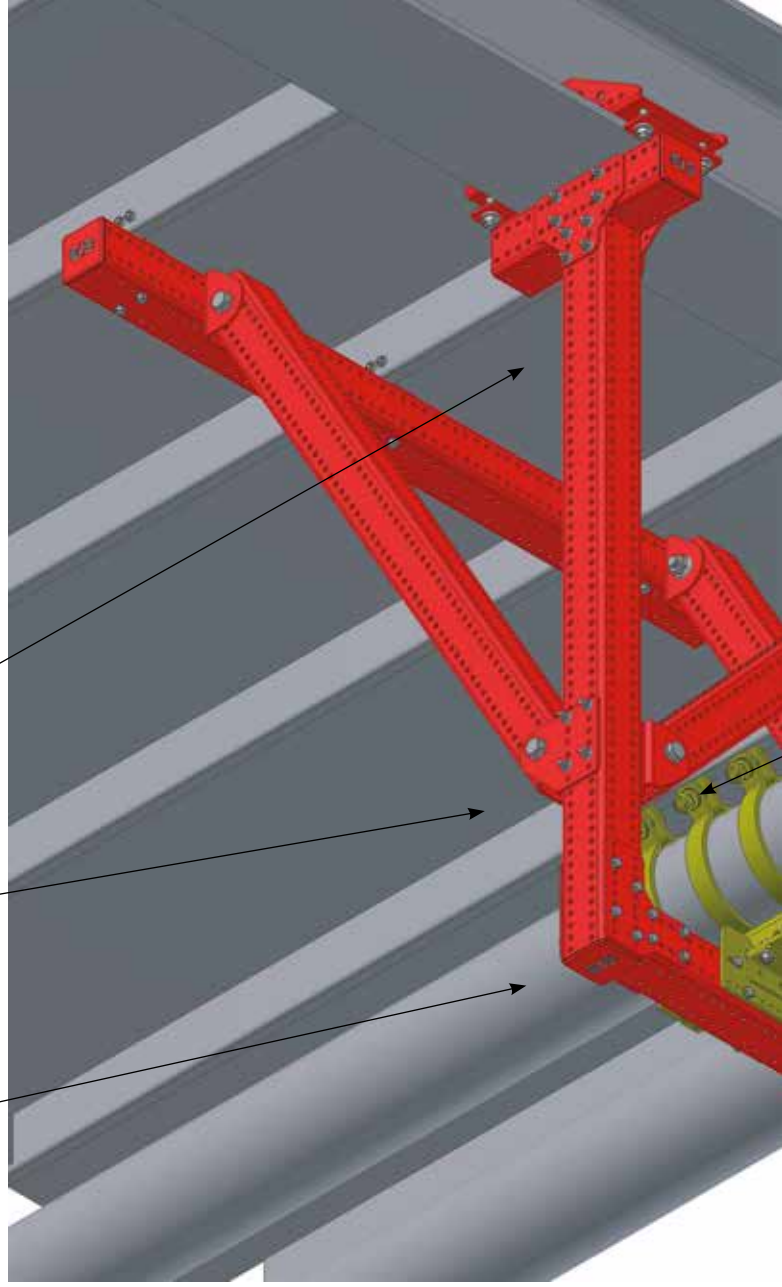

Соединитель Т-образный

SNI

Тип: S-M SC-T-CH100-4
Арт. 1372543 SS

8 шт. - M10x130 мм

Комплект соединителей жесткости на 15-60°

SNI

Тип: S-M SC-V-CH100-4-A
Арт. 1372546 SS

4 шт. - M10x130 мм

Заглушка пластиковая торцевая

Тип: A-CH100-4 EP
Арт. PS60018

Как резать профиль-каналы Mekano CH 100-4

Обрезка профиль-каналов Mekano CH 100-4 производится с шагом 25 мм.
(L1 всегда заканчивается на 00, 25, 50 или 75 мм).

Рекомендуемый запас для регулировок на месте монтажа (размер L): L = L1, округленный до 25 мм, + 25 мм, то есть $L_{мин}$ = 25 мм и $L_{макс}$ = 50 мм.

***Например**, длина профиль-канала L1 = 717 мм (717 + 25 ~ 25) = 750 мм. – В результате L = 33 мм.*

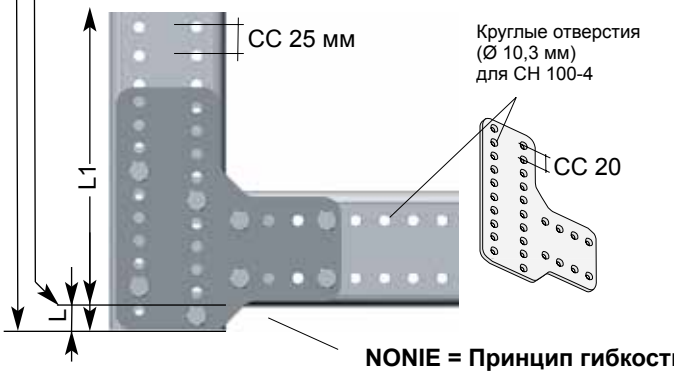

Инструмент для разметки Mekano 100-4 под обрезку

Измерительный инструмент
Поможет при обрезке Mekano CH 100-4. Важно, чтобы разрезы делались перпендикулярно профиль-каналу, точно между двумя отверстиями. Допуск на обрезку: 25 мм +0/-1 мм (с обеих сторон разреза).

Тип: S-M CD-CH100-4.
316L Арт.: 1372533

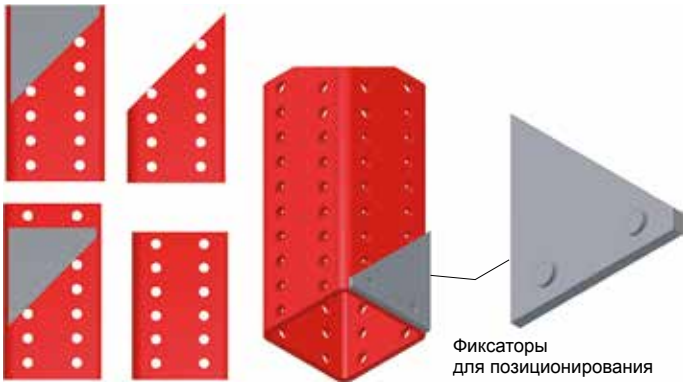

NONIE = Принцип гибкости. См. описание принципа Nonie **на стр. 61.**

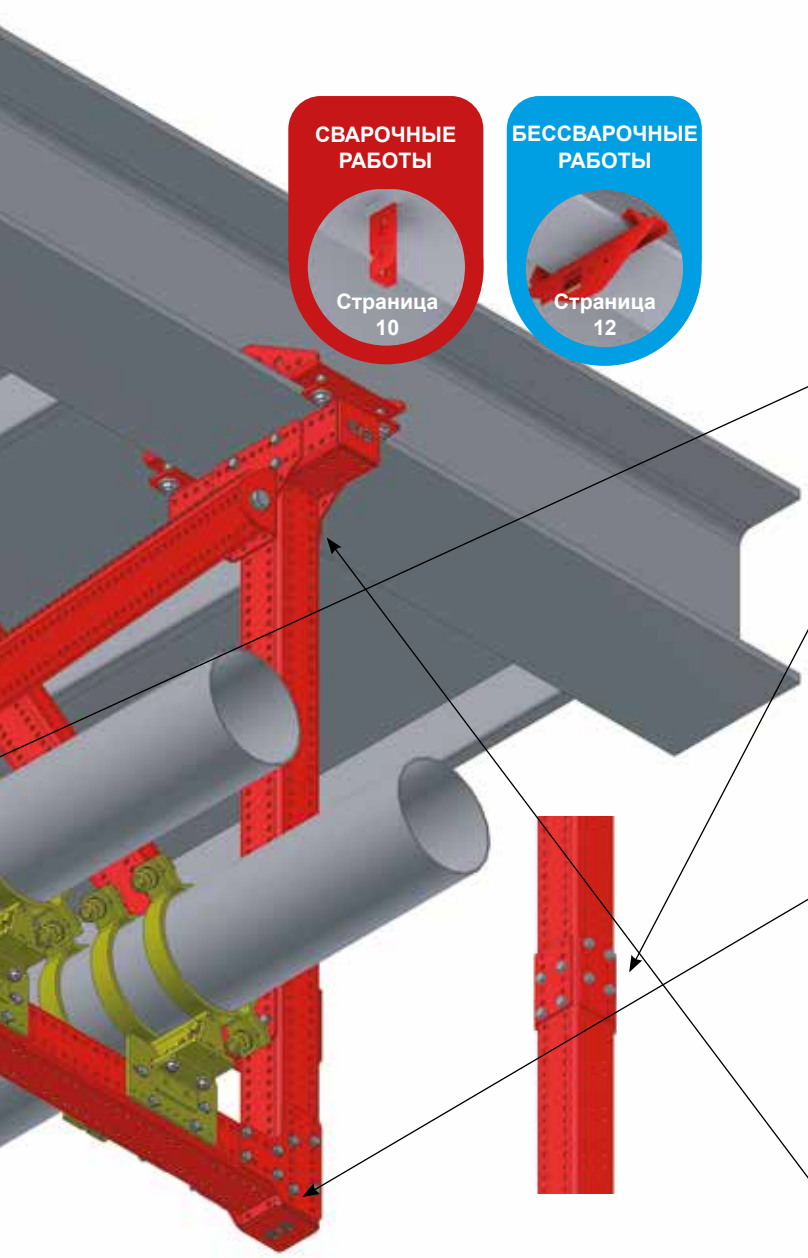

СВАРОЧНЫЕ РАБОТЫ

Страница 10

БЕССВАРОЧНЫЕ РАБОТЫ

Страница 12

Mekano 100-4 и аксессуары

Комплект соединитель жесткости на 15-60°

Тип: S-M SC-V-CH100-4-B
Арт. 1372549 SS

SNI

4 шт. - M10x130 мм

Соединитель стыковой

Тип: S-M SC-CH100-5-175 SS
Арт. SS 1372534, HDG 1372535

SNI

8 шт. - M10x130 мм

Соединитель стыковой

Тип: S-M SC-L-CH100-4
316L Арт. 1372540
HDG Арт. 1372539 (поставляется под заказ)

Запатентовано,
см. описание принципа Nonie
на стр. 61.

SNI

8 шт. - M10x130 мм SNI

Крепления болтовые к стальным конструкциям

Для HE240A/B – HE1000A/B

Подходит для всех размеров от HE240A/B до HE1000A/B (и аналогичных балок с шириной фланца 240-300 мм)

SNI

6 шт. - M16x65

Старт-кронштейн болтовой
Тип: BC-MS-CH100-4
316L Арт. 1372520

Толщина

Установка с прокладками:

Необходима толщина прокладки = 20 мм – толщина (Размер прокладки: 2 и 3, 2 и 1 мм)

6 болтов M16x65

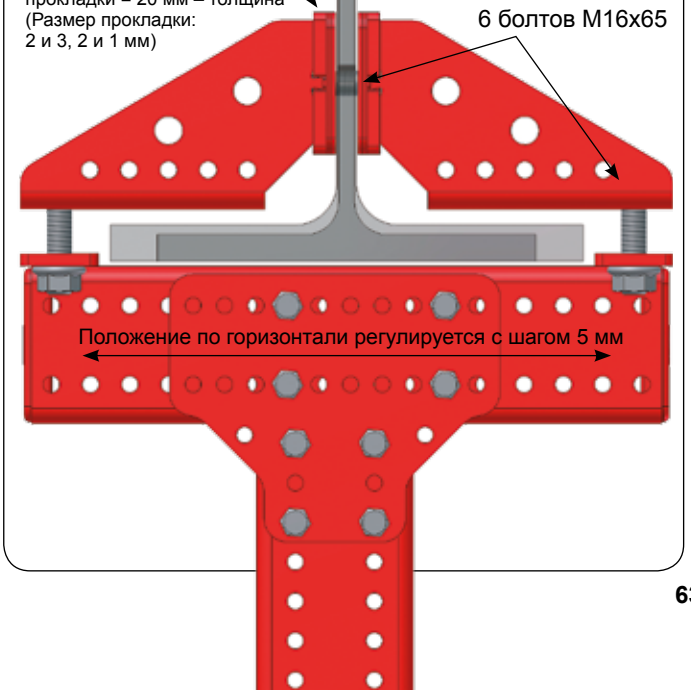

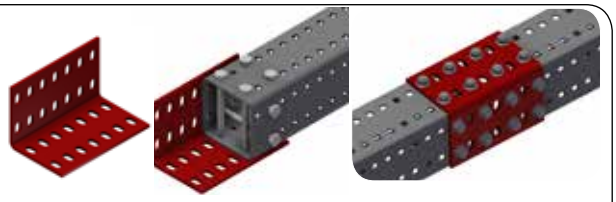

Соединитель стыковой для канала

Тип	HDG Арт.	SS Арт.	Вес SS, кг
SM SC-CH100-5-175	1372535	1372534	1,2

Тип: S-M HE-NU-M10x130. Арт.: 1372950 (набор болтов с гайками).

Mekano CH 100-4 как замена старт-кронштейна между стрингерами

Шаг 1. К стрингерам привариваются 2 пластины 110x110x6 мм.
Шаг 2. Профиль-канал CH 100-4 размещается между пластинами и приваривается к ним.
Шаг 3. Наносится маскирующая пленка (не закрывая сварные швы!)

Минимальный зазор 25 мм

MultiGrid™: Электроснабжение, КИП, телекоммуникации

Различные угловые кронштейны для каналов

См. также стр. 66

С прочими скобами фиксирующими лестницы и лотки можно ознакомиться в других каталогах компании.

Подходит для всех лестниц

Толщина материала: 4 мм

Толщина материала: 3 мм

Опора поперечная

Крепятся «спина к спине» двумя болтами M10. Прочность на сдвиг: 2000 кг на болт.

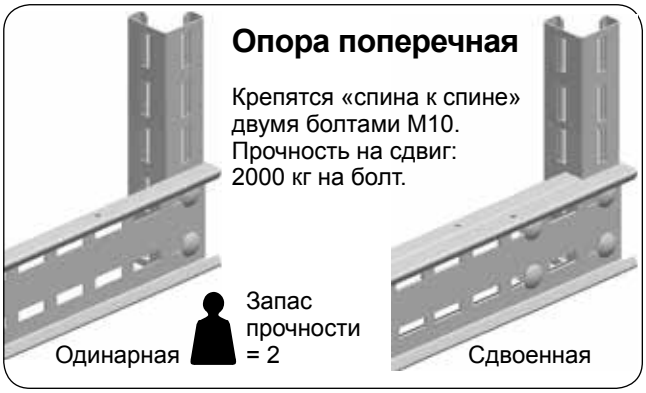

Скоба фиксирующая

Для крепления лестниц к кронштейнам и опорам. Обеспечивает высокую электрическую проводимость между лестницей и кронштейном.

Тип	HDG Арт.	SS Арт.	Вес SS, кг
S-M AB 55x55-10	1302494	1371712	0,2
OE-FC-A40x33-10/10	89908	89907	0,06
OE-FC-A40x23-10/6	89917	89916	0,05

Скоба фиксирующая для поперечных каналов. **Поставляется парами.**

Тип	HDG Арт.	SS Арт.	Вес SS, кг
OE FC-CHM10	1302482	1371705	0,3

Скоба фиксирующая для каналов поперечных

Тип	HDG Арт.	SS Арт.	Вес SS, кг
S-M FC-CH	1302483	1302598	0,2

Порядок применения: Подходят для систем Mekano и UNO

Кронштейн для каналов

для лестниц LOE, RZE и лотков SPB. В наименовании изделия указывается ширина лестницы. Запас прочности = 2.

Тип	H + L	HDG Арт.	SS Арт.	Макс. нагрузка	Вес SS, кг
S-M CB-30-100	38 + 129	1302437	1371791	180 кг	0,40 кг
S-M CB-30-150	38 + 179	1302438	1371792	180 кг	0,45 кг
S-M CB-30-200	38 + 229	1302439	1371793	200 кг	0,50 кг
S-M CB-30-300	50 + 329	1302440	1371794	200 кг	0,60 кг
S-M CB-30-400	50 + 429	1302441	1371799	200 кг	0,70 кг

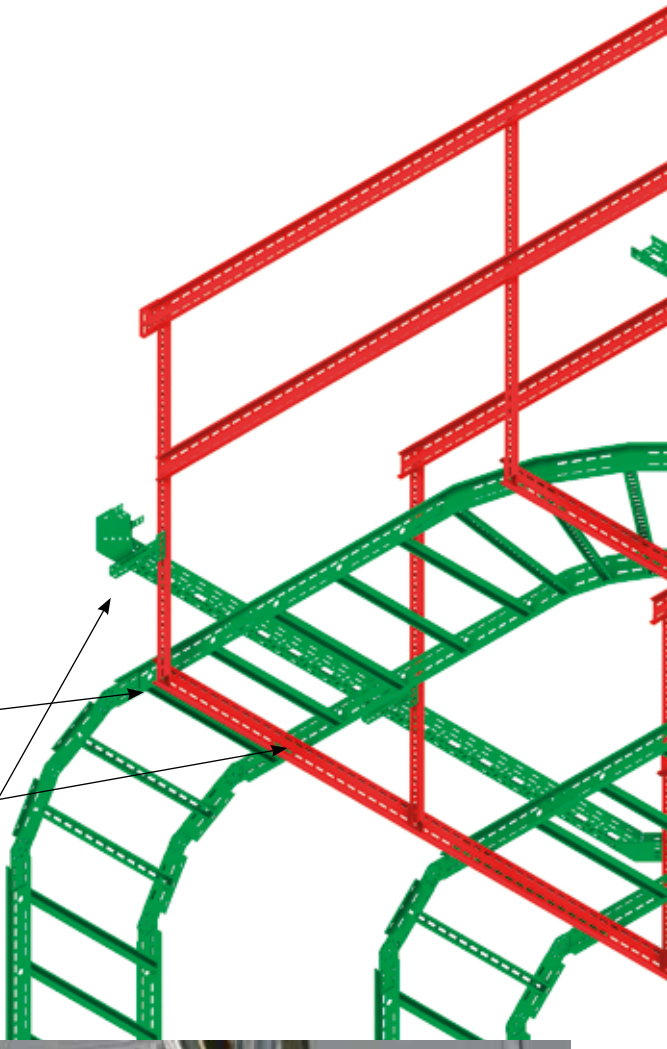

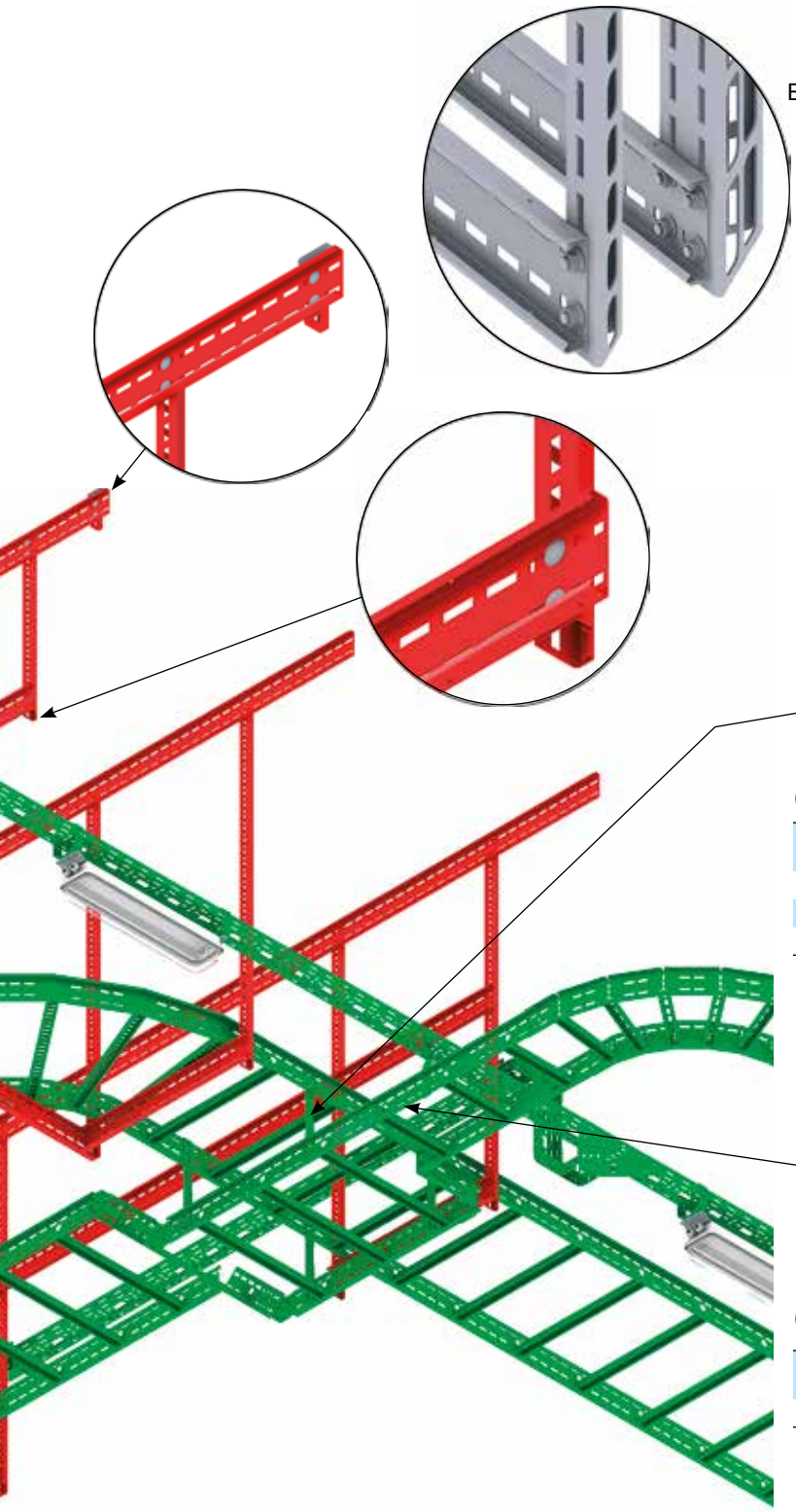

Выберите каналы в соответствии с требуемой допустимой нагрузкой

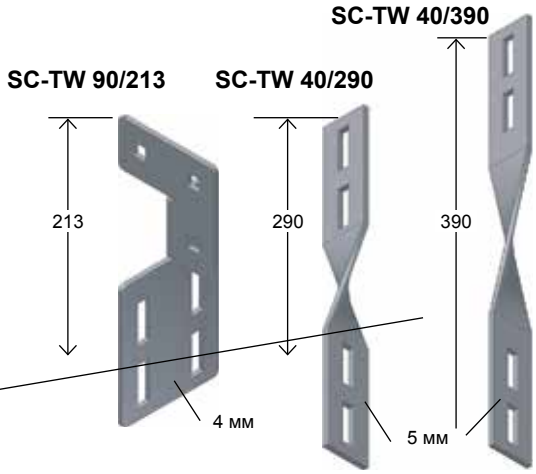

Соединитель направляющий, 90°

Тип	HDG Арт.	SS Арт.	Вес SS, кг
S-M SC-TW 90/213	1302515	1371700	0,4
S-M SC-TW 40/290	1302517	1371702	0,7
S-M SC-TW 40/390	84167	84168	0,9

Соединитель спиральный

Тип	HDG Арт.	SS Арт.	Вес SS, кг
S-SPB CB-TW	1302172	1371818	0,35

Чистый и профессиональный монтаж без навесных элементов.
Подходит ко всем каналам Mekano.

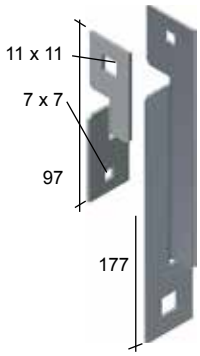

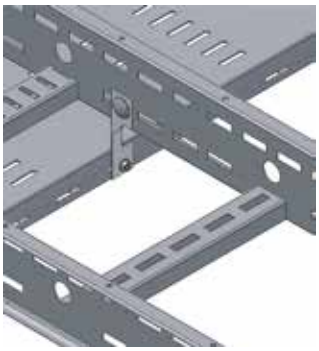

Переходник между лотком и лестницей OE

Тип	HDG Арт.	SS Арт.	Вес SS, кг
S-OE/SPB-RF-IF-97		85082	0,1
S-OE/SPB-RF-IF-177		60381	0,2

ØGLÆND SYSTEM

Кронштейны угловые для всех каналов

		Тип	HDG Арт.	SS Арт.	Вес SS, кг
1 M6x12	Толщина материала: 5 мм	S-M AB 50x50-10/6	1372761	1371817	0,1
		S-M AB 50x50-6	83410	84386	0,1
1 M6x12 +1 M10x20	Толщина материала: 4 мм	S-M AB 55x55-10/6	1302170	1371816	0,2
2 M10x20	Толщина материала: 4 мм	S-M AB 55x55-10	1302494	1371712	0,2
2 M10x20	Толщина материала: 5 мм	S-M AB 65x80-10/12	1372759	1371713	0,2
2 M10x20	Толщина материала: 5 мм	S-M AB 65x80-10/12B	1372762	1371714	0,3
2 M10x20	Толщина материала: 5 мм	S-M AB 65x60-Z	1302501	1371715	0,3
2 M6x12 2 M10x20	Толщина материала: 5 мм Используются болты 6 и 10 мм	S-M AB 110x120-10/6	1302503	1371717	0,5

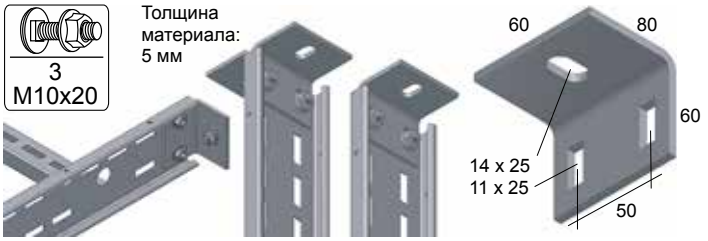

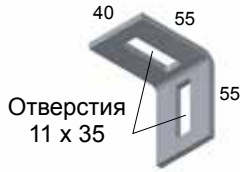

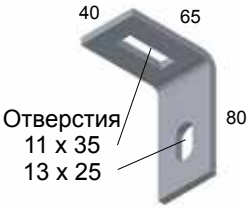

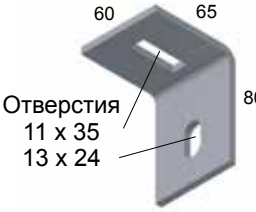

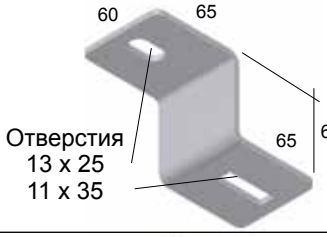

3 M10x20

Толщина материала: 5 мм

Крепление профиль-канала торцевое
S-M CH-1-3000

Тип	HDG Арт.	SS Арт.	Вес SS, кг
S-M AB 60x60-10/12	1302502	1371716	0,3

ØGLÆND SYSTEM

Различные элементы

A: Консоль для лотка 100 мм
B: Кронштейн канальный для лотка 100 мм

Тип	HDG Арт.	SS Арт.	AL Арт.	Вес SS, кг
S-SPB CA-100	1302320	1302323		0,4
S-SPB CB-100	1302216	1302218		0,3

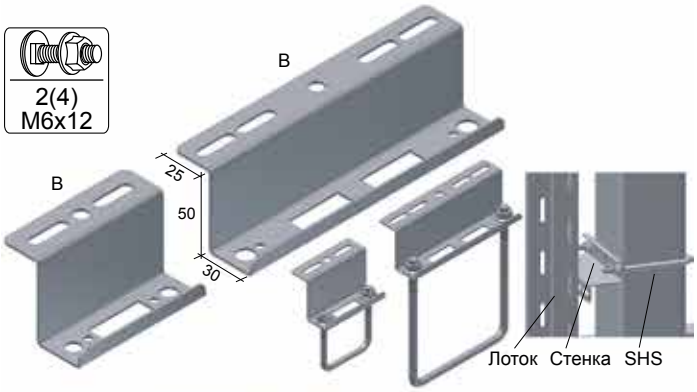

Кронштейн стенной SPB опорный

Наименование типа состоит из ширины лотка B и типа SHS, для которого предназначен кронштейн. Для монтажа используются шпильки квадратные U-образные. Информация по заказу шпилек – см. стр. 79.
SHS: секция полая квадратная. Возможен монтаж непосредственно на стену.

Тип	Fits SHS	HDG Арт.	SS Арт.	Вес SS, кг
S-SPB SB-85-SHS-50		1302150	1371795	0,10
S-SPB SB-111-SHS-80*		1302154	1371800	0,13
S-SPB SB-135-SHS-100		1302151	1371796	0,15
S-SPB SB-155-SHS-120		1302152	1371797	0,19
S-SPB SB-175-SHS-140		1302153	1371798	0,22

* Подходит для лотков шириной 100-150

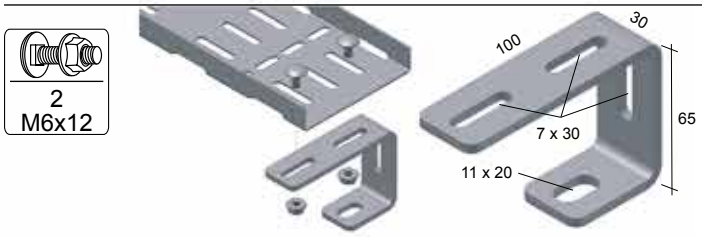

Кронштейн лотковый для SPBE/SPB-RF-100

Тип	HDG Арт.	SS Арт.	AL Арт.	Вес SS, кг
S-SPB SB-STUD	1372902	1372903		

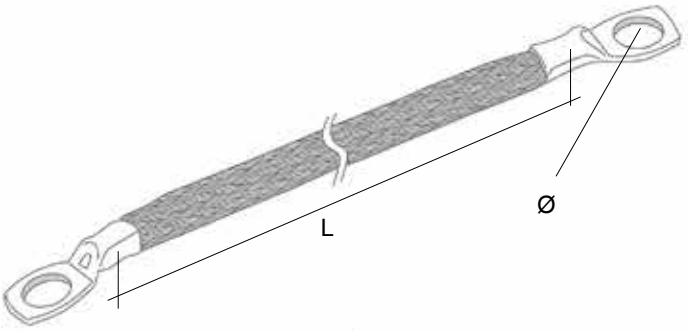

Перемычки заземляющие

Тип	Арт.	L, мм	Ø, мм	Сечение, мм²
A-M EL-100/6-4	85813	100	6	4
A-M EL-100/6-6	85814	100	6	6
A-M EL-100/10-10	85815	100	10	10
A-M EL-300/10-10	85816	300	10	10
A-M EL-100/10-16	85817	100	10	16
A-M EL-300/10-16	85818	300	10	16

Другие размеры предоставляются по запросу

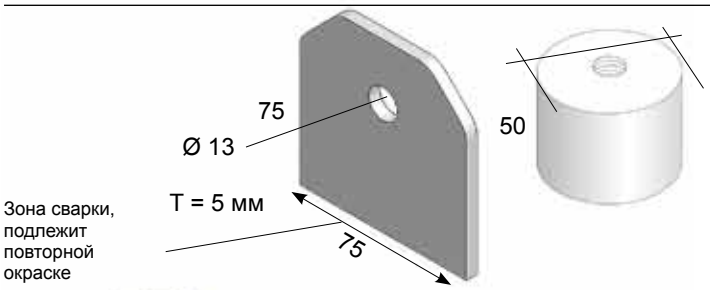

Бонка

Тип	CS Арт.	SS Арт.	Вес SS, кг
A-M EB-EL-50x50x12	83427	83428	0,2

Планка заземления

Тип	Арт.	Вес SS, кг
A-M WB-EL	87640	0,2

УГОЛОК СТЫКОВОЧНЫЙ ВЕРТИКАЛЬНЫЙ

Соединитель стыковой для каналов
Для каналов Mekano S-M CH100-1

Тип	HDG Арт.	SS Арт.	Вес SS, кг
OE100 SA-VE	1302493	1371711	0,8

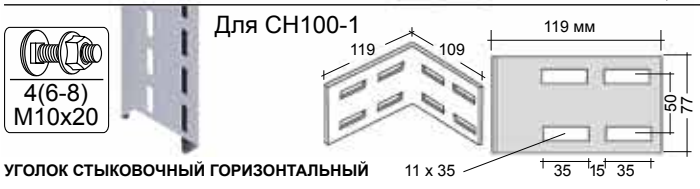

УГОЛОК СТЫКОВОЧНЫЙ ГОРИЗОНТАЛЬНЫЙ

Соединитель стыковой для каналов
Для каналов Mekano S-M CH100-1

Тип	HDG Арт.	SS Арт.	Вес SS, кг
OE100 SA-HO	1302534	1371682	0,7

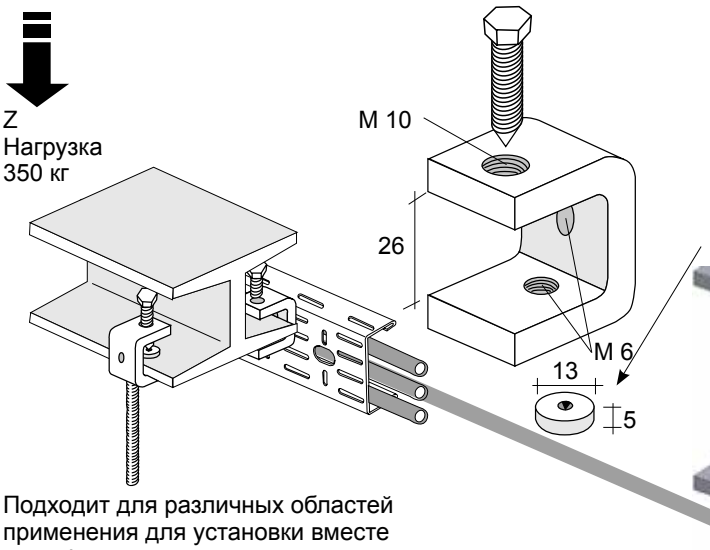

Подходит для различных областей применения для установки вместе с профиль-каналами

Зажим для балки

Винт с конической резьбой входит в комплект поставки

Тип	SS Арт.	Макс нагрузка, кг	Вес SS, кг
S-M BC-U-25/6	1371801	350	
S-M BC-U-25/10	1371802	350	
S-M BC-U-35/10	1371803	350	

Пластина (втулка) обжимная – по запросу
Тип: S-M BC-U-PP Арт. 1371804

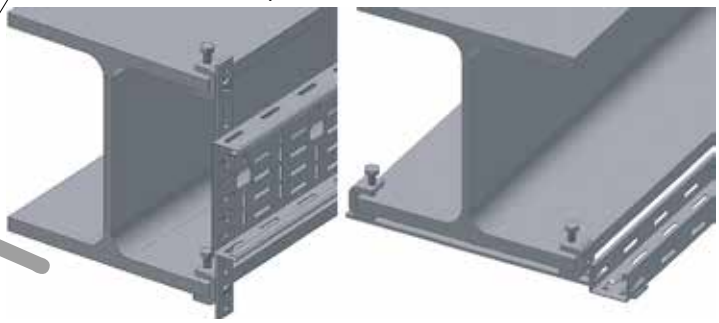

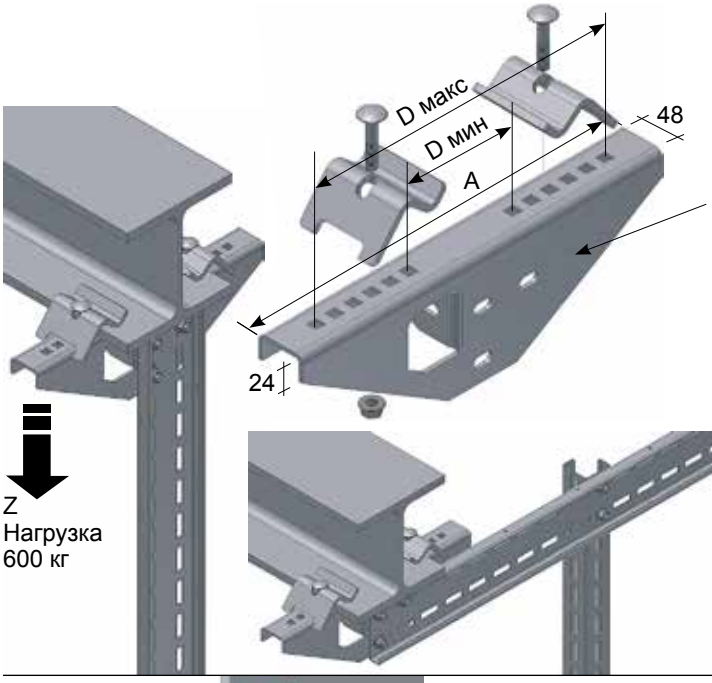

Скоба зажимная для пружин

Поставляется парами

Тип	Толщина материала	HDG Арт.	SS Арт.
S-M BC-FC	4 мм	85196	85197

Струбцина для двутавра

Макс. нагрузка = 800 кг

Тип	A мм	Для D мин./макс., мм	HDG Арт.	SS Арт.
S-M BC-160	260	88 - 160	85621	85622
S-M BC-300	390	102 - 300	85623	85624

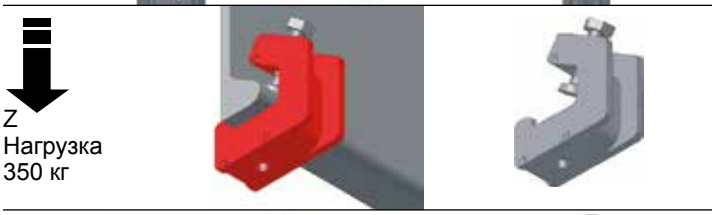

Струбцина монтажная для полособульба

Тип	HDG Арт.	SS Арт.	Макс нагрузка, кг
S-M BC-ST-HD	86889	86877	350

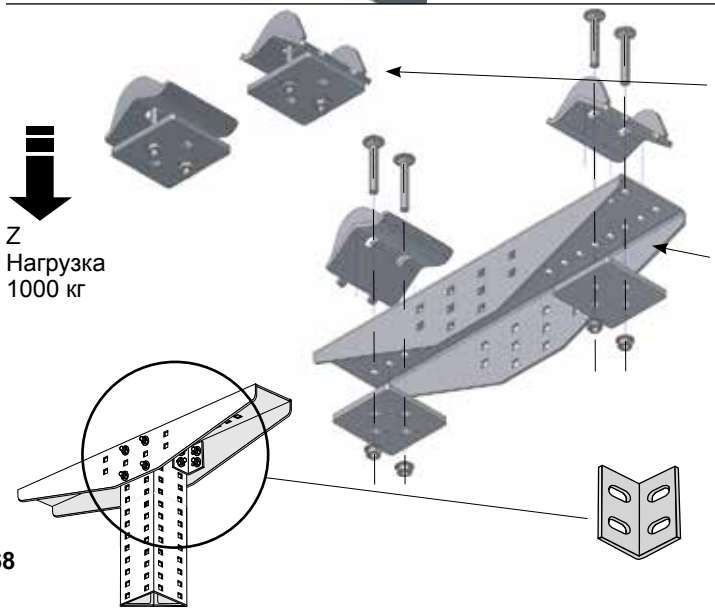

Струбцина монтажная для поперечины балочной

Тип	HDG Арт.	SS Арт.	
S-M BC-CH100-3	1372490	1372491	

Поперечина балочная

Тип	HDG Арт.	SS Арт.	Макс нагрузка, кг
S-M BT-CH100-3	1372494	1372495	1000

Кронштейн угловой

для регулировки направления (t = 3 мм)

Тип	HDG Арт.	SS Арт.	Макс нагрузка, кг
S-M MG-CA	80926	1372497	1000

Система MultiGrid™ даст вам свободу выбора областей применения

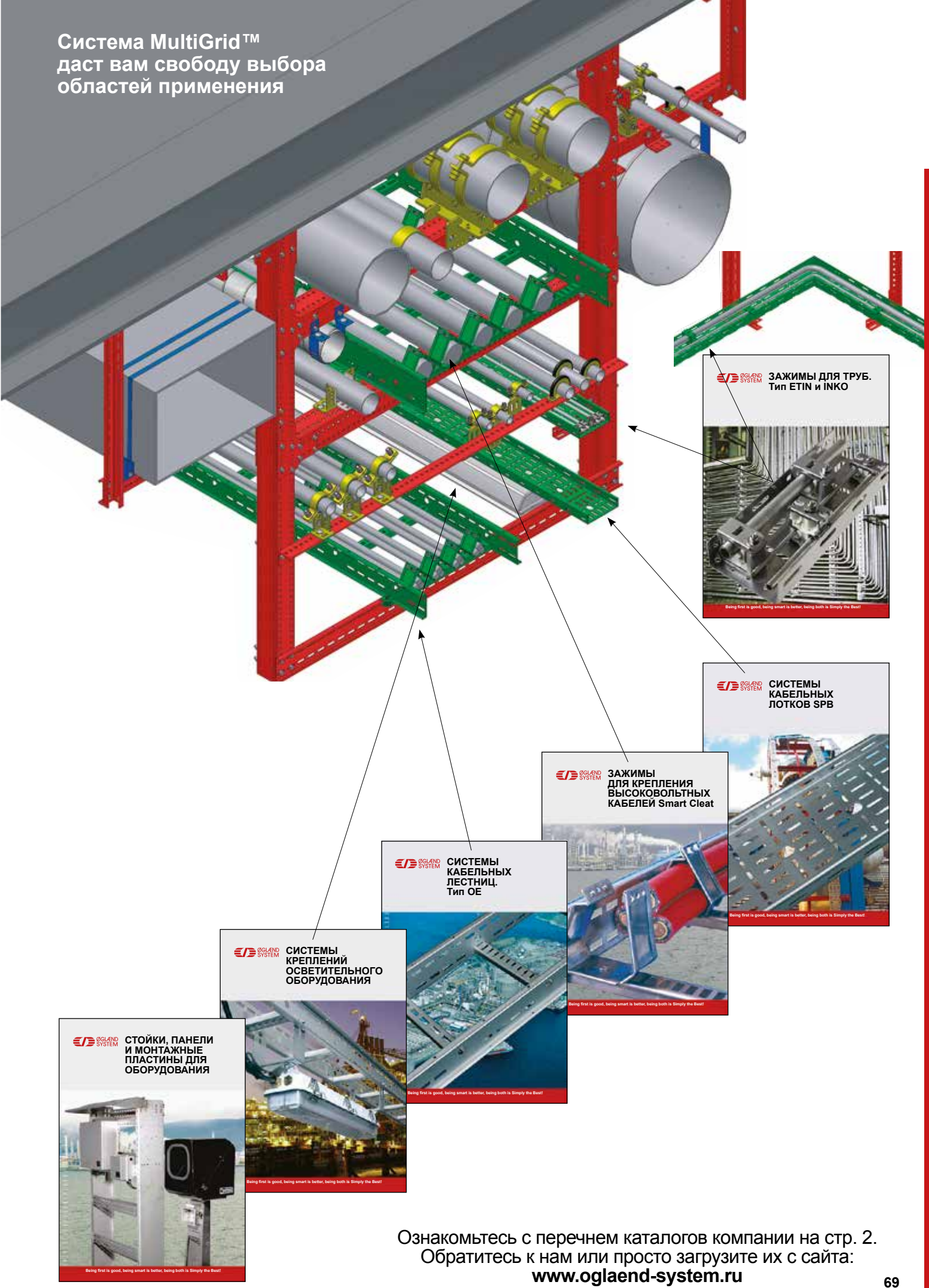

Ознакомьтесь с перечнем каталогов компании на стр. 2.
Обратитесь к нам или просто загрузите их с сайта:
www.oglaend-system.ru

MultiGrid™: Системы вентиляции и кондиционирования

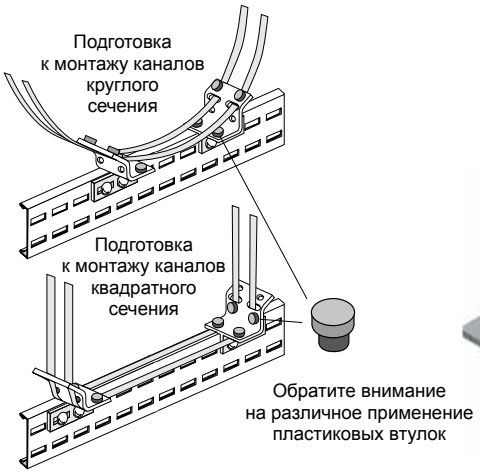

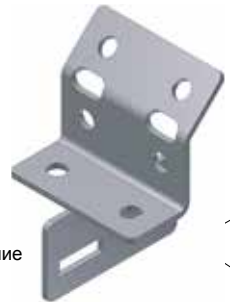

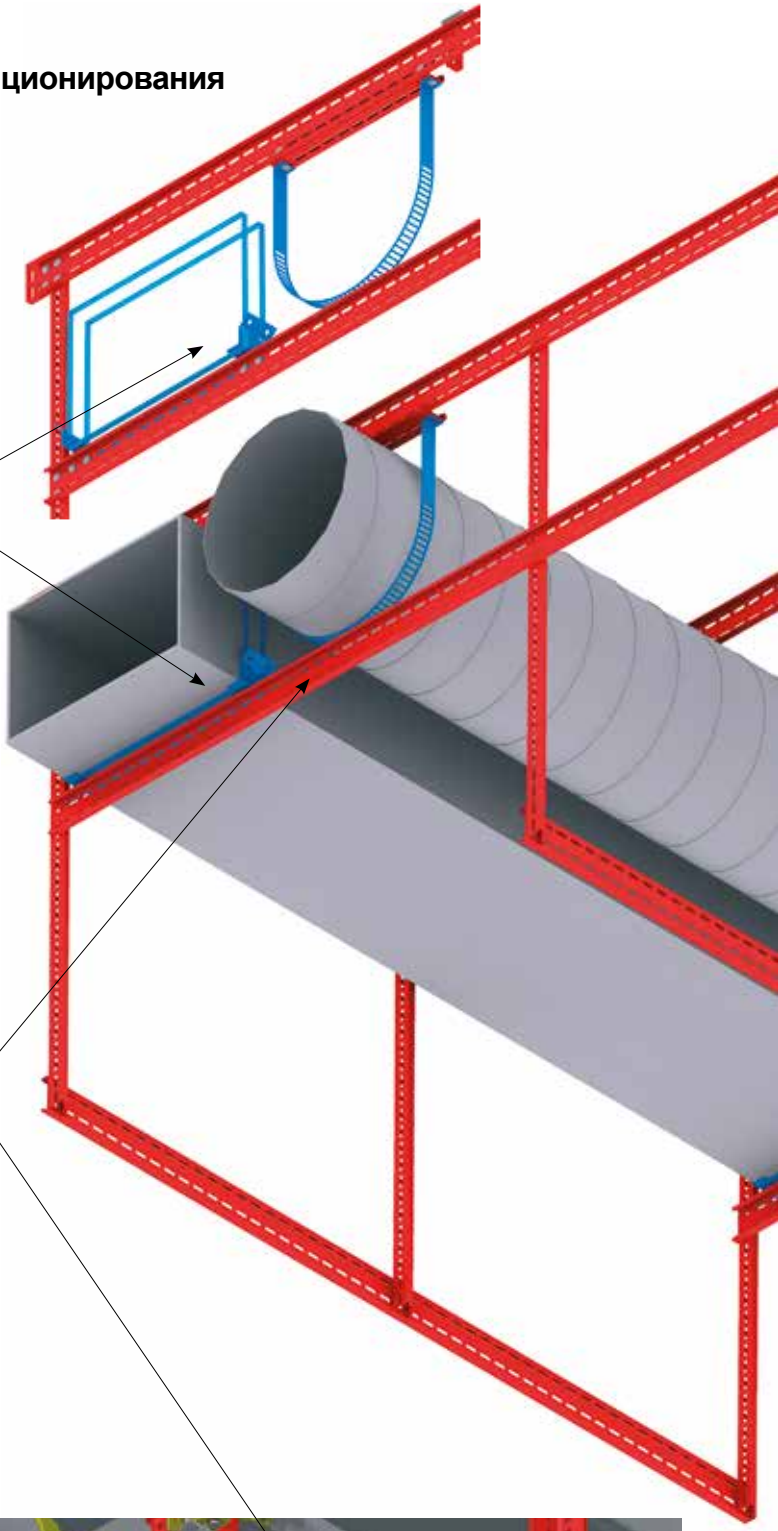

Универсальная скоба для хомут-лент

Представляет собой два кронштейна с хомут-лентой с покрытием. Используется для крепления к опорным системам круглых и прямоугольных труб систем вентиляции и кондиционирования любого размера. Пластиковые втулки обеспечивают защиту от шума и коррозии.

Тип	SS Арт.	Вес SS, кг
A-H HC-UN	1302393	0,5
Втулка пластиковая: Арт.: 1302394		

***Например**, используется лента 19 мм Band-it AE 416/ AE 436 и замок AE 456*

Зажимы для систем вентиляции и кондиционирования

Тип содержит информацию о значении внешнего диаметра трубы с учетом изоляции. Зажимы для систем вентиляции и кондиционирования поставляются для труб диаметром 160-850 мм, перфорированные – 125-800 мм.

Тип	SS Арт.	Вес SS, кг
A-H HC-LI-125	87613	0,3
A-H HC-LI-160	87614	0,4
A-H HC-LI-180	87615	0,4
A-H HC-LI-200	87616	0,4
A-H HC-LI-230	87617	0,5
A-H HC-LI-250	87618	0,5
A-H HC-LI-315	87619	0,7
A-H HC-LI-400	87620	0,8
A-H HC-LI-500	87621	1,0
A-H HC-LI-600	87622	1,2
A-H HC-LI-630	87877	1,3
A-H HC-LI-800	87623	1,6

Тип	HDG Арт.	SS Арт.	Вес SS, кг
A-H HC-160	79167	79168	0,6
A-H HC-200	78684	78689	0,7
A-H HC-250	78685	78690	0,8
A-H HC-315	78686	78691	0,9
A-H HC-355	78703	78707	1,1
A-H HC-400	78687	78692	1,2
A-H HC-450	78704	78708	1,3
A-H HC-500	78688	78693	1,4
A-H HC-600	78705	78709	1,6
A-H HC-850	78706	78710	1,9

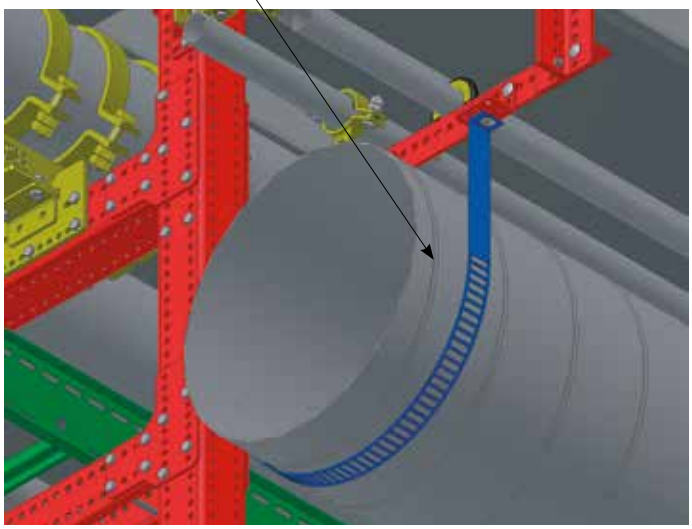

ØGLÆND SYSTEM

На основе стандартных деталей MultiGrid мы предлагаем решения для любых систем вентиляции и кондиционирования

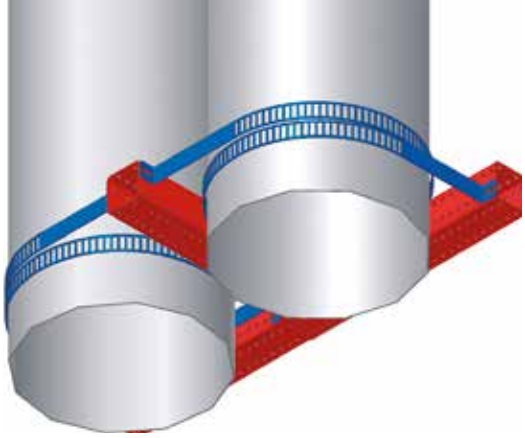

Выбор каналов должен производиться из соображений требуемой допустимой нагрузки. Оптимальное применение профиль-каналов Mekano обеспечивает минимальный вес и стоимость системы опорных конструкций.

Завод по очистке сточных вод I.V.A.R. в Мекьярвике, Рандаберг

ØGLÆND SYSTEM

MultiGrid™
Стандартные детали опор для труб

Спрашивайте каталог стандартных деталей опор для трубопроводов MultiGrid™

Башмак опорный регулируемый с 2 зажимами
Тип: OPS-SD PS02
Для труб диаметром от 2" до 8"
HDG 355 и SS 316L

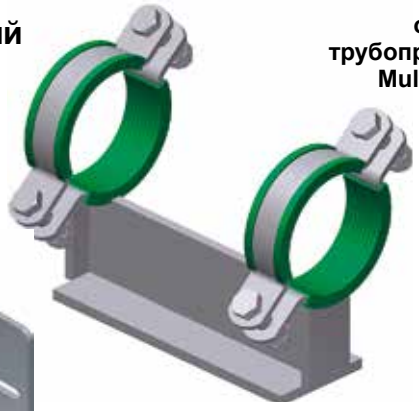

Направляющая прямая (LG и HD)
Тип: OPS-SD LG05
Для опорных башмаков от 2" до 8"
HDG 355 и SS 316L

Стопор прямой
Тип: OPS-SD PG01
Для опорных башмаков от 2" до 8"
HDG 355 и SS 316L

Башмак опорный с 2 зажимами
Тип: OPS-SD PS05
Для труб диаметром от 2" до 8"
HDG 355 и SS 316L

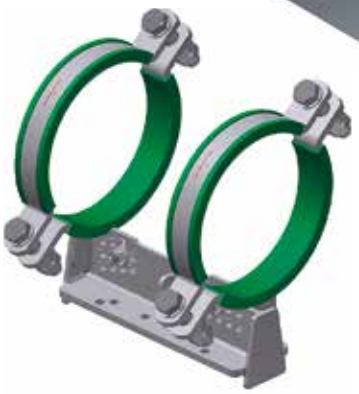

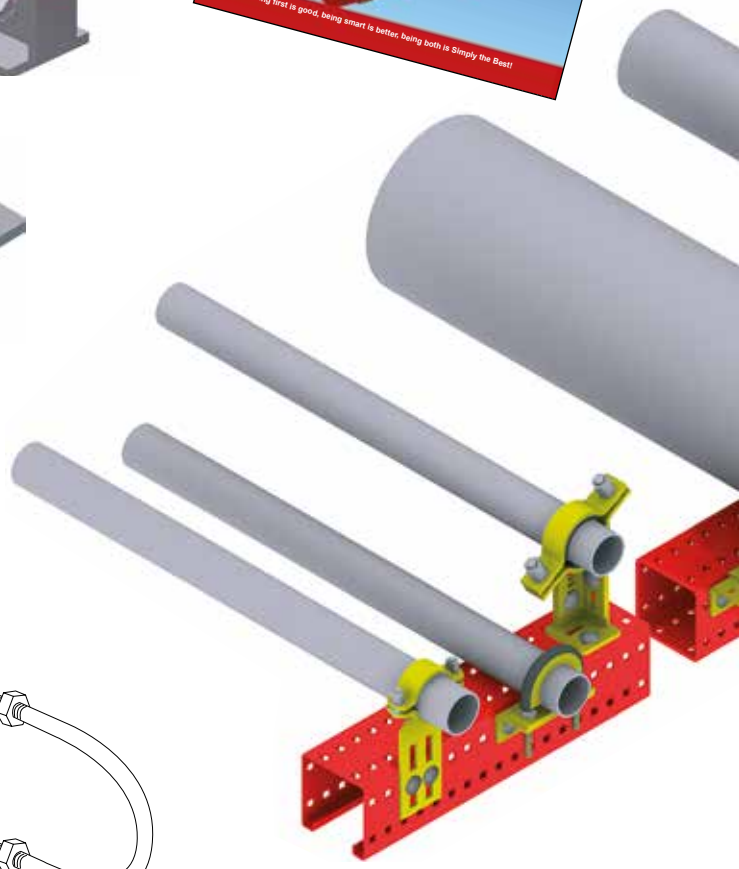

Информация для заказа шпилек U-образных:

Тип / размер:	Для Ø мм:	Арт. HDG	Арт. SS	Тип / размер:	Для Ø мм:	Арт. HDG	Арт. SS
1/2" M6	23	1302347	1302403	2" M10	62	1302354	1302409
1/2" M8	23	1302348	1302404	2" M12	62	1302355	1302410
3/4" M8	28	1302349	1302405	2 1/2" M10	78	1302356	1302411
3/4" M10	28	1302350	1302396	2 1/2" M12	78	1302357	1302412
1" M8	36	1302351	1302406	3" M12	91	1302358	1302413
1 1/4" M10	44	1302352	1302407	1 1/2" M12	102	1302359	1302414
1 1/2" M10	50	1302353	1302408	4" M12	117	1302360	1302415

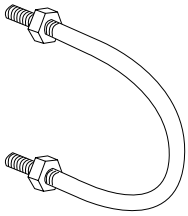

OPS SD-PC13 – Зажим для труб с кронштейном регулируемым болтовым

Следует удалить втулки, чтобы использовать кронштейн в качестве захвата. В состоянии поставки втулки установлены.

Высота уголка перфорированного регулируется с шагом 25 мм.

Высота в состоянии поставки 100 мм (диапазон = +25 / -15 мм)

ПРИМЕЧАНИЕ:
Рекомендуемый момент затяжки гаек самостопорящихся M10 = **30 Нм**

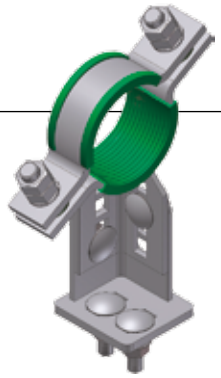

Зажим для труб
перфорированный и регулируемый
Тип: OPS-SD PC13
Для труб диаметром от 1/2" до 2"
HDG 355 и SS 316L

Зажимы для труб
перфорированные и регулируемые

Тип	Размер дюйм	Внутр. диам. зажима мм	HDG Арт.	SS Арт.	Вес SS(кг)
OPS SD-PC13-015	1/2	141	PS43755	PS43750	0,7
OPS SD-PC13-020	3/4	170	PS43756	PS43751	0,7
OPS SD-PC13-025	1	222	PS43757	PS43752	0,8
OPS SD-PC13-030	1 1/4	222	PS43758	PS43753	0,8
OPS SD-PC13-040	1 1/2	222	PS43759	PS43754	0,8
OPS SD-PC13-050	2	222	PS43761	PS43760	0,9

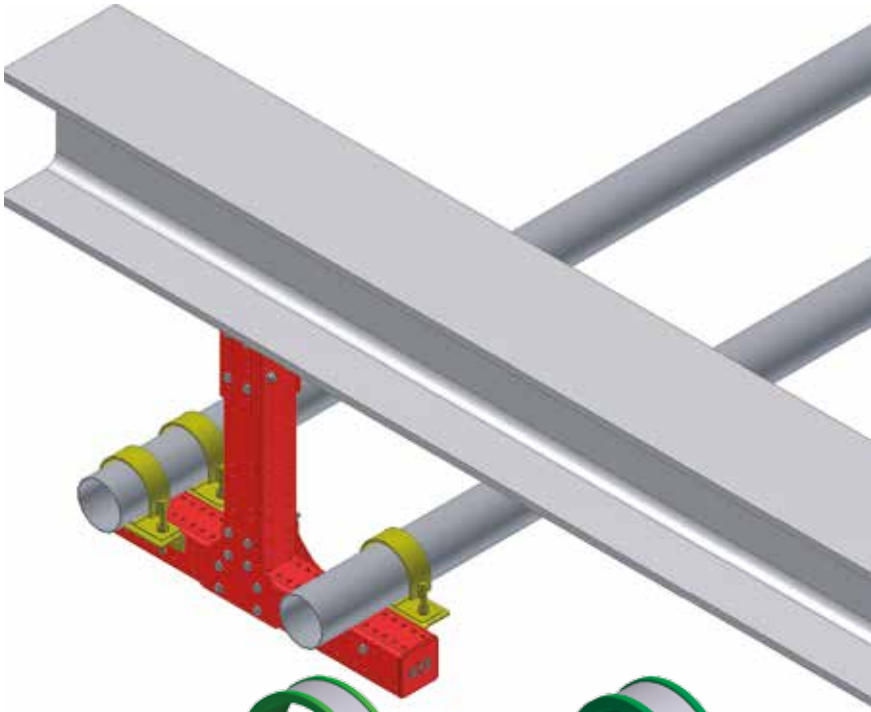

Хомут U-образный без жесткой фиксации
Тип: OPS-SD PC01
Для труб диаметром от 2" до 8" HDG 355 и SS 316L

Хомут U-образный с жесткой фиксацией
Тип: OPS-SD PC02
Для труб диаметром от 2" до 8" HDG 355 и SS 316L

Переходник MultiGrid для шпилек и хомутов U-образных
Тип: OPS-SD AD01-A
Для шпилек U-образных 1/2" – 2". Для хомутов U-образных 6" и 8". HDG 355 и SS 316L

Переходник MultiGrid для хомутов U-образных
Тип: OPS-SD AD01-B
Для хомутов U-образных 2" и 5" HDG 355 и SS 316L

Шпилька U-образная с жесткой фиксацией
(С демпфером вибраций)
Тип: OPS-SD PC05
Для труб диаметром от 1/2" до 8"
HDG 355 и SS 316L

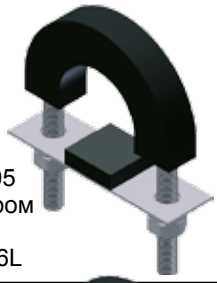

Шпилька U-образная без жесткой фиксации
(С демпфером вибраций)
Тип: OPS-SD PC06
Для труб диаметром от 1/2" до 8"
HDG 355 и SS 316L

Шпилька U-образная с жесткой фиксацией
Тип: OPS-SD PC04
Для труб диаметром от 1/2" до 8"
HDG 355 и SS 316L

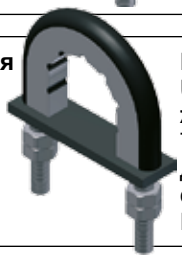

Шпилька U-образная без жесткой фиксации
Тип: OPS-SD PC03
Для труб диаметром от 1/2" до 8"
HDG 355 и SS 316L

Тип: OPS-SD PC21
с удлиненным на 50 мм основанием

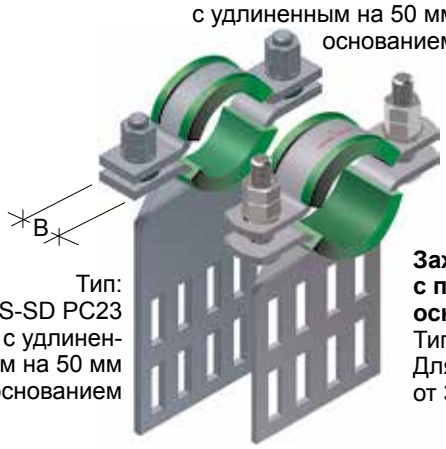

Тип:
OPS-SD PC23
с удлиненным на 50 мм основанием

Зажим для труб с перфорированным основанием
Тип: OPS-SD PC23
Для труб диаметром от 3" до 4"

Переходники для шпилек и хомутов U-образных

Тип (H)	HDG Арт.	SS Арт.	Вес SS кг
OPS SD-AD01-A	PS60053	PS60051	0,3
OPS SD-AD01-B	PS60052	PS60050	0,8

Зажим для труб с перфорированным основанием
Тип: OPS SD-PC21. Для труб диаметром от 1/2" до 2"
HDG 355 и SS 316L

Зажимы для стандартных стальных труб
Для медных и никелевых труб – по специальному заказу.

Тип	Размер дюйм	B мм	HDG Арт.	SS Арт.	Вес SS (кг)
OPS SD-PC21-015	1/2	30	PS44105	PS44100	0,5
OPS SD-PC21-020	3/4	30	PS44106	PS44101	0,5
OPS SD-PC21-025	1	30	PS44107	PS44102	0,6
OPS SD-PC21-030	1 1/4	30	PS44108	PS44103	0,6
OPS SD-PC21-040	1 1/2	30	PS44109	PS44104	0,7
OPS SD-PC21-50	2	30	PS44111	PS44110	0,8
OPS SD-PC23-050	2	30	PS43905	PS43900	
OPS SD-PC23-065	2 1/2	30	PS43906	PS43901	
OPS SD-PC23-080	3	30	PS43907	PS43902	1,2
OPS SD-PC23-090	3 1/2	30	PS43908	PS43903	1,5
OPS SD-PC23-100	4	30	PS43909	PS43904	1,8

ØGLÆND SYSTEM

AVEVA PDMS

Компания "Оглаенд Систем" совместно с компанией AVEVA разработали каталоги элементов систем кабельных лестниц, лотков и опорных конструкций предназначенных для использования в программном комплексе AVEVA PDMS.

Каталоги элементов программного комплекса AVEVA доступны на сайте компании "Огленд Систем" - www.oglaend-system.ru

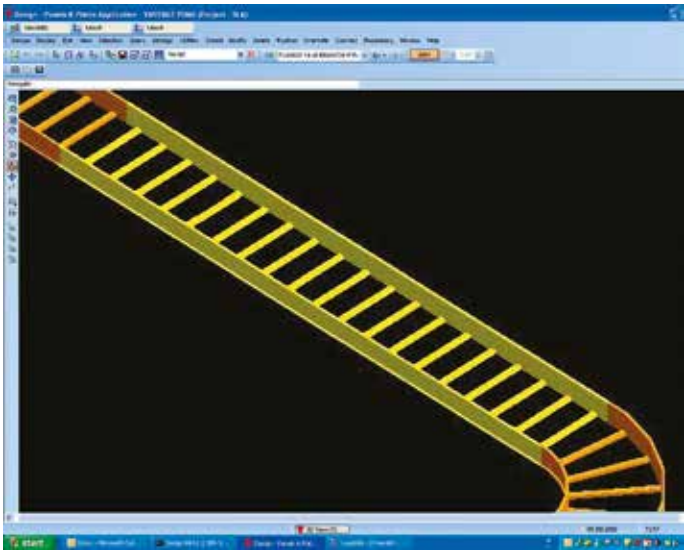

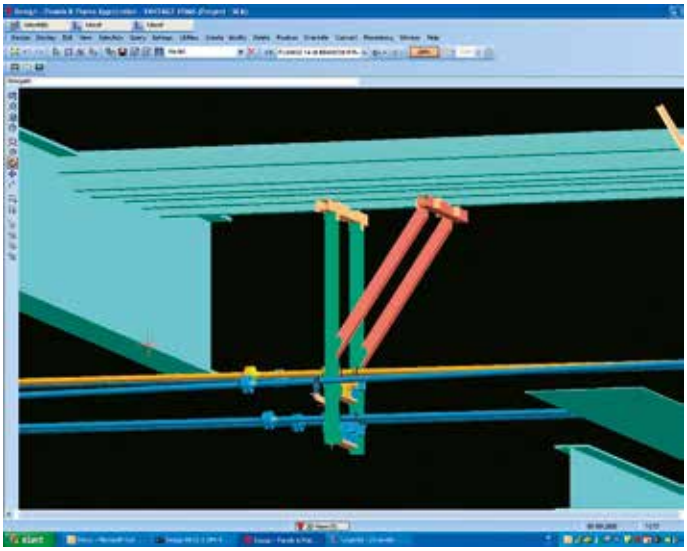

SmartPlant® 3D and PDS®

SmartPlant® 3D - это современный программный комплекс позволяющий оптиммизировать процессы инженерного проектирования с сохранением проектных данных, делая их более пригодными для повторного использования.

Продукт позволяет избежать ограничений налагаемых традиционной технологией проектирования. Применение SmartPlant® 3D эффективно оптимизирует проектирование, позволяя повысить производительность и сократить графики проектных работ, минимизируя риски по хранению и использованию информации по проекту.

Каталоги элементов систем кабелльных лестниц, лотков и опорных коснтрукций компании "Оглаенд Систем" интегрированы для использования в программном комплексе.

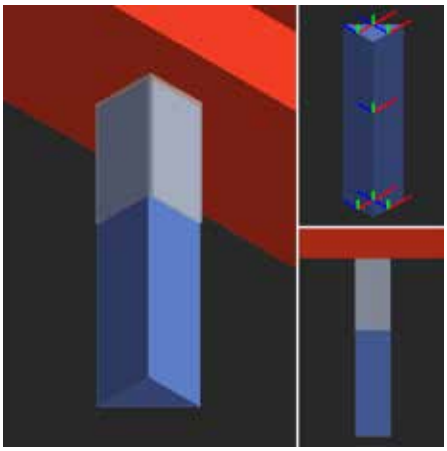

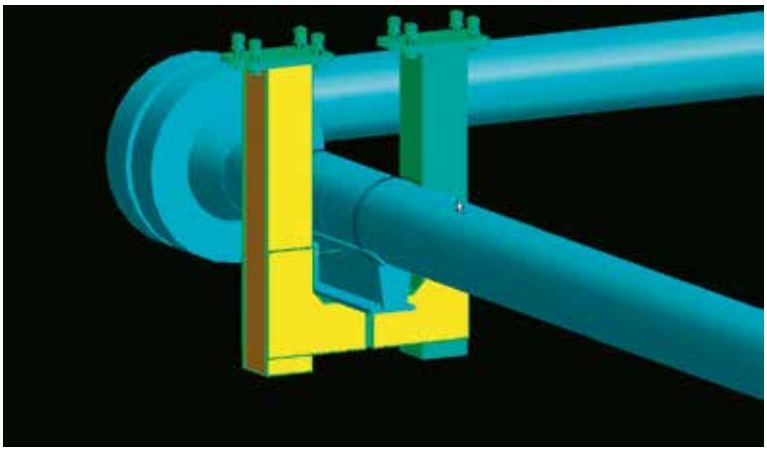

ØGLÆND SYSTEM

MultiGrid™: для применения на судах
Простота и гибкость планирования систем опор

Используйте легкие и универсальные профиль-каналы Mekano вместо тяжеловесных традиционных сварных решений.

С полным ассортиментом изделий можно ознакомиться в каталоге: **«Кабельные лестницы и аксессуары для кораблей»**, который можно загрузить с сайта **www.oglaend-system.ru**

Гибкость при планировании системы опор

На верфи устанавливаются только привариваемые каналы. Затем подрядчик по монтажу оборудования может установить оборудование нужным образом без повторной окраски креплений. Каналы позволяют организовать систему опор для различных кабельных лестниц и труб небольшого диаметра, а также выполняют функцию ребер жесткости для стрингеров (полосбульб). Данные решения позволяют достаточно просто монтировать, а также регулировать расположения элементов электропроводки, КИП и трубопроводов и обеспечивают экономическую выгоду.

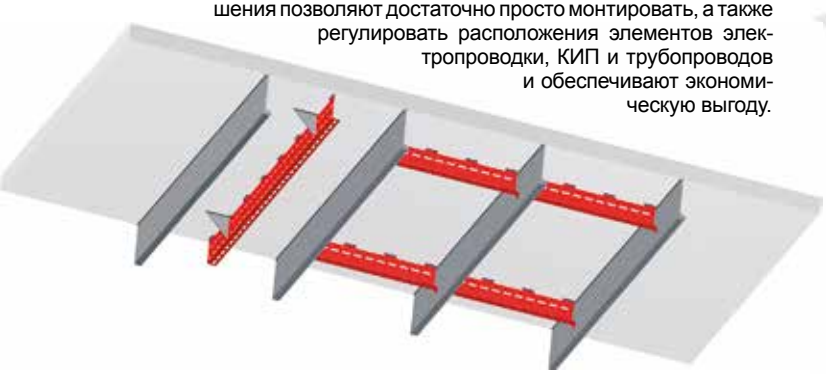

Простота планирования системы опор

Производитель устанавливает только сварные кронштейны. Затем подрядчик по монтажу оборудования может установить оборудование нужным образом без повторной окраски креплений. Кронштейны в сочетании с каналами позволяют организовать систему опорных конструкций для различных кабельных лестниц и труб небольшого диаметра на всем их протяжении.

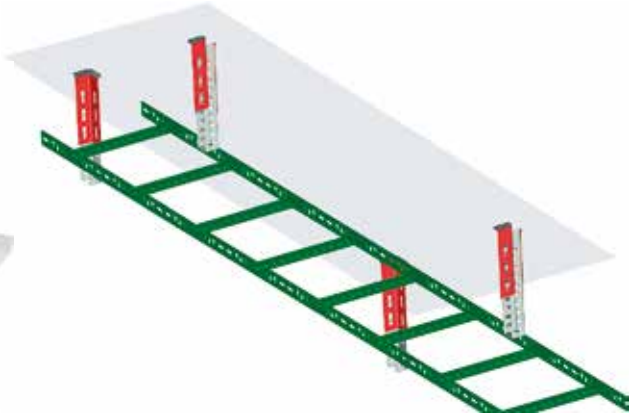

Универсальная система опор для бетонных конструкций

Встроенные в бетонные конструкции специальные закладные позволяют организовать универсальную систему поддержки.

В состав системы MultiGrid™ входит ряд зажимов для монтажа на бетонные конструкции, которые совместимы с каналами Mekano и другим опорной оборудованием.

Закладная для монтажа в качестве основы потолочной конструкции MultiGrid на северном месторождении Ormen Lange.

Спрашивайте специальную брошюру, посвященную закладной для бетонных конструкций.

Артикулы для заказа:

Внутренний наполнитель входит в комплект поставки.
Тип содержит информацию о длине в мм.

Тип	HDG Арт.	SS Арт.
S-M CIC-V-50-1-3000	1303393	1303390
S-M CIC-V-50-1-2500	1303394	1303391
S-M CIC-V-50-1-1250	1303395	1303392
Пластина под головку гвоздя: S-M CIC-V-FC 79717C		79717C
Коробка с пластинами, 500 шт.: S-M CIC-V-NA 79717H		79717H
Т-образный болт M10x30: S-M CIC-V-TS 80911 80910	80911	80910

Кронштейны для монтажа на бетон

Выбор старт-кронштейнов производится исходя из требуемой допустимой нагрузки.

Кронштейн потолочный для одинарного
или сдвоенного канала CH100-1

Информация для заказа и данные по несущей способности приведены на стр. 12-13.
См. также кронштейны угловые на стр. 68

Кронштейн потолочный для закладной для монтажа на бетон. Коэффициент запаса = 2.

Тип	HDG Арт.	SS Арт.	Макс нагрузка, кг	Вес SS, кг
S-M BS-CH50-2	80134	80133	1000	0,5
S-M BS-125-CH50-2T (B)	1303397	1303396	1000	0,5

Крепить: 1 болт не более Ø12 мм

L = Тип / Длина + 40 мм

Стр. 81

Кронштейн консольный для лестниц LOE, RZE и лотков SPB. Тип содержит информацию о ширине лестницы Коэффициент запаса = 2.

Тип	HDG Арт.	SS Арт.	AL Арт.	Макс нагрузка, кг	Вес SS, кг
S-M CA-35-100	1372689	1302442		350	0,5
S-M CA-35-200	1372690	1302443	1372584	250	0,6
S-M CA-35-300	1372691	1302444	1372585	200	0,8
S-M CA-35-400	1372692	1302445	1372586	175	1,0
S-M CA-35-500	1372693	1302446	1372587	150	1,3
S-M CA-35-600	1372694	1302447	1372588	125	1,5

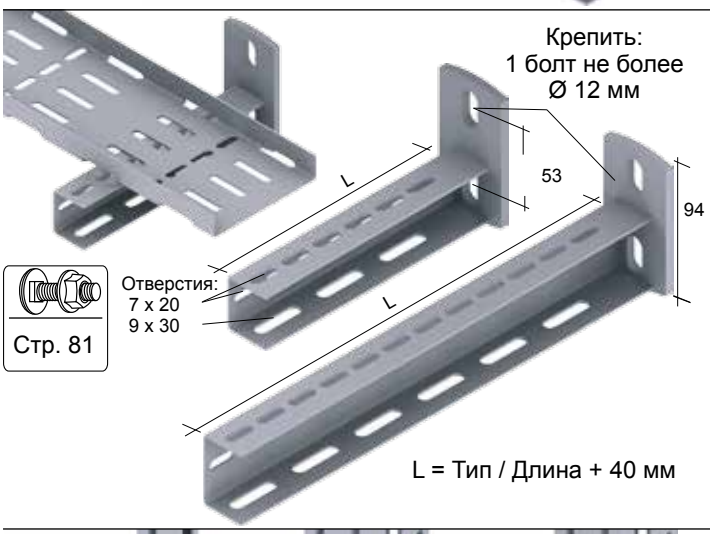

Стр. 81

Кронштейн консольный для лестниц LOE, RZE и лотков SPB. Тип содержит информацию о ширине. Коэффициент запаса = 2.

Тип L	HDG Арт.	SS Арт.	Макс нагрузка, кг	Вес SS, кг
S-M CA-30-100	86275	86270	150	0,35
S-M CA-30-150	86276	86271	100	0,42
S-M CA-30-200	86277	86272	80	0,48
S-M CA-30-300	86278	86273	60	0,67
S-M CA-30-400	86279	86274	50	0,81

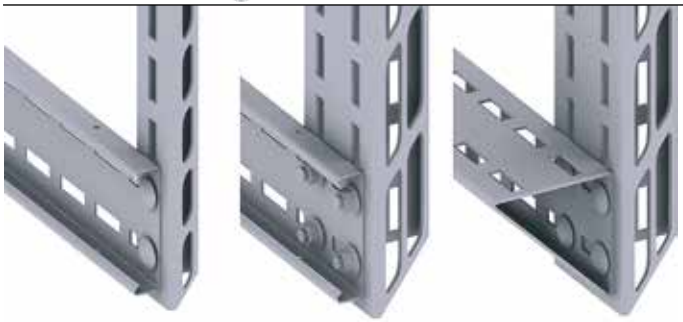

Для более широких лестниц и лотков рекомендуется использовать U-образные рамы.
Выбор старт-кронштейнов производится исходя из требуемой допустимой нагрузки.

ØGLÆND SYSTEM

Универсальная система опор из FRP (полиэстера армированного стекловолокном)

Компания Оглаенд Систем внесла свой вклад в развитие систем FRP, разработав универсальную систему опорных конструкций, предназначенную для эксплуатации в тяжелых условиях, а также широкую номенклатуру кабельных лотков и лестниц. Все элементы изготовлены из армированного стекловолокном полиэстера.

Спрашивайте специальный каталог!

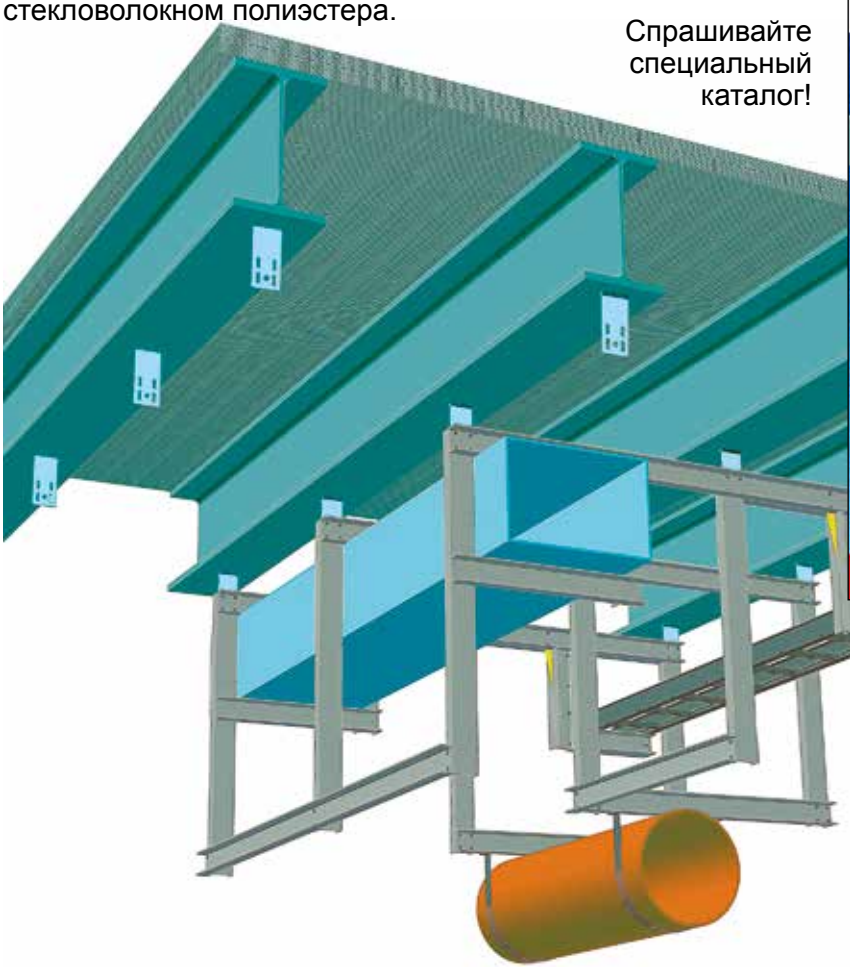

Система опор из FRP – это простое, гибкое и быстрое решение для любых областей применения

Система универсальных легких опор

Стойкость к коррозии

Не требует специальных инструментов для резки и сверления

Модификации легко выполняются непосредственно на месте монтажа

Система опор из FRP с лестницами и лотками установлена в условиях высококоррозионной атмосферы на производственном предприятии Elkem Solar Silicium, Норвегия.

Различные изделия:

Тип UNO
Спрашивайте специальный каталог Полный ассортимент опорных профиль-каналов **UNO и принадлежностей к ним** с описанием примеров типовых решений их применения.

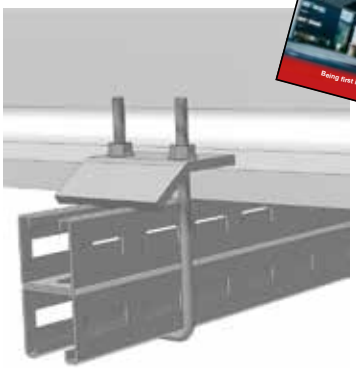

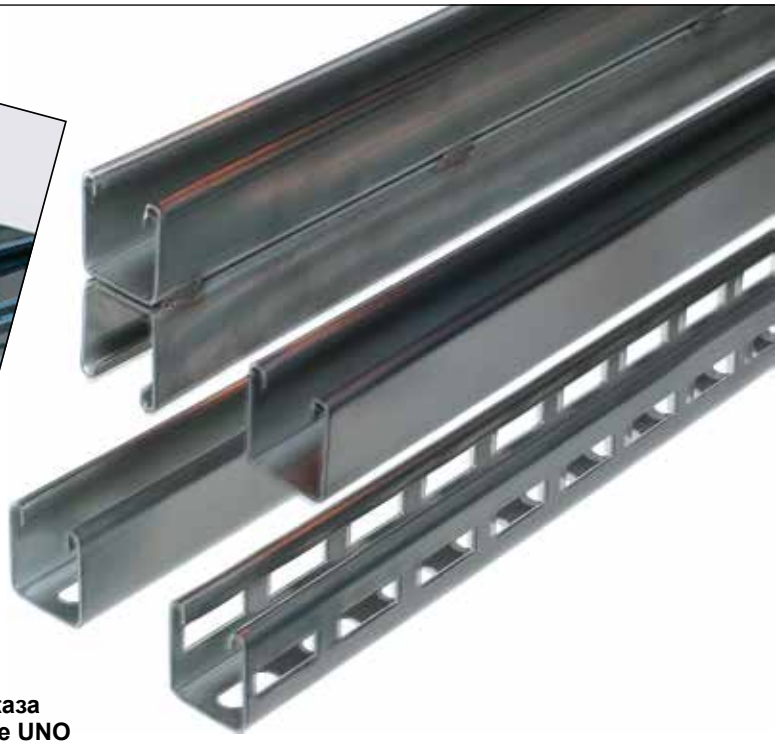

Болты U-образные для UNO: Информация для заказа приведена в каталоге UNO

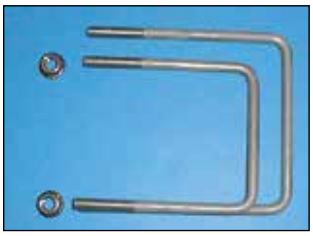

Консоль стенная, закрепленная на RHS при помощи кронштейнов UNO с тремя отверстиями и болтов U-образных прямоугольных.

Болты U-образные прямоугольные используются для крепления кронштейнов для метеорологической будки.

Канал UNO, закрепленный на RHS 80 при помощи U-образного болта M8-RHS-80. Канал UNO служит опорой для основания оборудования, а также для лотка кабельного.

Информация для заказа болтов U-образных прямоугольных для балок RHS:

Тип содержит информацию о размере. Болты U-образные	SS Арт.
S-M UB-SQ-M8-SHS-50	1372590
S-M UB-SQ-M8-SHS-80	1372591
S-M UB-SQ-M8-SHS-100	1372592
S-M UB-SQ-M10-SHS-120	1372593
S-M UB-SQ-M10-SHS-140	1372594

Болты M10 поставляются со склада.

Крюк белого цвета одобрен DNV

Предназначены для использования в качестве опор для различных кабелей. Изготовлены из синтетического изолирующего материала. Выпускаются различных размеров.

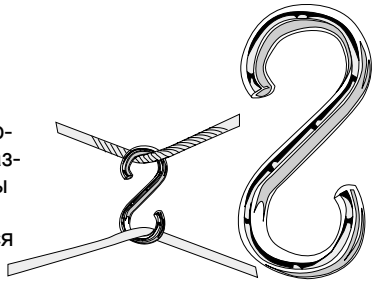

Крюк предохранительный (временное решение)

Тип (белый) Утвержден DNV	Арт.	Длина	Безопасная, кг рабочая нагрузка	Вес, кг
A-M HT-6	1372893	160 мм (6")	60	
A-M HT-9	1372894	230 мм (9")	55	
A-M HT-12	1372895	310 мм (12")	190	
Тип (LI=зеленый). Облегченная модификация. Для меньших нагрузок.				
A-M HT-LI-6	80902	160 мм (6")		
A-M HT-LI-9	80903	230 мм (9")		
A-M HT-LI-12	80904	310 мм (12")		

ØGLÆND SYSTEM

Вибростойкие самофиксирующиеся гайки Self Lock

Комплекты вибростойких самофиксирующихся гаек с цилиндрической, скруглённой головкой и гайками с фланцем. Другие виды крепежа указаны на следующей странице.

Традиционные решения: Обычная гайка перемещается при вибрации из-за наличия боковых зазоров в резьбе

Самофиксирующиеся фланцевые гайки

Наименование	Тип	Высота, мм	Размер под ключ, мм	Крутящий момент	Стандартная упаковка	SS Арт.
DIN 6923	S-M NU-FL-M6	5,8	10	8-10	100	1371971
DIN 6923	S-M NU-FL-M8	7,9	13	20-23	100	1371972
DIN 6923	S-M NU-FL-M10	9,6	15	40-45	50	1371973
DIN 6923	S-M NU-FL-M12	11,8	18	80-85	200	1371343

Крепёжные болты с самофиксирующимися гайками

Наименование	Тип	Высота, мм	Размер под ключ, мм	Крутящий момент	Стандартная упаковка	SS Арт.
DIN 934	S-M NU-M6	4,8	10	6-7	100	1372781
DIN 934	S-M NU-M8	6,4	13	15-17	100	1371340
DIN 934	S-M NU-M10	7,9	17	30-33	50	1371341
DIN 934	S-M NU-M12	10	19	60-62	50	1371342

Новый стандарт:
Гайка Self-Lock не раскручивается при вибрации, так как имеет специальную конструкцию: презиционная резьба фиксирует гайку, равномерно распределяя нагрузку.

Ознакомьтесь с каталогом "Вибростойких гаек Self-Lock"

Болты для системы Mekano 60-2 (канал S-M CH60-2)

Наименование		Тип	SS Арт.
Болты стопорные M10x25 мм A4	DIN 603	S-M LS-M10x25	84352
Болты стопорные M10x30 мм A4	DIN 603	S-M LS-M10x30	89821
Болты стопорные M10x35 мм A4	DIN 603	S-M LS-M10x35	82709
Болты стопорные M10x50 мм A4	DIN 603	S-M LS-M10x50	89822
Болты стопорные M10x70 мм A4	DIN 603	S-M LS-M10x70	81396
Шпилька резьбовая M10x1000 мм A4-80	DIN 975	TR-M10x1000	87995
Гайки самостопорящиеся M10 A4-80	DIN 6923	S-M NU-FL-M10	1371973

Болты для системы Mekano 100-4 (канал S-M CH100-4)

Наименование		Тип	SS Арт.
Комплект: болт шестигранный M10x130 и гайка самостопорящаяся A4-80		S-M HE-NU-M10x130	1372950
Болт шестигранный M10x130 A4-80	DIN 931	S-M HE-M10x130	1372572
Комплект: болт шестигранный M10x140 и гайка самостопорящаяся A4-80		S-M HE-NU-M10x140	1372951
Болт шестигранный M10x140 A4-80	DIN 931	S-M HE-M10x140	1372573
Комплект: болт шестигранный M10x150 и гайка самостопорящаяся A4-80		S-M HE-NU-M10x150	1372952
Болт шестигранный M10x150 A4-80	DIN 931	S-M HE-M10x150	1372574
Комплект: шпилька резьбовая M10x1000 мм и гайка самостопорящаяся A4-80 (2)		S-M TR-NU-M10x1000	1372953
Шпилька резьбовая M10x1000 мм A4-80	DIN 975	S-M TR-M10X1000	87995
Гайка самостопорящаяся M10 A4-80 (L=10мм)	DIN 6923	S-M NU-FL-M10	1371973
Комплект: шпилька резьбовая M12x1000 мм и гайка самостопорящаяся A4-80 (2)		S-M TR-NU-M12x1000	1372954
Шпилька резьбовая M12x1000 мм A4-80	DIN 975	S-M TR-M12x1000	87996
Гайка самостопорящаяся M12 A4-80 (L=12мм)	DIN 6923	S-M NU-FL-M12	1371343
Комплект: болт шестигранный M16x50 A4-80		S-M HE-NU-M16X50	1372970
Болт шестигранный M16x50 A4-80	DIN 933	S-M HE-M16X50	1372926
Комплект: болт шестигранный M16x65 A4-80		S-M HE-NU-M16X65	1372971
Болт шестигранный M16x65 A4-80	DIN 933	S-M HE-M16X65	1372927
Комплект: болт шестигранный M16x70 A4-80		S-M HE-NU-M16X70	1372972
Болт шестигранный M16x70 A4-80	DIN 933	S-M HE-M16X70	1372928
Комплект: болт шестигранный M16x80 A4-80		S-M HE-NU-M16X80	1372973
Болт шестигранный M16x80 A4-80	DIN 933	S-M HE-M16X80	1372929
Комплект: болт шестигранный M16x90 A4-80		S-M HE-NU-M16X90	1372974
Болт шестигранный M16x90 A4-80	DIN 933	S-M HE-M16X90	1372930
Гайка стопорная цельнометаллич. A4-80 (L=13 мм)	DIN 980	S-M NU-FL-M16	1372969
Комплект: болт шестигранный M20x130 A4-80		S-M HE-NU-M20X130	1372975
Болт шестигранный M20x130 A4 80	DIN 931	S-M HE-M20X130	1372580
M20 Гайка стопорная цельномет. A4-80 (L=16 мм)	DIN 980	S-M NU-FL-M20	1372581

Различные области применения:

Крепеж M10 – для стыковых соединений, напр.:
Тип: S-M SC-L-CH100-4
Использовать:
8 x M10 x 130 мм

Крепеж других размеров – для различных целей, напр.:
Тип: BC-MS-CH100-4
Использовать:
6 x M16x65 мм

Для стягивающих соединений
Тип: S-M SC-V-CH100-4-A
и S-M SC-V-CH100-4-B
Использовать: 4 x M10x130 мм для соединителя и 1 x M20x130 мм для шарнира

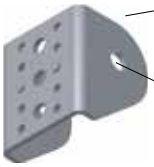

ØGLÆND SYSTEM

ВНИМАНИЕ: Крепёж поставляется комплектно!

			Стандарт. уп. PG + HDG/SS	PG. Арт.:	HDG. Арт.:	SS. Арт.:
КОМПЛЕКТЫ БОЛТОВ СТОПОРНЫХ Со скругленной головкой и гайками фланцевыми. *) Низкий						
M 6 x 12 *		S-M LS-NU-M6x12	200	1372750		1371981
M 6 x 16 *		S-M LS-NU-M6x16	100			84487
M 6 x 20 *		S-M LS-NU-M6x20	100			1371982
M 6 x 30		S-M LS-NU-M6x30	200	1372749		1371361
M10 x 20 *		S-M LS-NU-M10x20	100			1371983
M10 x 25 *		S-M LS-NU-M10x25	100		1371980	1371437
M10 x 50		S-M LS-NU-M10x50	50		1371589	1371362
БОЛТЫ СТОПОРНЫЕ *) Низкий; Высокий						
M 6 x 12 *	DIN 603	S-M LS-M6x12	200	1372167		1372161
M 6 x 16 *	DIN 603	S-M LS-M6x16	200			84493
M 6 x 25	DIN 603	S-M LS-M6x25	200 / 100	1372169		1372162
M 6 x 50	DIN 603	S-M LS-M6x50	200 / 100	1371360		85520
M10 x 20 *	DIN 603	S-M LS-M10x20	100			1372163
M10 x 25 *	DIN 603	S-M LS-M10x25	200 / 100		1372765	84352
M10 x 30	DIN 603	S-M LS-M10x30	100		86008	89821
M10 x 35	DIN 603	S-M LS-M10x35	100			82709
M10 x 50	DIN 603	S-M LS-M10x50	50			89822
M10 x 70	DIN 603	S-M LS-M10x70	50			81396
БОЛТЫ С ШЕСТИГРАННОЙ ГОЛОВКОЙ На болты другой длины резьба нанесена только частично (DIN 931).						
M 6 x 12	DIN 933	S-M HE-M6x12	200			1372780
M 6 x 16	DIN 933	S-M HE-M6x16	100	1372171		1371318
M 6 x 20	DIN 933	S-M HE-M6x20	100	1372172		1371319
M 6 x 30	DIN 933	S-M HE-M6x30	100			1371320
M 8 x 20	DIN 933	S-M HE-M8x20	200		1371301	1371321
M 8 x 25	DIN 933	S-M HE-M8x25	200		1371302	1371322
M 8 x 30	DIN 933	S-M HE-M8x30	200		1371303	1371323
M10 x 16	DIN 933	S-M HE-M10x16	100	1372178		1371324
M10 x 20	DIN 933	S-M HE-M10x20	200 / 100		1371304	1371325
M10 x 25	DIN 933	S-M HE-M10x25	200 / 100		1371305	1371326
M10 x 30	DIN 933	S-M HE-M10x30	200 / 100		1371306	1371327
M10 x 35	DIN 933	S-M HE-M10x35	100		1371307	1371328
M10 x 45	DIN 933	S-M HE-M10x45	100		1371308	1371329
M10 x 50	DIN 933	S-M HE-M10x50	100		1371309	1371330
M10 x 55	DIN 933	S-M HE-M10x55	100 / 50		1371310	1371331
M12 x 25	DIN 933	S-M HE-M12x25	100		1371311	1371332
M12 x 35	DIN 933	S-M HE-M12x35	100		1371312	1371333
M12 x 45	DIN 933	S-M HE-M12x45	100 / 50		1371313	1371334
M10 x 40	DIN 933	S-M HE-M10x40	100		1371314	1371335
ВИНТЫ СО СКРУГЛЕННОЙ ГОЛОВКОЙ Torx T30 НАСАДКИ Torx T30, конические						
M 6 x 16	DIN 7985	S-M PS-M6x16	200	1372164		1372156
M 6 x 20	DIN 7985	S-M PS-M6x20	200	1372842		1372157
M 6 x 25	DIN 7985	S-M PS-M6x25	200	84954		1372158
M 6 x 30	DIN 7985	S-M PS-M6x30	200	1372166		1372159
M 6 x 40	DIN 7985	S-M PS-M6x40	200	1372168		1372160
Насадки конические		Torx T30		1371417		
ГАЙКИ ФЛАНЦЕВЫЕ Антивибрационные						
6 мм	DIN 6923	S-M NU-FL-M6	100	1372843		1371971
8 мм	DIN 6923	S-M NU-FL-M8	100	1372831		1371972
10 мм	DIN 6923	S-M NU-FL-M10	100/50/50	1372832	1372180	1371973
12 мм	DIN 6923	S-M NU-FL-M12	200			1371343
ГАЙКИ ШЕСТИГРАННЫЕ						
M 6 x 10	DIN 934	S-M NU-M6	100	1372844		1372781
M 8 x 13	DIN 934	S-M NU-M8	100		1372176	1371340
M10 x 17	DIN 934	S-M NU-M10	100 / 50		1372845	1371341
M12 x 19	DIN 934	S-M NU-M12	100 / 50		1372179	1371342
ШАЙБЫ Типовые коды: OD, Ø, t=, ◎ 10.5 x 20 x 2						
◎5x30,5x1,5		S-M WA-5x30,5x1,5	200			84394
◎6x12x1,6	DIN 125	S-M WA-6,4x12x1,6	200			1372782
◎6x18x1,6	DIN 125	S-M WA-6,4x18x1,6	200	1372175		1371349
◎6x25x1,5		S-M WA-6x25x1,5	100/200	1372848		1371350
◎8x16x1,6	DIN 125	S-M WA-8,4x16x1,6	100	1372849	1371345	1371351
◎8x40,3x1,5		S-M WA-8x40,3x1,5	200			84345
◎10,5x20x2	DIN 125	S-M WA-10,5x20x2	100		1372850	1371352
◎13x24x2,5	DIN 125	S-M WA-13x24x2,5	100		1371346	1371353
▣7x30.4x1.5		S-M WA-7x30,4x1,5	200			84562
▣11x32x1		S-M WA-11x32x1	200			1371354
▣7x35x2		S-M WA-7x35x2	200	1371594		
▣10x(29x33)x3		S-M WA-10x(29x33)x3	200	84110		
ШАЙБЫ РИФЛЕНЫЕ						
M 6	DIN 6798	S-M SW-M6	200	1372852		1371355
M 8	DIN 6798	S-M SW-M8	100			1371356
M10	DIN 6798	S-M SW-M10	200	1372854		1371357
M12	DIN 6798	S-M SW-M12	100	1371359		1371358
БОЛТЫ АНКЕРНЫЕ ДЛЯ ЦЕМЕНТИРОВАНИЯ Количество: V.G. = 5.8, S.S. = A4-70, P.G. = 5.8						
M 6 x 40		S-M AC-6x40	150	1372767		
M 6 x 52		S-M AC-6x52	100			1371368
M 8 x 50		S-M AC-8x50	100	1372768		1371369
M 8 x 60		S-M AC-8x60	50		1371364	
M10 x 60		S-M AC-10x60	50	1372769	1371365	1371370
M10 x 85		S-M AC-10x85	40		1371366	1371371
M12 x 110		S-M AC-12x110	25			89823
ВИНТЫ-САМОРЕЗЫ в упаковках по 100 шт.						
Для пластин стальных толщиной до 1 мм	4.2 x 13 мм	32-PH	100	1349417		
Для пластин стальных толщиной до 3 мм	4.2 x 14 мм	34-PH	100	1372820		
Для пластин стальных толщиной до 3 мм	4.2 x 25 мм	36-PH	100	1372821		
ВИНТЫ-САМОРЕЗЫ ИЗ НЕРЖАВЕЮЩЕЙ СТАЛИ						
Для пластин толщиной до 1,3 мм	4.8 x 13 мм	MARUTEX M4.8x13 Нержавеющая сталь качества A2	100			1371373
Для пластин толщиной до 2,5 мм	4.8 x 25 мм	MARUTEX M4.8x25 Нержавеющая сталь качества A2	100			1371374
Насадки для Marutex			10	1371375		

Макс. момент затяжки гаек фланцевых самостопорящихся: M6= 8-10 Н·м, M8= 20-23 Н·м, M10= 40-45 Н·м, M12= 80-85 Н·м.

PG = 4-7 мкм **HDG** = 40-70 мкм **SS** = A4-70 (с шестигранной головкой = A4-80)

PG = Предварительно оцинкованная сталь, 20 мкм
HDG = Горячеоцинкованная сталь NS/ISO 1461
SS = Нержавеющая сталь AISI 316L
AL = Алюминий 5052 H22/H32
CS = Углеродистая сталь EN 10025-S355J2
PR= Грунтованная сталь

Профиль-каналы перфорированные

Используются в качестве опорных конструкций для различных лотков, лестниц и электрического оборудования.
Поставляется элементами длиной 3 м.

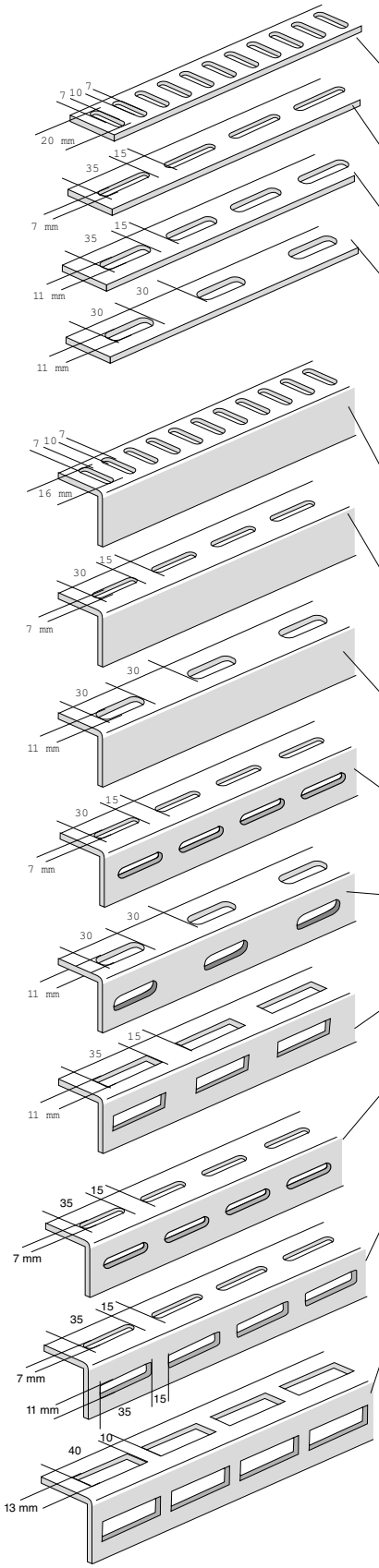

Профили плоские

Перфорация продольная

Тип	PR Арт.:	HDG Арт.:	SS Арт.:	AL Арт.:	SS Вес, кг/м
FI-CW-7x20-30x5x3000	1372104	1372130			2,6
FI-CW-7x20-40x5x3000	1372105	1372131			3,8
FI-CW-7x20-50x4x3000	1372101	1372103			4,0
Перфорация продольная					
FI-LW-7x35-25x5x3000	1372107	1372111	1371930		2,4
FI-LW-7x35-30x5x3000	1372108	1372112	1371931	78173	3,0
FI-LW-7x35-40x5x3000	1372109	1372113	1371932	78229	4,2
FI-LW-7x35-50x5x3000	1372110	1372114	1371933		5,5
FI-LW-11x35-40x5x3000	81477	81484	86858		3,9
FI-LW-11x30-50x5x3000		81485	1371935		5,4
FI-LW-11x30-40x6x3000			1371984		5,0
FI-LW-11x30-40x8x3000	1372100	1372102			6,6

Уголки перфорированные

Перфорация поперечная

Тип	PR Арт.:	HDG Арт.:	SS Арт.:	AL Арт.:	SS Вес, кг/м
AI-CW-7x16-30x30x3x3000	1372132	1372134	1371942	78228	3,6
AI-CW-7x16-40x40x4x3000	1372133	1372140	1371943		7,1
Перфорация продольная					
AI-LW-7x30-30x30x3x3000	1372115	1372117	1371939		4,2
AI-LW-7x30-40x40x4x3000	1372116	1372118	1371940		7,1
AI-LW-7x30-50x50x3x2000				78045	1,5*
AI-LW-11x30-50x50x5x3000	1372119	1372120	1371941		11,5
Перфорация двойная продольная					
AI-LW-7x30-40x40x4x3000			1371945		6,6
AI-LW-11x30-50x50x5x3000		78662	1371946		10,8
AI-LW-11x35-49x49x4x3000**		88349	88348		7,9
AI-LW-7x35-49x49x4x3000**		88347	88342		8,5
AI-LW-7x35/11x35-49x49x4x3000**		88346	88344		8,2
AI-LW-13x40-54x54x4x3000**			88351		7,8

*) Вес для AL

**)По специальному заказу поставляются детали определенной длины до 3 м

Канал привариваемый для трубных зажимов

Для быстрого и легкого монтажа труб при помощи зажимов для труб ETIN. Поставляется элементами длиной 3 м.

Тип	PR Арт.:	HDG Арт.:	SS Арт.:	AL Арт.:	SS Вес, кг/м
RZ- WB	78463		78497		1

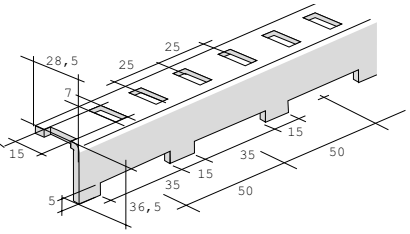

Офисы Огленд Систем

ХОЛДИНГОВАЯ КОМПАНИЯ
Øglaend Industrier AS
P.O.Box 133 NO-4358 Kleppe
Тел.: + 47 51 78 81 00
Факс.: + 47 51 78 81 60
Email: oglind@oglsys.no
www.oglaend-system.com

ФИЛИАЛЫ

Норвегия
Øglaend System AS
Головной офис/завод изготовитель
P.O.Box 133 NO-4358 Kleppe
Тел.: + 47 51 78 81 00
Факс.: + 47 51 78 81 60
Факс отдела продаж: + 47 51 78 81 61
Email: oglind@oglsys.no
www.oglaend-system.com

Россия (Санкт-Петербург)
ООО «Оглаенд Систем»
Тел.: + 7(812) 313 15 80
Факс.: + 7(812) 313 15 80
Email: info@oglsys.ru
www.oglaend-system.ru

Дания
Øglaend System ApS
Тел.: + 45 86 88 66 66
Факс.: + 45 86 88 66 67
Email: oglind@oglsys.dk

Дубай (Средний восток)
Oglaend Industries Middle East
Тел.: + 971 4 3415986
Факс.: + 971 4 3415987
Моб.: + 971 50 55 86 183
Email: oglaendsys_me@xsmail.com

Малайзия
Oglaend Industries SDN BHD
Тел.: + 60 3 51 922 049
Факс.: + 60 3 51 922 039
Моб.: + 60 1 26 85 57 65
Email: sales@oglindind.com
www.fraser@oglindind.com

Нидерланды
Oglaend System BV
Тел.: + 31 1804 14 204
Факс.: + 31 1804 19 395
Email: info@oglaend-system.nl

Сингапур (Юго-Восточная Азия)
Oglaend System Singapore Pte. Ltd.
Тел.: + 65 67 48 82 78
Факс.: + 65 67 48 86 15
Email: oglaend.system@pacific.net.sg

Швеция
Oglaend System AB
Тел.: + 46 (0)46 25 81 40
Факс.: + 46 (0)69 25 81 45
Email: oglaend-system@oglsys.se

Великобритания
Oglaend System UK Ltd.
Тел.: + 44 121 552 9662
Факс.: + 44 121 544 6627
Email: oglaend.system@oglsys.co.uk

Корея
Oglaend System Korea Co Ltd.
Тел.: + 82 518 320 761
Факс.: + 82 518 320 762
Email: oglaend@oglaend-system.co.kr

ТОРГОВЫЕ ПРЕДСТАВИТЕЛЬСТВА

Норвегия
Øglaend System AS,
Division Oslo:
Тел.: + 47 22 25 15 10
Факс.: + 47 22 25 25 21

Øglaend System AS,
Division Alesund:
Тел.: + 47 70 19 09 50
Факс.: + 47 70 19 09 51

Øglaend System AS,
Division Trondheim:
Тел.: + 47 73 80 99 70
Факс.: + 47 73 80 99 77

АГЕНТСТВА –ДИСТРИБЬЮТОРЫ

Абу Даби
Proserv Albadie LLC
Тел.: + 971 26 27 73 70
Факс.: + 971 29 27 79 72
Email: proserv@emirates.net.ae
www.priserv.no

Австралия
J.T. Day Pty. Ltd.
Тел.: + 61 8 93 45 33 88
Факс.: + 61 8 93 45 30 68
Email: enquiries@jtday.com.au
www.jtday.com.au

Бразилия
M.O.TECH do Brazil
Тел.: + 55 21 2532 2101
Факс.: + 55 21 2517 2437
Email: motech@motech.com.br
www.motech.com.br

Бруней
Shinba Integrated Engineering Services
Тел.: + 673 333-1489
Факс.: + 675 333-6333
Email: info@shinbaies.com

Канада
Apel/CSA Enterprises
Тел.: + 1 902 450 5647
Факс.: + 1 902 450 5286
Email: urquhart@csarep.com
www.csarep.com

Финляндия
Elmario – Shipping OY
Тел.: + 358 22 54 61 00
Факс.: + 358 22 54 62 76

Finn H&T Group Oy
Тел.: + 358 45 630 4004
Факс.: + 358 3 5752550
Email: teppo.kuivanen@finnhtgroup.fi
www.finnhtgroup.fi

Исландия
Smith & Norland
Тел.: + 354 52 03 000
Факс.: + 354 52 03 011
Email: sminor@sminor.is
www.sminor.is

Индонезия
P.T. Multi Tarex Mulia
Тел.: + 62 21 3983 5337
Факс.: + 62 21 3983 5340
Email: agus@multitarex.co.id
www.multitarex.co.id

Италия
Ecis Group
Тел.: + 39 039 27881
Факс.: + 39 039 2781353
Email: seco@ecisgroup.it
www.ecisgroup.it

Малайзия
Estim Link (Letrik Umata) SND BHD
Тел.: + 60 6 85 417 230, 430 580
Факс.: + 60 6 85 414 352
Email: ellusb@tm.net.my

Тайланд
Probity International Co Ltd.
Тел.: + 66 2 710 6146 Ext. 107
Факс.: + 66 2 710 6147
Email: ak@probabity.co.th
www.probabity.co.th

США (Техас и Луизиана)
Source IEC
Тел.: + 1 281 882 8300
Факс.: + 1 281 882-8305
Email: bob.johnson@sourceiec.com
www.sourceiec.com

Вьетнам
MT Corporatin
Тел.: + 848 821 0373
Факс.: + 848 821 0358
Email: mail@mt-co.com

ПРОСТО ЛУЧШЕЕ!

Эти слова служат девизом компании с момента ее основания в 1977 году.

Претворяя этот девиз в жизнь, компания стала лидером мирового рынка в своей области.

Цель компании Оглаенд Систем – разработка более качественных, простых и экономичных систем.

Головной офис
Øglænd System AS

а/я 133, N-4358 Kleppe,
Тел.: +47 51 78 81 00, Факс: (47) 51 78 81 60
Факс отдела продаж: +47 51 78 81 61

ООО «Оглаенд Систем»

197022, Россия
г. Санкт-Петербург, а/я 125
тел./факс: (812) 313 15 80
тел. (812) 313 15 80
info@oglsys.ru
www.oglaend-system.ru

ØGLÆND SYSTEM